SKINTOP® INOX / SKINTOP® INOX-R

SKINTOP® INOX/SKINTOP® INOX-R, odporna na korozję dławnica kablowa ze stali nierdzewnej z gładkimi powierzchniami, zwarta konstrukcja, odporna na wodę morską

Info

Wersja ze stali nierdzewnej o zwartej konstrukcji
Do stosowania w strefie rozprysku przy produkcji spożywczej



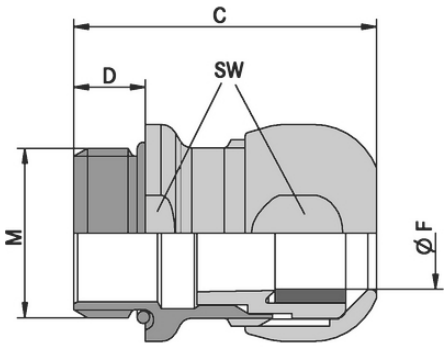

Żywność i Napoje

Do zastosowania na zewnątrz

Dobra odporność chemiczna

Duże zakresy zaciskania

Bezhalogenowe

Odporność na uszkodzenia mechaniczne

Odporność na temperaturę

Korzyści

Odporność na korozję
Odporność na działanie wody morskiej
Gładkie powierzchnie - bez ostrych krawędzi
Kompaktowa budowa
Duże, zmienne zakresy zaciskania

Ostania aktualizacja (21.02.2022)
©2022 Lapp Group - all rights reserved.
Zarządzanie produktem http://lapppoland.lappgroup.com
Aktualne dane w pliku Dane techniczne.
PN 0456 / 02_03.16

SKINTOP® INOX / SKINTOP® INOX-R

Zakres zastosowania
Aplikacje nabrzeżne i morskie
Rozlewnie i browary
Przemysł spożywczy (strefa bez produktów, strefa rozprysku)

Normy i aprobaty
ECOLAB®
Standard przemysłowy dla innowacyjnego i efektywnego czyszczenia oraz dezynfekcji linii produkcyjnych
DIN EN 1672-2
Wytyczne do projektowania maszyn
DIN EN ISO 14159
Bezpieczeństwo maszyn – Wymagania higieniczne dotyczące konstrukcji maszyn
NSF / ANSI 169
Higieniczna budowa maszyn i komponentów

Budowa produktu
Metryczny gwint przyłączeniowy zgodny z DIN EN 60423
Bazowe informacje techniczne DIN IEC 62444

Dane techniczne

Klasyfikacja ETIM 5:	ETIM 5.0 Class-ID: EC000441 Opis klasy ETIM 5.0: Dławnica kablowa
Klasyfikacja ETIM 6:	ETIM 6.0 Class-ID: EC000441 ETIM 6.0 Class-Description: dławnica kablowa
Materiał:	Korpus: stal nierdzewna V4A (1.4404 / 316L) Wkład: poliamid Uszczelnienie: silikon O-Ring: silikon Bezhalogenowe
Stopień ochrony:	IP 68 - 10 bar (M12 - M20) IP 68 - 5 bar (M25 - M50) IP 69 NEMA Type 1, 2, 4x, 6, 12
Zakres temperatury:	Od -40 °C do +100 °C

Wskazówka
Fotografie i rysunki nie mogą być używane do wymiarowania oraz nie stanowią szczegółowego odwzorowania przedstawionych produktów.
Podane ceny to ceny netto bez podatku VAT i dodatkowych opłat. Sprzedaż klientom biznesowym.

©2022 Lapp Group - all rights reserved.

SKINTOP® INOX / SKINTOP® INOX-R

Numer katalogowy	Oznaczenie produktu/rozmiar	Ø F mm	Rozmiar klucza SW w mm	Długość całkowita C mm	Thread length D mm	Liczba sztuk w opakowaniu
SKINTOP® INOX						
53806739	M 12 x 1,5	4 - 7	16	29.3	6,5	5
53806740	M 16 x 1,5	6 - 10	20	32.4	7	5
53806741	M 20 x 1,5	7 - 13	24	35.5	8	5
53806742	M 25 x 1,5	9 - 17	29	39.2	8	5
53806743	M 32 x 1,5	11 - 21	36	44.6	9	5
53806744	M 40 x 1,5	19 - 28	45	51.2	9	5
53806745	M 50 x 1,5	27 - 35	54	56.2	10	5
SKINTOP® INOX-R						
53806749	M 12 x 1,5	3 - 5	16	29.3	6,5	5
53806750	M 16 x 1,5	5 - 7	20	32.4	7	5
53806751	M 20 x 1,5	6 - 10	24	35.5	8	5
53806752	M 25 x 1,5	7 - 13	29	39.2	8	5
53806753	M 32 x 1,5	8 - 15	36	44.6	9	5

Ostania aktualizacja (21.02.2022)
©2022 Lapp Group - all rights reserved.
Zarządzanie produktem http://lapppoland.lappgroup.com
Aktualne dane w pliku Dane techniczne.
PN 0456 / 02_03.16