27214 KATRO V2LED 12W-NW-SN

Oprawa typu downlight

5905339272140



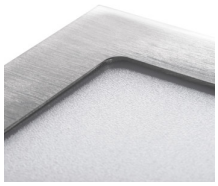

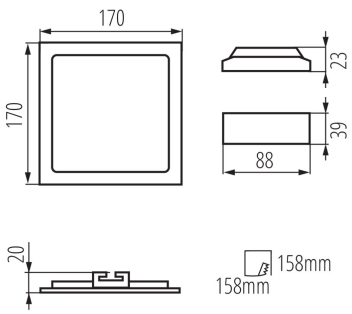

Kanlux KATRO V2LED to nowa wersja opraw KATRO N LED, popularnych kwadratowych downlightów do użytku wewnętrznego. Łączą w sobie estetyczne wzornictwo ze światłem uzyskiwanym dzięki technologii LED. Wysoka klasa szczelności IP44 zapobiega wnikaniu wody i kurzu do wnętrza.

DANE OGÓLNE:

Kolor: nikiel satynowy
Miejsce montażu: do wbudowania w sufit
Miejsce zastosowania: wewnątrz
Minimalna odległość od oświetlanego obiektu: 0,5m
Możliwość współpracy ze ściemniaczem: nie
Wyrób nie nadający się do okrywania materiałem termoizolacyjnym: tak
Długość [mm]: 170
Szerokość [mm]: 170
Wysokość [mm]: 20
Otwór montażowy [mm]: 158x158
Długość przewodu [m]: 0.05
Zintegrowane źródło światła LED: tak

DANE TECHNICZNE:

Napięcie znamionowe [V]: 220-240 AC
Częstotliwość znamionowa [Hz]: 50
Moc maksymalna [W]: 12
Klasa ochronności przed porażeniem elektrycznym: II
Materiał klosza: tworzywo sztuczne
Rodzaj diody: LED SMD
Strumień świetlny [lm]: 780
Użyteczny strumień świetlny źródła światła Φuse [lm]: w kuli (360°)
Barwa światła: biała
Skorelowana temperatura barwowa [K]: 4000
Jednolitość barwy w elipsach McAdama: ≤6
Wskaźnik oddawania barw: ≥80
Trwałość [h]: 15000
Ilość cykli wł/wył: ≥20000
Kąt świecenia [°]: 110
Skuteczność świetlna lampy [lm/W]: 65
Zakres temperatury otoczenia, na którą może być narażony wyrób [°C]: 5÷25
Materiał obudowy: stop aluminium
Materiał odbłyśnika: 0.75
Rodzaj przyłącza: wolne końce przewodów
Przekrój przewodu [mm²]: 0.75

Dokument utworzono: 25.02.2022, 18:26
Zastrzega się możliwość wprowadzenia zmian technicznych. Dane zawarte w tym katalogu nie są prawnie wiążące.
Fotometria: wyniki uzyskane podczas badania konkretnego egzemplarza.

PL

27214 KATRO V2LED 12W-NW-SN

Oprawa typu downlight



Czas nagrzewania lampy [s]: ≤1
Czas zapłonu lampy [s]: ≤0,5
Stopień IP: 44/20

DANE LOGISTYCZNE:

Jednostka miary: sztuka
Jak pakowane: 30
Ilość sztuk w opakowaniu pośrednim: 1
Ilość sztuk w opakowaniu zbiorczym: 30
Masa jednostkowa netto [g]: 316
Gramatura [g]: 405.33
Długość opakowania jednostkowego [cm]: 13
Szerokość opakowania jednostkowego [cm]: 3
Wysokość opakowania jednostkowego [cm]: 19
Waga kartonu [kg]: 12.1599
Szerokość kartonu [cm]: 34.5
Wysokość kartonu [cm]: 24
Długość kartonu [cm]: 58.5
Objętość kartonu [m³]: 0.048438

