<< wstecz do menu

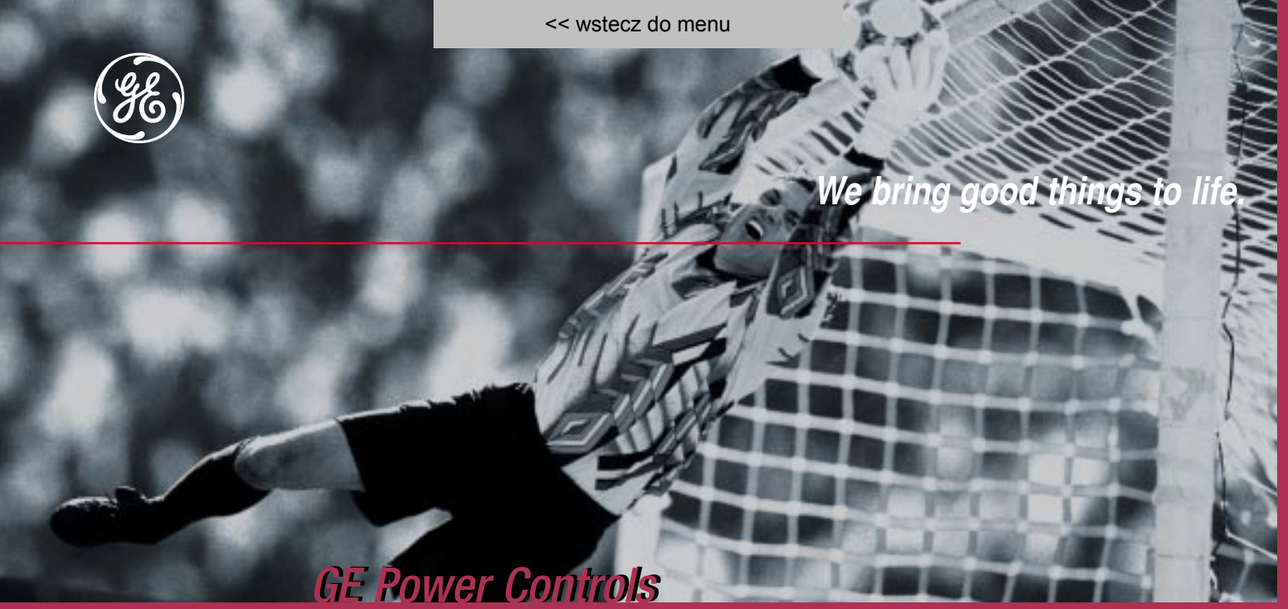

We bring good things to life.

GE Power Controls in Europe

GE Power Controls is the European arm of GE Industrial Systems, one of the ten core businesses of the General Electric Company (USA), known internationally for its positive approach to its customers, its people and the world we all live in.

GE Power Controls is a top class European supplier of low-voltage products including wiring devices, residential and industrial electrical distribution components, general purpose control products, enclosures and switchboards. Most of the global demand for the company's products comes from OEMs, wholesalers, installers and panel-board builders worldwide.

So, these are the facts, now the story behind them. GE Power Controls' name is synonymous with technical expertise, quality of products and services, and the broadness of its range. But this is not enough, in a constantly changing and competitive environment we have to offer all this and more. Over the next few years our product range will be dramatically expanded and renewed .

The goal we have set for quality ensures no less than constant progress, as part of GE's company-wide Six Sigma product and service excellence initiative. This applies not only to our products and services but also to our business conduct, where only the highest standards are good enough. We believe that our most important asset is the trust our customers put in us. We earn it by our continuing quest for improvement on every front and our strong commitment to integrity and reliability.

Now on the net !
www.gepowercontrols.com

GE Power Controls

GE POWER CONTROLS
East Lancashire Road
Liverpool L10 5 HB

Tel. 0151/524 1122
Fax 0151/524 6247
E-mail: gepcuk@gepc.ge.com

GE POWER CONTROLS
Export Department
Guldensporenpark 30
B-9820 Merelbeke (Gent)
Belgium

Tel. +32/9 210 38 11
Fax +32/9 210 39 20
E-mail: gepcbel@gepc.ge.com

Ref. I/3111/E/EX 15.0 Ed. 02/2001
Copyright GE Power Controls 2001

18426



GE Power Controls

Loadbreak disconnectors
Fused loadbreak disconnectors

Dilos/Fulos

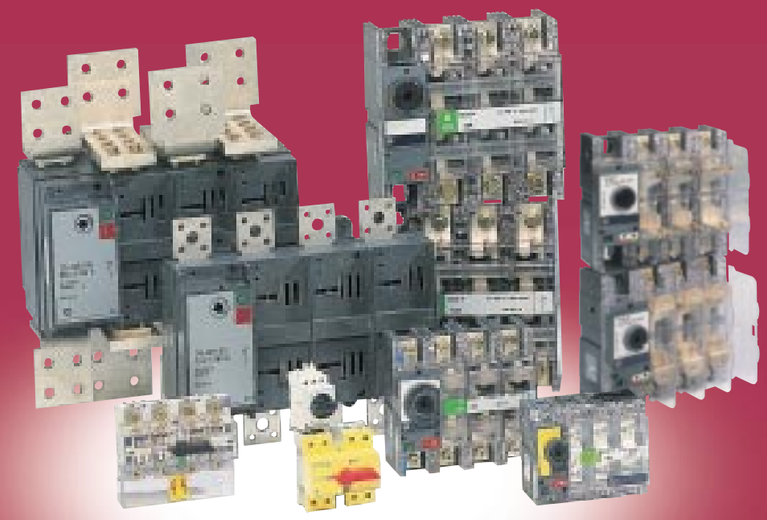

Rozłączniki i rozłączniki bezpiecznikowe

Korzyści A

Kody zamówień B

Dane techniczne C

Rysunki montażowe D

Wymiary E

Indeks numeryczny X

DILOS Rozłączniki DILOS od16A do 4000A

FULOS Rozłączniki bezpiecznikowe FULOS od 32A do 1000/1250A

Nowa generacja rozłączników DILOS, rozłączników bezpiecznikowych FULOS oraz przełączników odpowiada potrzebom budownictwa i przemysłu.

Cechujące się najlepszym technicznym wykonaniem, łączniki spełniają wymagania wszystkich współczesnych instalacji niskiego napięcia, w których poziom prądów zwarciowych może być szybko, niezawodnie i precyzyjnie obliczony w każdym miejscu instalacji dzięki zastosowanemu oprogramowaniu (Procera...).

Spełniają one wymagania najnowszych warunków technicznych oraz wymagań w zakresie bezpieczeństwa takich jak widoczne położenie styku, wymuszone wskazanie położenia styku (PCI), szybkie załączanie i wyłączanie, niezależny mechanizm otwierania i zamykania, bocznikowanie i zamykanie na kłódkę, styki pomocnicze, itp.

Koncepcja łączy zarówno wymagania pracowników montażu jak i budowniczych rozdzielnic: szybki i łatwy montaż, niezawodne i trwałe połączenia.

Właściwości:

- Pełny zakres prądów znamionowych
- Dla Dilos od 16A do 4000A
- Dla Fulos od 32A do 1000A/1250A
- Kompaktowa budowa z przeźroczysta pokrywa (widoczne styki)
- Uniwersalny mechanizm (jednoznaczny)
- Jasne wskazanie pozycji "ZAŁĄCZ/WYŁĄCZ"
- Styki z podwójna przerwa izolacyjna z oddzielnymi stykami opalnymi
- Zamykanie na kłódkę w pozycji - "WYŁĄCZ" - do trzech kłódek
- Bardzo wysoka odporność na zwarcie
- Przedłużający wałek z mechanizmem blokującym i wymuszanym wskazaniem pozycji styku

Zastosowania:

Rozłączniki Dilos i Fulos mogą być wykorzystane jako:

- rozłącznik główny
- rozłącznik roboczy
- rozłącznik odpływu
- rozłącznik zasilania
- rozłącznik sprzęgający

Małe wymiary pozwalają na łatwy montaż we wszystkich typach obudów, tablic rozdzielczych i tablic przemysłowych.

Pełny zakres prądowy

Rozłączniki (Dilos)
od 16A do 4000A

Rozłączniki bezpiecznikowe (Fulos)
od 32A do 1250A



2 systemy

- Rozłączniki montowane na szynie **DIN**
  od 16A do 200A
  Najpełniejszy zakres na rynku
  Łatwe w montażu

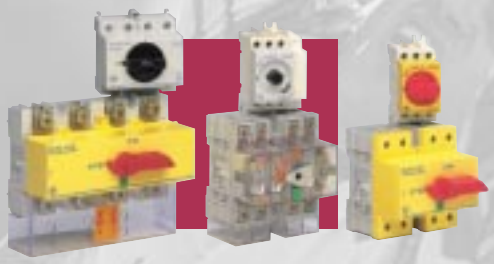

- Rozłączniki ścienne od 40A do 4000A Rozłączniki bezpiecznikowe od 32A do 1250A



Pełny zakres akcesoriów,
które są najczęściej stosowane we wszystkich rozłącznikach

- Zewnętrzne styki pomocnicze
  (jednoczesne ze stykiem głównym)

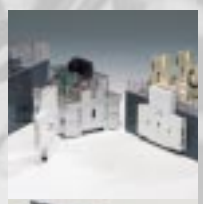

- Wewnętrzny styk pomocniczy
  (wyprzedzający styk główny)



- Pokrętła (zamykane na kłódkę)
  z wałkami przedłużającymi



- Systemy przełączeń

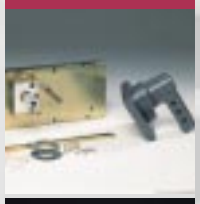

- Pokrywy zacisków przyłączeniowych



Najwyższa jakość wykonania

Wszystkie rozłączniki posiadają podwójną przerwę izolacyjną w czterech punktach stykowych tak, by zapewnić wysoka odporność na zwarcia

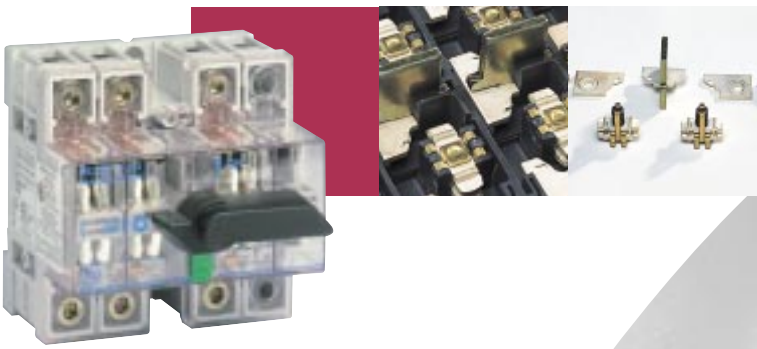

łatwy montaż

Rozłączniki **DILOS S** (800A-3150A) i **FULOS 3S**

- Taki sam rozmiar podstawy (jeden wymiar)
- Te same punkty mocowania dla instalatora
- Najmniejsze wymiary na rynku

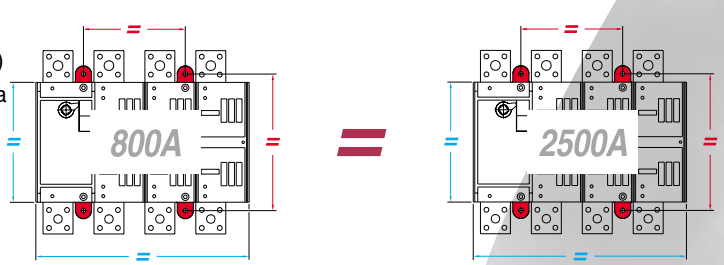

Unikatowy system warstwowy z chorągiewkami połączeniowymi zawsze na tej samej głębokości (do 2500A)

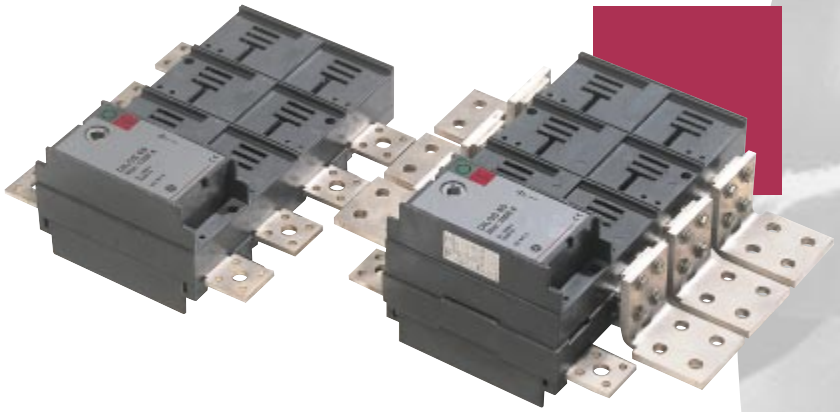

Zaciski przyłączeniowe (1600A-2500A) są symetryczne i można je obrócić o 180° by ułatwić montaż przekładników prądowych

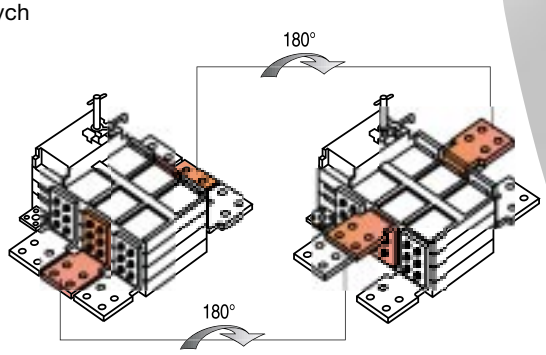

Bezpiecznie i niezawodnie

Widoczne styki i funkcje odłącznika



Niezależne otwieranie i zamykanie (szybkie załączanie- szybkie wyłączanie), niemożliwa jest pośrednia pozycja rączki napędu



Dla wszystkich rozłączników źródło zasilania może być przyłączone z góry lub z dołu



Wszystkie rozłączniki posiadają mechanizm blokujący



Rozłączniki bezpiecznikowe posiadają podwójne styki:
wymiana bezpiecznika
bez zagrożenia porażeniem



Uwagi

Kody zamówienia

B.2 Dilos 00 - Dilos 0 - Rozłączniki 16A do 63A
B.6 Dilos 1 - Dilos 2 - Rozłączniki 40A do 200A
B.6 Elos - Rozłączniki 63A do 125A
B.10 Dilos 1H - Dilos 3 - Dilos 4 - Rozłączniki 40A do 630A
B.16 Dilos 6S - Rozłączniki 800A do 1250A
B.18 Dilos 7S - Dilos 8S - Rozłączniki 1600A do 2500A
B.20 Dilos 9S - Dilos 9 - Rozłączniki 3150A/4000A

B.24 Fulos 000 DIN - NF - BS - Rozłączniki bezpiecznikowe 100A/125A
B.28 Fulos 00 DIN - BS - Rozłączniki bezpiecznikowe 160A/200A
B.32 Fulos 1 DIN - BS - Rozłączniki bezpiecznikowe 200A/250A
B.32 Fulos 2 DIN - BS - Rozłączniki bezpiecznikowe 400A
B.36 Fulos 3S DIN - BS - Rozłączniki bezpiecznikowe 630A/800A
B.38 Fulos 4 DIN - BS Rozłączniki bezpiecznikowe 800A up to 1250A

B.40 Dilos BA - Rozłączniki z wyzwalaczem
B.40 Fulos BA - Rozłączniki bezpiecznikowe z wyzwalaczem
B.42 Dilos MO - Rozłączniki z napędem silnikowym
B.42 Fulos MO - Rozłączniki bezpiecznikowe z napędem silnikowym
B.42 CO-Dilos MO - Przełączniki obciążenia z napędem silnikowym
B.46 CO-Dilos - Ręczne przełączniki obciążenia
B.46 6P Dilos - Rozłączniki 6-cio biegunowe

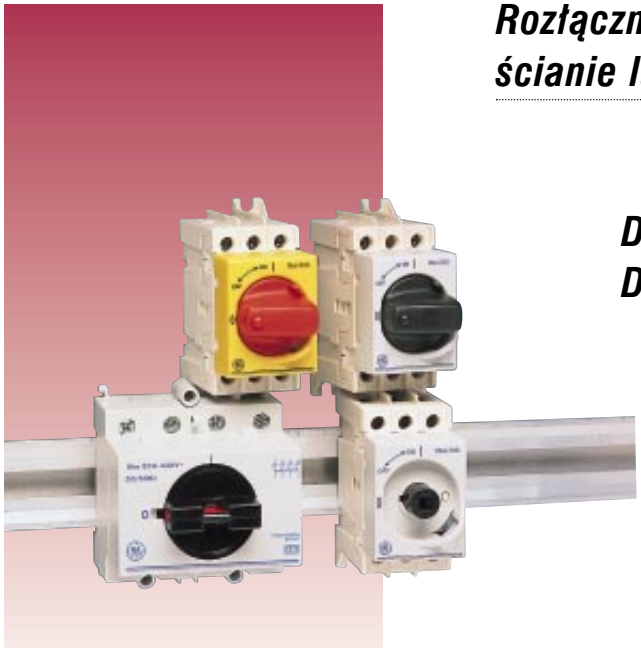

Rozłączniki do montażu na szynie DIN, ścianie lub drzwiach

Dilos 00 - 16A do 40A
Dilos 0 - 32A do 63A



Zastosowania



Aprobaty

KEMA KEUR — Dilos 00-0

CEBEC — Dilos 0

Urządzenia dodatkowe

Dilos 00

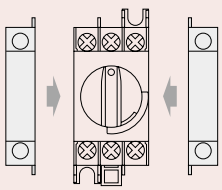

Wykonanie

Typ na szynę DIN
Funkcja odłącznika
Pełny zakres dodatkowych urządzeń
Podwójne styki nożowe dla Dilos 0
Liczba biegunów 2 - 3 - 4
Montaż:
- Dilos 00 szyna DIN / ściana panelu
- Dilos 0 szyna DIN
  ściana

Skrzynka zaciskowa
Zamykanie na kłódkę

Normy

IEC 60947-1 i IEC 60947-3, DIN VDE 0660 Teil 107,
BS EN 60947-3, CEI 17-11 (Fasc. 1039), EN 60947-3,
NBN EN 60947-3, NF C 63-130
Rozłącznik bezpieczeństwa (czerwono/żółty) zgodnie z DIN VDE 0113 Teil 1

Dane techniczne

	Dilos 00	Dilos 0
Znamionowy prąd cieplny	*16A-40A*	*32A-63A*
Znamionowe napięcie pracy	690V	440V
Wartość szczytowa wytrzymywanego prądu zwarcia	6kA	10kA
Przekroje przewodów przyłączanych do zacisków (Cu)	1,5 - 16 mm^2	2,5 - 25 mm^2

Dane techniczne ● Rozdz C
Rysunki montażowe ● Rozdz D
Wymiary ● Rozdz E

DILOS 00 - Rozłączniki na szynę DIN - 2 moduły

Standard szary

3 bieg.

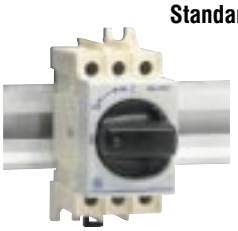

Opis	In (A)	Nr katal.	Nr odn.	Opak.
	16	D/061301-201	**730984**	1
	25	D/061302-201	**730986**	1
	32	D/061303-201	**730988**	1
	40	D/061304-201	**730990**	1

Bezpieczeństwo

3 bieg.



Czerwono/żółte, zgodnie z DIN VDE 0113 Teil 1	16	D/061301-203	**731404**	1
	25	D/061302-203	**731407**	1
	32	D/061303-203	**731410**	1
	40	D/061304-203	**731413**	1

Akcesoria



Rozłaczalny moduł neutralny

Do dodania z jednej strony

D/061903-104	**731004**	1
Dla 16A		
D/061903-204	**731006**	1
Dla 25A		
D/061903-304	**731012**	1
Dla 32A		
D/061903-404	**731014**	1
Dlar 40A		

Pokrętła do pokryw lub drzwi

IP65, z blokadą drzwi

D/061900-601	**730996**	1
Czarne pokrętła przystosowane do zamykania na kłódkę Wałek przedłużający 305 mm		
D/061900-603	**730997**	1
Czaewono/żółte pokrętła przystosowane do zamykania na kłódkę Wałek przedłużający 305 mm		





Zwarty moduł neutralny

Do dodania z jednej strony

D/061903-205	**731007**	1
Dla 16A-40A		

Pokrętło do pokrywy lub drzwi

IP54, bez blokady drzwi

D/061900-501	**730992**	1
Czarne pokrętło Wałek przedłużający 305 mm		





Moduł uziemienia

Do dodania z jednej strony

D/061903-206	**731008**	1
Dla 16A-40A		

Pokrywy zacisków

D/061902-220	**731002**	1
3 bieguny		
D/061902-221	**731003**	1
1biegun		

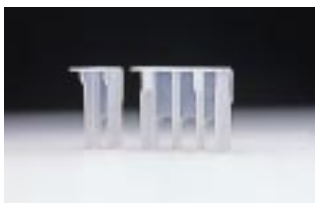



Styk pomocniczy

Do dodania z jednej strony

D/061901-202	**731000**	1
1 NO/NC Ith = 10A przy 230V		

DILOS 00 - Rozłączniki do montażu w drzwiach - 2 moduły

Standard szary



3 bieg.

Opis	In (A)	Nr katal.	Nr odn.	Opak.
Bez pokrętła	16	D/061301-251	**730985**	1
	25	D/061302-251	**730987**	1
	32	D/061303-251	**730989**	1
	40	D/061304-251	**730991**	1

Akcesoria



Rozłaczalny moduł neutralny

Do dodania z jednej strony

D/061903-154	**731005**	1
Dla 16A		
D/061903-254	**731009**	1
Dla 25A		
D/061903-354	**731013**	1
Dla 32A		
D/061903-454	**731015**	1
Dla 40A		

Pokrętła IP65

D/061900-651	**730998**	1
Czarne pokrętła przystosowane do zamykania na kłódkę		
D/061900-653	**730999**	1
Czerwono/ żółte pokrętła przystosowane do zamykania na kłódkę		





Zwarty moduł neutralny

Do dodania z jednej strony

D/061903-255	**731010**	1
Dla 16A-40A		

Pokrywy zacisków

Dla montażu na szynie DIN oraz w drzwiach

D/061902-220	**731002**	1
3 bieguny		
D/061902-221	**731003**	1
1 biegun		





Moduł uziemienia

Do dodania z jednej strony

D/061903-256	**731011**	1
Dla 16A-40A		



Styki pomocnicze

Do dodania z jednej strony

D/061901-252	**731001**	1
1 NO/NC		
Ith = 10A przy 230V		

Widok z tyłu Dilos 00 +styki pomocnicze



DILOS 0 - Rozłączniki na szynę DIN - 4 moduły

Standard szary



	Opis	In (A)	Nr katal.	Nr odn.	Opak.
2 bieg.		32	V/333-013732	**652017**	1
		40	V/333-013742	**652021**	1
		63	V/333-013762	**652025**	1
3 bieg.		32	V/333-013733	**652018**	1
		40	V/333-013743	**652022**	1
		63	V/333-013763	**652026**	1
4 bieg.		32	V/333-013734	**652019**	1
		40	V/333-013744	**652023**	1
		63	V/333-013764	**652027**	1
3 bieg. +NF	Zwarty punkt neutralny	32	V/333-013736	**652020**	1
		40	V/333-013746	**652024**	1
		63	V/333-013766	**652028**	1

Akcesoria



Pokrętła do pokryw lub drzwi

IP65

V/333-013721	**652062**	1

Standardowe pokrętło

Wałek przedłużający 238 mm

V/333-013723	**652063**	1

Czerwone/ żółte pokrętło

przystosowane do zamykania

(max. trzy kłódki Ø 9 mm)*

Pokrywy zacisków

V/333-013760	**652016**	1

Przystosowane do plombowania

Zestaw 2 sztuk



* Wałek przedłużający 238 mm i płyta czołowa

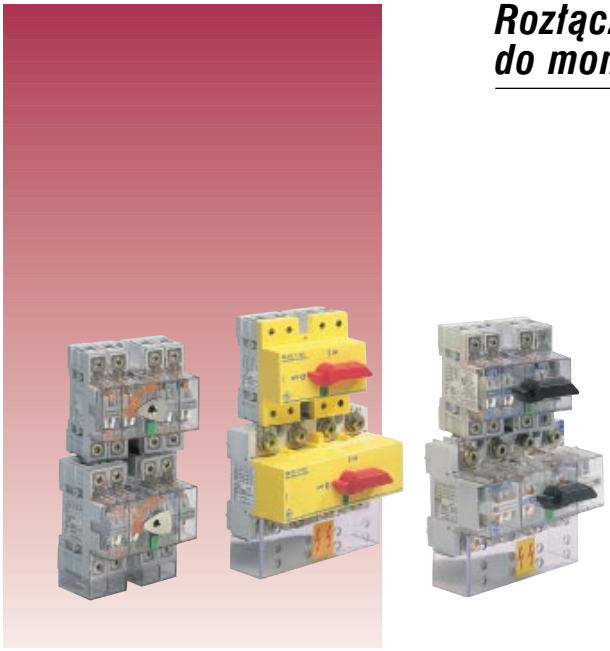

Rozłączniki do montażu ściennego i na szynie DIN

Dilos 1 - 40A do 125A
Dilos 2 - 160A do 200A
Elos - 63A do 125A

Zastosowania



Aprobaty

KEMA EUR UL

Urządzenia dodawane

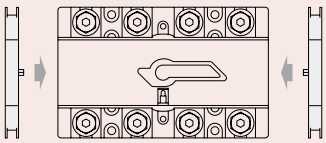

Wykonanie

Typ na szynę DIN oraz typ do montażu ściennego
Rozłącznik bezpieczeństwa (główny odłącznik)
Funkcja odłącznika
Widoczne styki - przeźroczysta pokrywa styków
Szybkie mechanizmy załączania i wyłączania
Niezależne otwieranie i zamykanie
Wymuszone wskazanie położenia styku (PCI)
Podwójne styki nożowe - wysoka odporność na prąd zwarcia
Liczba biegunów 2 - 3 - 4
Skrzynka zaciskowa ze śrubami imbusowymi
Zamykanie na kłódkę

Normy

IEC 60947-1 i IEC 60947-3, DIN VDE 0660 Teil 107,
BS EN 60947-3, CEI 17-11 (Fasc. 1039), EN 60947-3,
NBN EN 60947-3, NF C 63-130, UL 508
Rozłącznik bezpieczeństwa (czerwono/żółty) zgodnie z DIN VDE 0113 Teil 1

Dane techniczne

	Dilos 1	**Dilos 2**	**Elos**
Znamionowy prąd cieplny	*40A - 125A*	*160A - 200A*	*63A - 125A*
Znamionowe napięcie pracy	690V	690V	690V
Znamionowe napięcie izolacji Ui	690V	690V	690V
Wartość szczytowa wytrzymywanego prądu zwarcia	10kA	10kA	10kA
Znamionowy prąd zwarciowy	50kA	50kA	50kA
Znamionowy 1s prąd wytrzymywany Icw	3kA	3kA	3kA
Przekroje przewodów przyłączanych do zacisków (Cu)	6 - 50 mm^2	szyna Cu 20x6	6 - 50 mm^2

Dane techniczne ● Rozdz C
Rysunki montażowe ● Rozdz D
Wymiary ● Rozdz E

DILOS 1 - Rozłączniki na szynę DIN - 5 modułów

Standard przeźroczyste



	Opis	In (A)	Nr katal.	Nr odn.	Opak.
2 bieg.		40	D/061212-201	**730004**	1
		63	D/061214-201	**730008**	1
		80	D/061215-201	**730012**	1
		100	D/061216-201	**730016**	1
		125	D/061217-201	**730020**	1
3 bieg.		40	D/061312-201	**730049**	1
		63	D/061314-201	**730055**	1
		80	D/061315-201	**730061**	1
		100	D/061316-201	**730067**	1
		125	D/061317-201	**730073**	1
4 bieg.		40	D/061412-201	**730117**	1
		63	D/061414-201	**730123**	1
		80	D/061415-201	**730129**	1
		100	D/061416-201	**730135**	1
		125	D/061417-201	**730141**	1
3 bieg.+NF	Zwarty punkt neutralny	40	D/061512-201	**730185**	1
		63	D/061514-201	**730189**	1
		80	D/061515-201	**730193**	1
		100	D/061516-201	**730197**	1
		125	D/061517-201	**730201**	1

Bezpieczeństwo



3 bieg.	Czerwono/żółty, zgodnie z DIN VDE 0113 Teil 1	40	D/061312-203	**730050**	1
		63	D/061314-203	**730056**	1
		100	D/061316-203	**730068**	1
		125	D/061317-203	**730074**	1
4 bieg.	Czerwono/żółty, zgodnie z DIN VDE 0113 Teil 1	40	D/061412-203	**730118**	1
		63	D/061414-203	**730124**	1
		100	D/061416-203	**730136**	1
		125	D/061417-203	**730142**	1

Akcesoria



Pokrętła do pokryw lub drzwi

IP65 -Zamykane na kłódkę

D/061910-002	**730255**	1
Czarne - H = 55 mm		
Wałek przedłużający L = 200 mm		
D/061910-012	**730257**	1
Czerwono/żółte - H = 55 mm		
Wałek przedłużający L = 200 mm		
D/061910-004	**730256**	1
Czarne - H = 55mm		
Wałek przedłużający L = 400 mm		
D/061910-014	**730258**	1
Czerwono/żółte - H = 55 mm		
Wałek przedłużający L = 400 mm		



Mechanizm do zamykania na kłódkę (śr max 8 mm)

D/061900-020	**730250**	1
Do trzech kłódek		

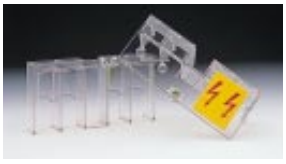

Pokrywy zacisków

D/061912-020	**731024**	1
Przeźroczyste, przystosowane do plombowania		
Zestaw 2 sztuk		
(nie dla dodatkowych zacisków kabli Al)		

Zaciski

Al/Cu 35 mm^2

D/061912-013	**731415**	1
Zestaw 3 zacisków		
D/061912-014	**731416**	1
Zestaw 4 zacisków		



Styki pomocnicze

Do montażu z jednej strony

D/061901-001	**730252**	1
1biegun CO		
D/061901-002	**730253**	1
2 bieguny CO		



Połączenie szyny lub końcówki kablowej

D/061912-004	**730260**	1
Konw. zestaw 4 biegunowy + pokrywa zacisków. Do przyłączenia szyny lub końcówek kablowych,		
max. W = 15 mm		





Klucz imbusowy

D/061000-097	**730000**	1
Izolowany S5 - L = 200 mm		



ELOS - Rozłączniki do montażu na szynie DIN-5 modułów

Przeźroczyste



4 bieg.



Opis	In (A)	Nr katal.	Nr odn.	Opak.
Dla tablic licznikowych	63	D/061421-200	**730806**	1
	100	D/061420-200	**730805**	1
	125	D/061419-000	**730144**	1
Z ochroną kabli IP20	125	D/061419-021	**731466**	1

Akcesoria



Osłona kabli

D/061912-021	**731467**	1

IP20

Mechanizm do zamykania na kłódkę (Ø max 8 mm)

D/061900-020	**730250**	1

Dla trzech kłódek



Klucz imbusowy

D/061000-097	**730000**	1

Izolowany S5 - L = 200 mm



DILOS 2 - Rozłączniki do montażu na szynie DIN - 8 modułów

	Opis	In (A)	Nr katal.	Nr odn.	Opak.
Przeźroczyste					
 **2 bieg.**		160	D/061224-201	**730034**	1
		200	D/061226-201	**730042**	1
3 bieg.		160	D/061324-201	**730088**	1
		200	D/061326-201	**730096**	1
4 bieg.		160	D/061424-201	**730157**	1
		200	D/061426-201	**730165**	1
3 bieg.+NF	Zwarty punkt neutralny	160	D/061524-201	**730215**	1
		200	D/061526-201	**730223**	1
Bezpieczeństwo					
 **3 bieg.**	Czerwono/żółty, zgodnie z DIN VDE 0113 Teil 1	160	D/061324-203	**730089**	1
		200	D/061326-203	**730097**	1
4 bieg.	Czerwono/żółty, zgodnie z DIN VDE 0113 Teil 1	160	D/061424-203	**730158**	1
		200	D/061426-203	**730166**	1

Akcesoria



Pokrętła do pokryw lub drzwi

IP65 -Zamykane na kłódkę

D/061910-002	**730255**	1
Czarne - H = 55 mm		
Wałek przedłużający L = 200 mm		
D/061910-012	**730257**	1
Czrwono/żółte - H = 55 mm		
Wałek przedłużający L = 200 mm		
D/061910-004	**730256**	1
Czarne - H = 55 mm		
Wałek przedłużający L = 400 mm		
D/061910-014	**730258**	1
Czerwono/żółty - H = 55 mm		
Wałek przedłużający L = 400 mm		

Zaciski płaszczowe

Ø max 14 mm

D/061922-003	**730261**	1
Zestaw 3 sztuk		
D/061922-004	**730262**	1
Zestaw 4 sztuk		



Styki pomocnicze

Do montażu z jednej strony

D/061901-001	**730252**	1
1biegun CO		
D/061901-002	**730253**	1
2 bieguny CO		





Mechanizm do zamykania na kłódkę(Ø max 8 mm)

D/061900-020	**730250**	1
Dla trzech kłódek		

Połączenia kablowe

D/061922-030	**730281**	1
10 końcówek oczkowych 6,3 x 0,8 mm		
Dla połączeń 2,5 mm2		

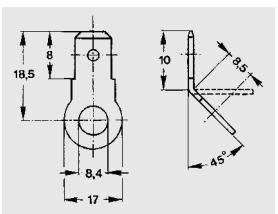



Pokrywa zacisków

D/061922-020	**730263**	1

Klucz imbusowy

D/061000-097	**730000**	1
Izolowany S5 - L = 200 mm		





Rozłączniki do montażu ściennego

Dilos 1H - 40A do 125A
Dilos 3 - 160A do 315A
Dilos 4 - 400A do 630A

Zastosowania



Aprobaty

KEMA EUR — Dilos 1H-3-4

UL — Dilos 1H

Dodatkowe urządzenia

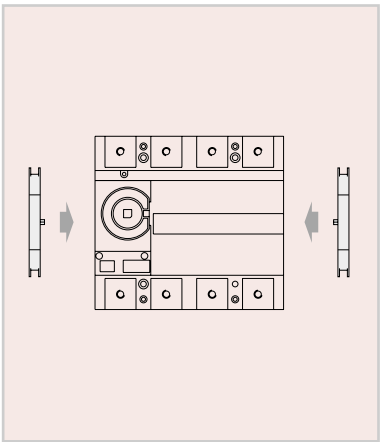

Wykonanaie

Montaż ścienny
Rozłącznik bezpieczeństwa (rozłącznik główny)
Funkcja odłącznika
Widoczne położenie styków - przeźroczysta pokrywa
Szybki mechanizm załączania i wyłączania
Niezależne otwieranie i zamykania
Wymuszone wskazania położenia styku (PCI)
Pokrętło z mechanizmem blokady
Podwójne styki nożowe - wysoka odporność na prąd zwarcia
Liczba biegunów 3 - 4
Z systemem przełączeń

Normy

IEC 60947-1 i IEC 60947-3, DIN VDE 0660 Teil 107,
BS EN 60947-3, CEI 17-11 (Fasc. 1039), EN 60947-3,
NBN EN 60947-3, NF C 63-130, UL 508
Rozłącznik bezpieczeństwa (czerwono/żółty) zgodnie z DIN VDE 0113 Teil 1

Dane techniczne

	Dilos 1H	**Dilos 3**	**Dilos 4**
Znamionowy prąd cieplny	*40A - 125A*	*160A - 315A*	*400A - 630A*
Znamionowe napięcie pracy Ue	690V	690V	690V
Znamionowe napięcie izolacji Ui	1000V	1000V	1000V
Wartość szczytowa wytrzymywanego prądu zwarcia	10kA	30kA	60kA
Znamionowy prąd zwarciowy	50kA	100kA	100kA
Znamionowy 1s prąd wytrzymywany Icw	3kA	9kA	20kA
Przekroje przewodów przyłączanych do zacisków (Cu)	6 - 50 mm^2	szyna Cu 30x6	szyna Cu 2x40x6

Dane techniczne ● Rozdz C
Rysunki montażowe ● Rozdz D
Wymiary ● Rozdz E

DILOS 1H - Rozłączniki do montażu ściennego

Standard przeźroczyste



	Opis	In (A)	Nr katal.	Nr odn.	Opak.
3 bieg.	Bez rączki	40	D/061330-201	**730454**	1
		63	D/061331-201	**730457**	1
		125	D/061333-201	**730460**	1
3 bieg.+N	Bez rączki	40	D/061430-201	**730482**	1
		63	D/061431-201	**730485**	1
		125	D/061433-201	**730488**	1
3 bieg.+NF	Bez rączki Zwarty punkt neutralny	40	D/061530-201	**730510**	1
		63	D/061531-201	**730513**	1
		125	D/061533-201	**730516**	1

Bezpieczeństwo



3 bieg.	Żółta nalepka, zgodnie z DIN VDE 0113 Teil 1 Bez rączki	40	D/061330-203	**730455**	1
		63	D/061331-203	**730458**	1
		125	D/061333-203	**730461**	1
3 bieg.+N	Żółta nalepka, zgodnie z DIN VDE 0113 Teil 1 Bez rączki	40	D/061430-203	**730483**	1
		63	D/061431-203	**730486**	1
		125	D/061433-203	**730489**	1

Akcesoria dla Dilos 1H



Rączki bezpośrednie

D/061940-252	**731538**	1
Niskie szare		
D/061940-253	**731539**	1
Niskie czerwone		



D/061940-211	**730649**	1
Szare, do zamykania na kłódkę		
D/061940-213	**730650**	1
Czerwone, do zamykania na kłódkę		



D/061940-231	**730651**	1
Szare, zamykane na klucz		
D/061940-233	**730652**	1
Czerwone, zamykane na klucz		



Rączki do drzwi wewnętrznych

IP65 - Zamykane na kłódkę
Z wałkiem przedłużającym 300 mm
Zmniejszona wysokość = 55 mm

D/062927-202	**731056**	1
Czarne		
D/062927-203	**731351**	1
Czerwono/żółte		



Zamknięcie na klucz

D/769080-000	**769080**	1
Wkładane do rączek (Ronis 1104)		

Rączki do pokryw lub drzwi

IP65 - Zamykane na kłódkę - blokada
Z wałkiem przedłużającym 300 mm (8/8)



D/062920-201	**730661**	1
Czarne		
D/062920-203	**730662**	1
Czerwono/żółte		
D/062920-221	**730663**	1
Czarne z wkładanym zamknięciem na klucz (Ronis 1104)		
D/062920-223	**730664**	1
Czerwono/żółte z wkładanym zamknięciem na klucz (Ronis 1104)		
D/062920-281	**730853**	1
Specjalny zestaw dla rozłącznika z punktem neutralnym po prawej stronie, czarny		
D/062920-283	**730854**	1
Specjalny zestaw dla rozłącznika z punktem neutralnym po prawej stronie, czerwono/żółty		

Klucz imbusowy

D/061000-097	**730000**	1
Izolowany S5 - L = 200 mm		



Akcesoria Dilos 1H (ciąg dalszy)



System przełączania (I-O-II)
Z wałkiem przedłużającym 300 mm, rączką, uszczelką, kołnierzem i szablonem
IP65 - blokada

D/062910-205	**730655**	1
Z szarą rączką		
D/062910-207	**731347**	1
Z czerwoną rączką		



Jak wyżej lecz z rączką o wysokości 55 mm do drzwi wewnętrznych

D/062927-265	**731453**	1
Z czarną rączką		
D/062927-267	**731552**	1
Z czerwoną rączką		



System 6 / 8 biegunowy(I-O)
Z wałkiem przedłużającym 300 mm rączką, uszczelką, kołnierzem i szablonem
IP65 - blokada

D/062910-206	**730656**	1
Z szarą rączką		

Standardowe styki pomocnicze
Do dodania z jednej strony

D/061901-001	**730252**	1
1biegun CO		
D/061901-002	**730253**	1
2 bieguny CO		



Wyprzedzające styki pomocnicze
(wcześniejsze otwarcie i wcześniejsze zamykanie)
Do montażu wewnątrz

D/062911-201	**730608**	1
1CO		
D/062911-202	**730609**	1
2 CO		



DILOS 3 - Rozłączniki do montażu ściennego



Przeźroczyste

	Opis	In (A)	Nr katal.	Nr odn.	Opak.
3 bieg.		160	D/061334-201	**730463**	1
		200	D/061335-201	**730466**	1
		250	D/061336-201	**730469**	1
		315	D/061337-201	**730472**	1
3 bieg.+N		160	D/061434-201	**730491**	1
		200	D/061435-201	**730494**	1
		250	D/061436-201	**730497**	1
		315	D/061437-201	**730500**	1
3 bieg.+NF	Zwarty punkt neutralny	160	D/061534-201	**730519**	1
		200	D/061535-201	**730522**	1
		250	D/061536-201	**730525**	1
		315	D/061537-201	**730528**	1



Bezpieczeństwo

3 bieg.	Żółta nalepka, zgodnie z DIN VDE 0113 Teil 1	160	D/061334-203	**730464**	1
		200	D/061335-203	**730467**	1
		250	D/061336-203	**730470**	1
3 bieg.+N	Żółta nalepka, zgodnie z DIN VDE 0113 Teil 1	160	D/061434-203	**730492**	1
		200	D/061435-203	**730495**	1
		250	D/061436-203	**730498**	1

Akcesoria Dilos 3



Rączki bezpośrednie

D/061940-252	**731538**	1
Niskie szare		
D/061940-253	**731539**	1
Niskie czerwone		



D/061940-211	**730649**	1
Szare, do zamykania na kłódkę		
D/061940-213	**730650**	1
Czerwone, do zamykania na kłódkę		



D/061940-231	**730651**	1
Szare zamykane na klucz		
D/061940-233	**730652**	1
Czerwone, zamykane na klucz		



Rączki do drzwi wewnętrznych

IP65 - Zamykane na kłódkę
Z wałkiem przedłużającym 300 mm
Zmniejszona wysokość = 55 mm

D/062927-202	**731056**	1
Czarne		
D/062927-203	**731351**	1
Czerwono/żółte		

Rączki do pokryw lub drzwi

IP65 - blokada - Zamykane na kłódkę
Z wałkiem przedłużającym 300 mm (8/8)

D/062920-201	**730661**	1
Czarne		
D/062920-203	**730662**	1
Czerwono/żółte		
D/062920-221	**730663**	1
Czarne z wkładanym zamknięciem na klucz (Ronis 1104)		
D/062920-223	**730664**	1
Czerwono/żółte z wkładanym zamknięciem na klucz (Ronis 1104)		
D/062920-281	**730853**	1
Specjalny zestaw dla rozłącznika z punktem neutralnym z prawej strony, czarny		
D/062920-283	**730854**	1
Specjalny zestaw dla rozłącznika z punktem neutralnym z prawej strony, czerwono/żółty		





Zamknięcie na klucz

D/769080-000	**769080**	1
Wkładane do rączek (Ronis 1104)		

Klucz imbusowy

D/061000-097	**730000**	1
Izolowany S5 - L = 200 mm		



Akcesoria Dilos 3 (ciąg dalszy)



System przełączania (I-O-II)
Z wałkiem przedłużającym 300 mm, rączką, uszczelką, kołnierzem i szablonem
IP65 - blokada

D/062920-265	**730665**	1
Z szarą rączką		
D/062920-267	**731348**	1
Z czerwoną/żółtą rączką		



Jak powyżej ale z rączką o wysokości 55 mm do drzwi wewnętrznych

D/062937-265	**731455**	1
Z czarną rączką		
D/062937-267	**731554**	1
Z czarną rączką		



System 6 /8 biegunowy (I-O)
Z wałkiem przedłużającym 300 mm, rączką, uszczelką, kołnierzem i szablonem
IP65 - blokada

D/062920-266	**730666**	1
Z szarą rączką		



Zaciski (Cu lub Al 185 mm^2)

D/062922-213	**730627**	1
Zestaw 3 skrzynek zaciskowych z pokrywą		
D/062922-214	**730628**	1
Zestaw 4 skrzynek zaciskowych z pokrywą		



D/062922-203	**730625**	1
Zestaw 3 skrzynek zaciskowych z pokrywą		
D/062922-204	**730626**	1
Zestaw 4 skrzynek zaciskowych z pokrywą		



Tylne połączenia z pokrywą

D/062922-253	**730629**	1
Zestaw 3 sztuk		
D/062922-254	**730630**	1
Zestaw 4 sztuk		

Standardowe styki pomocnicze
Do dodania z boku

D/061901-001	**730252**	1
1 biegun CO		
D/061901-002	**730253**	1
2 bieguny CO		



Wyprzedzające styki pomocnicze
(wcześniejsze otwieranie i zamykanie)
Do montażu wewnątrz

D/062921-201	**730610**	1
1 CO		
D/062921-202	**730611**	1
2 CO		



Pokrywy zacisków

D/062922-220	**730615**	1
Zestaw 2 długich pokryw 4 bieguny, skrzynka przystosowane do plombowania		



D/062922-226	**731459**	1
Zestaw 2 krótkich pokryw 4 bieguny, skrzynka IP20 przystosowane do plombowania		



D/062922-221	**730616**	1
Zestaw 2 pokryw śrub połączeniowych, 4 bieguny		



DILOS 4 - Rozłączniki do montażu ściennego



Przeźroczyste

Opis	In (A)	Nr. katal.	Nr. odn.	Opak.
3 bieg.				
	400	D/061344-201	**730474**	1
	500	D/061345-201	**730476**	1
	630	D/061346-201	**730478**	1
3 bieg.+N				
	400	D/061444-201	**730502**	1
	500	D/061445-201	**730504**	1
	630	D/061446-201	**730506**	1
3 bieg.+NF				
Zwarty punkt neutralny	400	D/061544-201	**730530**	1
	500	D/061545-201	**730532**	1
	630	D/061546-201	**730534**	1

Akcesoria





Rączki bezpośrednie

D/061950-252	**731540**	1
Niskie, czarne		
D/061950-251	**730653**	1
Z możliwością zamknięcia na klucz		



Rączki do pokryw lub drzwi

IP54 - blokada - Zamykane na kłódkę

Z wałkiem przedłużającym 300 mm (14/14)

D/062940-241	**730667**	1
Szare		
D/062940-281	**730855**	1
Zestaw do rozł. z biegunem N z prawej strony: szary		



Rączki do drzwi wewnętrznych

IP65 - Zamykane na kłódkę

D/062947-202	**731352**	1
Czarne, zmniejszona wysokość 55 mm Z wałkiem przedłużającym 300 mm		



Zamknięcie na klucz

D/769080-000	**769080**	1
wkładane do rączek		



System przełączania (I-O-II)

Z wałkiem przedłużającym 300 mm, rączką, uszczelką, kołnierzem i szablonem

Zamykane na kłódkę

D/062940-265	**730669**	1
Z rączką IP54 - blokada		



Jak wyżej ale z rączką o wysokości 55 mm do drzwi wewnętrznych

D/062947-265	**731457**	1
Z czarną rączką IP65		

Standardowe styki pomocnicze

Do dodania z jednej strony

D/061901-001	**730252**	1
1biegun CO		
D/061901-002	**730253**	1
2 bieguny CO		



Wyprzedzające styki pomocnicze

(wcześniejsze otwieranie i zamykanie)

Do montażu wewnątrz

P9B10VN	**187002**	1
1biegun NO		
P9B01VR	**187003**	1
1 bieguny NZ		



Zaciski (Cu lub Al 240 mm^2)

D/062942-213	**730633**	1
Zestaw 3 skrzynek zaciskowych z pokrywą		
D/062942-214	**730634**	1
Zestaw 4 skrzynek zaciskowych z pokrywą		



Tylne połączenia z pokrywą

D/062942-253	**730635**	1
Zestaw 3 sztuk		
D/062942-254	**730636**	1
Zestaw 4 sztuk		



Pokrywy zacisków

D/062942-220	**730618**	1
Zestaw 2 długich pokryw 4 bieguny, skrzynka		
D/062942-226	**731461**	1
Zestaw 2 krótkich pokryw 4 bieguny, skrzynka przystosowane do plombowania		
D/062942-221	**730619**	1
Zestaw 2 pokryw śrub połączeniowych, 4 bieguny		









Rozłączniki do montażu ściennego

Dilos 6S - 800A do 1250A

Zastosowania

Aprobaty

KEMA KEUR

Wykonanie

Montaż tablicowy
Rozłącznik główny
Funkcja odłącznika
Z wyzwalaczem (Alarm dzwonkowy)
Z napędem silnikowym
Jako przełącznik - jako rozłącznik 6-biegunowy
Widoczna pozycja styków - przeźroczysta pokrywa
Mechanizm szybkiego załączania i wyłączania
Niezależne otwieranie i zamykanie
Wymuszone wskazanie pozycji styku (PCI)
Rączka z mechanizmem blokady
Podwójne styki nożowe - wysoka odporność na prąd zwarcia
Liczba biegunów 3 - 4

Normy

IIEC 60947-1 i IEC 60947-3, DIN VDE 0660 Teil 107,
DIN VDE 0113 Teil 1, BS EN 60947-3, CEI 17-11 (Fasc. 1039),
EN 60947-3, NBN EN 60947-3, NF C 63-130

Dane techniczne

	35kA/50kA	35kA/50kA	35kA/50kA
Znamionowy prąd cieplny	*800A*	*1000A*	*1250A*
Znamionowe napięcie pracy Ue	1000V	1000V	1000V
Znamionowe napięcie izolacji Ui	1500V	1500V	1500V
Wartość szczytowa wytrzymywanego prądu zwarcia	73,5kA/105kA	73,5kA/105kA	73,5kA/105kA
Znamionowy prąd zwarciowy	73,5kA/105kA	73,5kA/105kA	73,5kA/105kA
Znamionowy 1s prąd wytrzymywany Icw	35kA/50kA	35kA/50kA	35kA/50kA
Przekroje przewodów przyłączanych do zacisków (Cu)	szyna Cu 2x50x5	szyna Cu 2x50x6	szyna Cu 2x50x8

Dane techniczne styków pomocniczych

Mogą być montowane na rozłącznikach z bezpośrednią rączką lub za drzwiami
Wyłączają przed stykami głównymi
Styki przełączające
Do zamontowania na górze rozłącznika
Dane: Ie = 10A przy 400V ~ AC12 - Ie = 10A przy 400V ~ AC13 - Ie = 1,4A przy 48V ⎓ DC13

Rozłączniki bezpiecznikowe i rozłączniki z wyzwalaczem ● str. B.40
Rozłączniki silnikowe i silnikowe rozłączniki przełączające ● str. B.42
Ręczne rozłączniki przełączające ● str. B.46
Rozłączniki 6-biegunowe ● str. B.46

Dane techniczne ● Rozdz C
Rysunki montażowe ● Rozdz D
Wymiary ● Rozdz E

DILOS 6S - Rozłączniki do montaąu ściennego

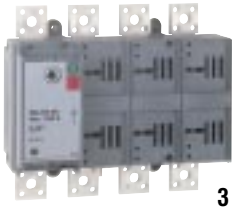

	Opis	In (A)	Nr. katal.	Nr. odn.	Opak.
35kA					
3 bieg.	Widoczne styki. Bez rączki.	800	D/661365-231	**731570**	1
		1000	D/661366-231	**731584**	1
		1250	D/661367-231	**731557**	1
4 bieg.	Widoczne styki. Bez rączki.	800	D/661465-231	**731662**	1
		1000	D/661466-231	**731677**	1
		1250	D/661467-231	**731691**	1
3 bieg.+NF	Zwarty punkt neutralny. Widoczne styki. Bez rączki.	800	D/661565-231	**731733**	1
		1000	D/661566-231	**731737**	1
		1250	D/661567-231	**731741**	1
50kA					
3 bieg.	Widoczne styki. Bez rączki.	800	D/661365-251	**731571**	1
		1000	D/661366-251	**731585**	1
		1250	D/661367-251	**731601**	1
4 bieg.	Widoczne styki. Bez rączki.	800	D/661465-251	**731663**	1
		1000	D/661466-251	**731678**	1
		1250	D/661467-251	**731692**	1
3 bieg.+NF	Zwarty punkt neutralny. Widoczne styki. Bez rączki.	800	D/661565-251	**731734**	1
		1000	D/661566-251	**731738**	1
		1250	D/661567-251	**731742**	1

Akcesoria



Pojedyncze rączki dla wersji 35kA

D/661960-231 **731786** 1

Bezpośrednie, czarne z przeźroczystą osłoną styków głównych (3 bieguny)

D/662960-231 **731882** 1

Czarne z wałkiem przedłużającym (300 mm - 12x12 mm) do zamontowania w drzwiach - IP65 - Zamykane na kłódkę w pozycji WYŁĄCZ (3 kłódki 6,3 mm) - zamykane na klucz (Fiat)



D/662960-232 **731883** 1

Czarne z wałkiem przedłużającym (300 mm - 12x12 mm) do zamontowania w drzwiach - IP65 - Zamykane na kłódkę w pozycji WYŁĄCZ (3 kłódki 6,3 mm) - zamykane na klucz (Fiat)



Rączki podwójne dla wersji 50kA



D/661960-251 **731788** 1

Bezpośrednie, czarne z przeźroczystą osłoną styków głównych (3P)

D/662960-251 **731884** 1

Czarne z wałkiem przedłużającym (300 mm - 12x12 mm) do zamontowania w drzwiach - IP65 - Zamykane na kłódkę w pozycji WYŁĄCZ (3 kłódki 6,3 mm) i z wkładanym zamknięciem na klucz (Fiat)



D/662960-252 **731885** 1

Czarne z wałkiem przedłużającym (300 mm - 12x12 mm) do zamontowania w drzwiach - IP65 - Zamykane na kłódkę w pozycji WYŁĄCZ (3 kłódki 6,3 mm) z blokadą i z wkładanym zamknięciem na klucz (Fiat)



Zamknięcie drzwi

D/062960-240 **730857** 1

Z kluczem wkładanym Fiata (kod H235)
Zamknięcie w pozycji WYŁĄCZ
klucz wyjmowany w pozycji WYŁĄCZ



System zamykania na kłódkę

D/661960-245 **731787** 1

Do rączki bezpośredniej



Pokrywy

D/662962-223 **731895** 1

1 Skrzynkowa pokrywa górnych zacisków przeźroczysta



D/662962-224 **731896** 1

1 Skrzynkowa pokrywa górnych zacisków przeźroczysta



D/662962-227 **731898** 1

Przeźroczysta osłona styków głównych (3 bieguny)

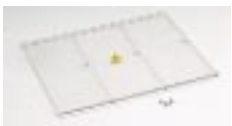

Styki pomocnicze (CO)

D/661971-201 **731794** 1

1NO+1NZ



D/661971-202 **731795** 1

2NO+2NZ



Dane techniczne patrz strona B.16

Rozłączniki do montażu ściennego

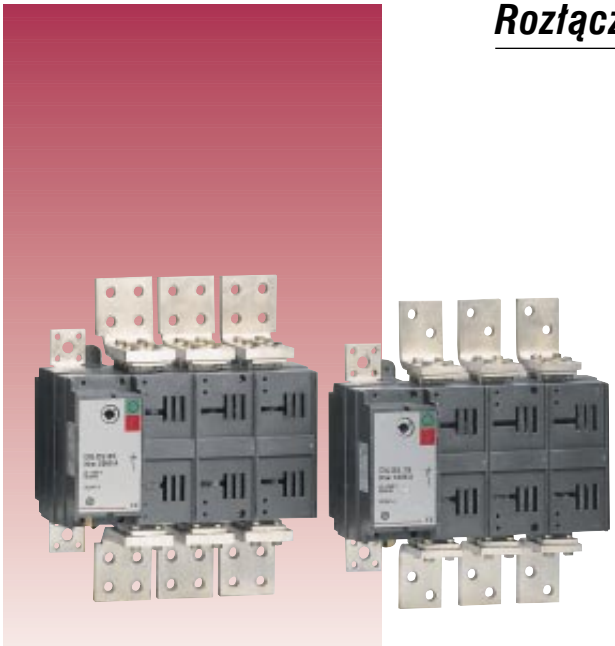

Dilos 7S - 1600A
Dilos 8S - 2000A/2500A



Zastosowania



Aprobaty

Certyfikat CESI

Wykonanie

Montaż tablicowy
Rozłącznik główny
Funkcja odłącznika
Z wyzwalaczem (Alarm dzwonkowy)
Z napędem silnikowym
Jako przełącznik
Widoczna pozycja styków
Mechanizm szybkiego załączania i wyłączania
Niezależne otwieranie i zamykanie
Wymuszone wskazanie pozycji styku (PCI)
Pokrętło z mechanizmem blokady
Podwójne styki nożowe - wysoka odporność na prąd zwarcia
Liczba biegunów 3 - 4

Normy

IEC 60947-1 i IEC 60947-3, DIN VDE 0660 Teil 107,
DIN VDE 0113 Teil 1, BS EN 60947-3, CEI 17-11(Fasc. 1039),
EN 60947-3, NBN EN 60947-3, NF C 63-130

Dane techniczne

Znamionowy prąd cieplny	*1600A*	*2000A*	*2500A*
Znamionowe napięcie pracy Ue	1000V	1000V	1000V
Znamionowe napięcie izolacji Ui	1500V	1500V	1500V
Wartość szczytowa wytrzymywanego prądu zwarcia	105kA	105kA	105kA
Znamionowy prąd zwarciowy	105kA	105kA	105kA
Znamionowy 1s prąd wytrzymywany Icw	50kA	50kA	50kA
Przekroje przewodów przyłączanych do zacisków (Cu)	szyna Cu 2x60x10	szyna Cu 2x80x10	szyna Cu 2x80x10

Rozłączniki bezpiecznikowe i rozłączniki z wyzwalaczem ● str. B.40
Rozłączniki silnikowe i silnikowe rozłączniki przełączające ● str. B.42
Ręczne rozłączniki przełączające ● str. B.46
Rozłączniki 6-biegunowe ● str. B.46

Dane techniczne ● Rozdz C
Rysunki montażowe ● Rozdz D
Wymiary ● Rozdz E

DILOS 7S - Rozłaczniki do montażu ściennego



1600A	Opis	In (A)	Nr. katal.	Nr. odn.	Opak.
3 bieg.	Widoczne styki. Bez rączki	1600	D/661371-251	**731618**	1
3 bieg.+N	Widoczne styki. Bez rączki	1600	D/661771-251	**731752**	1
4 bieg.	Widoczne styki. Bez rączki	1600	D/661471-251	**731706**	1

DILOS 8S - Rozłączniki do montażu ściennego



2000A	Opis	In (A)	Nr. katal.	Nr. odn.	Opak.
3 bieg.	Widoczne styki. Bez rączki	2000	D/661382-251	**731632**	1
3 bieg.+N	Widoczne styki. Bez rączki	2000	D/661782-251	**731754**	1
4 bieg.	Widoczne styki. Bez rączki	2000	D/661482-251	**731719**	1



2000A					
3 bieg.	Widoczne styki. Bez rączki	2500	D/661385-251	**731646**	1
3 bieg.+N	Widoczne styki. Bez rączki	2500	D/661785-251	**731761**	1
4 bieg.	Widoczne styki. Bez rączki	2500	D/661485-251	**731728**	1

Akcesoria



Podwójne rączki

D/661960-251	**731788**	1

Bezpośrednie, czarne z przeźroczystą osłoną styków (3 bieguny)

D/662960-251	**731884**	1

Czarne z wałkiem przedłużającym (300 mm - 12x12 mm) do zamontowania w drzwiach - IP65 - Zamykane na kłódkę w pozycji WYŁĄCZ (3 kłódki 6,3 mm) i na klucz (Fiat)

D/662960-252	**731885**	1

Czarne z wałkiem przedłużającym (300 mm - 12x12 mm) do zamontowania w drzwiach - IP65 - Zamykane na kłódkę w pozycji WYŁĄCZ (3 kłódki 6,3 mm) z mechanizmem blokady i z wkładanym zamknięciem na klucz (Fiat)





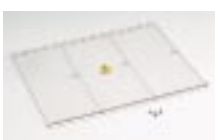

Pokrywa styków

D/662962-227	**731898**	1

Przeźroczysta osłona styków głównych (3 bieguny)

Wkładane zamknięcie drzwi

D/062960-240	**730857**	1

Z kluczem Fiata (kod H235)
Zamknięcie w pozycji WYŁĄCZ
Klucz wyjmowany w pozycji WYŁĄCZ



System zamykania na kłódkę

D/661970-245	**731792**	1

Do rączek bezpośrednich Dilos 7S i Dilos 8S 2000A

D/661980-245	**731798**	1

Do rączki bezpośredniej Dilos 8S 2500A



Styki pomocnicze (CO)

D/661971-201	**731794**	1

1NO+1NZ



D/661971-202	**731795**	1

2NO+2NZ



Dane techniczne, patrz strona B.16

Rozłączniki do montażu ściennego



Dilos 9S - 3150A
Dilos 9 - 4000A





Zastosowania



Aprobaty

CESI certyfikat 3150A

Wykonanie

Montaż tablicowy
Rozłącznik główny
Funkcja odłącznika
Z napędem silnikowym
Widoczna pozycja styków
Mechanizm szybkiego załączania i wyłączania
Niezależne otwieranie i zamykanie
Wymuszone wskazanie pozycji styku (PCI)
Pokrętło z mechanizmem blokady
Podwójne styki nożowe - wysoka odporność na prąd zwarcia
Liczba biegunów 3 - 4

Normy

IEC 60947-1 i IEC 60947-3, DIN VDE 0660 Teil 107,
DIN VDE 0113 Teil 1, BS EN 60947-3, CEI 17-11 (Fasc. 1039),
EN 60947-3, NBN EN 60947-3, NF C 63-130

Dane techniczne

Znamionowy prąd cieplny	*3150A*	*4000A*
Znamionowe napięcie pracy Ue	1000V	1000V
Znamionowe napięcie izolacji Ui	1500V	1500V
Wartość szczytowa wytrzymywanego prądu zwarcia	105kA	105kA
Znamionowy prąd zwarciowy	105kA	105kA
Znamionowy 1s prąd wytrzymywany Icw	50kA	50kA
Przekroje przewodów przyłączanych do zacisków (Cu)	szyna Cu 2x100x10	szyna Cu 2x100x10

Rozłączniki bezpiecznikowe i rozłączniki z wyzwalaczem ● str. B.40
Rozłączniki silnikowe i silnikowe rozłączniki przełączające ● str. B.42
Ręczne rozłączniki przełączające ● str. B.46
Rozłączniki 6-biegunowe ● str. B.46

Dane techniczne ● Rozdz C
Rysunki montażowe ● Rozdz D
Wymiary ● Rozdz E

DILOS 9S - Rozłączniki do montażu ściennego

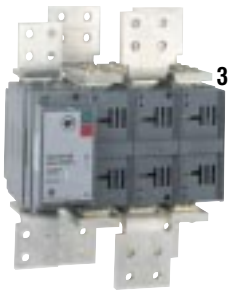

	Opis	In (A)	Nr. katal.	Nr. odn.	Opak.
3 bieg.	Widoczne styki. Bez rączki	3150	D/661393-251	**731654**	1
3 bieg.+N	Widoczne styki. Bez rączki	3150	D/661793-251	**731769**	1

Akcesoria







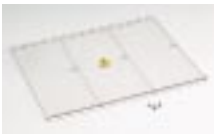

D/661960-251	**731788**	1
(3 bieguny)		
D/662960-251	**731884**(1)	1
D/662960-252	**731885**(1)	1
1-		
D/662962-227	**731898**	1
(3 bieguny)		

D/062960-240	**730857**	1

System zamykania na kłódkę

D/661990-245	**731800**	1
Do rączki bezpośredniej		

(CO)

D/661971-201	**731794**	1
1NO+1NC		
D/661971-202	**731795**	1
2NO+2NC		

B.16









(1) Przedłużenie od rozłącznika do do rączki: max. 423 mm.

DILOS 9 - Rozłączniki do montażu ściennego

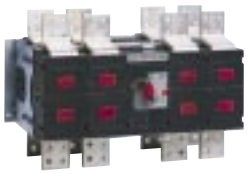

	Opis	In (A)	Nr. katal.	Nr. odn.	Opak.
3 bieg.	Widoczne styki. Bez rączki	4000	D/061394-201	**730743**	1
3 bieg.+N	Widoczne styki. Bez rączki	4000	D/061494-201	**730757**	1

Akcesoria



Podwójne rączki

D/061990-271	**731357**	1

Bezpośrednie, czarne z metalową wkładką sprzęgającą

D/062990-261	**731359**(1)	1

Czarne z wałkiem przedłużającym (300 mm - 12x12 mm) do zamontowania w drzwiach - IP65 - z mechanizmem blokady - i wkładanym zamknięciem na klucz (Fiat), z metalową wkładką sprzęgającą



Pokrywa styków

D/062972-227	**731498**	1

Przeźroczysta osłona styków głównych (3 bieguny)

Zamknięcie drzwi

D/062960-240	**730857**	1

Wkładane zamknięcie na klucz Fiat (kod H235)
Zamknięcie w pozycji WYŁĄCZ
Klucz wyjmowany w pozycji WYŁĄCZ



Styki pomocnicze (CO)

D/062961-201	**730860**	1

1NO+1NZ

D/062961-202	**730861**	1

2NO+2NZ



Dane techniczne, patrz strona B.16

(1) Przedłużenie od rozłącznika do do rączki: max. 520 mm.

Uwagi

Rozłączniki bezpiecznikowe



Fulos 000 DIN - 125A
Fulos 000 NF - 125A
Fulos 000 BS - 100A(1)



Zastosowania



Aprobaty

KEMA EUR

Dodatkowe urządzenia

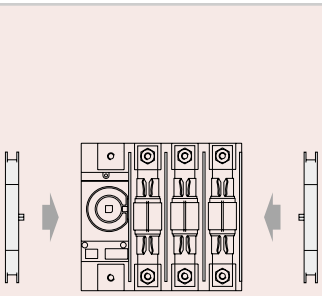

Wykonanie

Montaż tablicowy
Rozłącznik bezpiecznikowy bezpieczeństwa (główny rozłącznik)
Funkcja odłącznika
Widoczna pozycja styków - Przeźroczysta pokrywa
Mechanizm szybkiego załączania i wyłączania
Niezależne otwieranie i zamykanie
Wymuszone wskazanie pozycji styku (PCI)
Bardzo małe straty mocy
Bezpiecznik całkowicie odłączony w pozycji WYŁĄCZ
Pokrętło z mechanizmem blokady
Podwójne styki nożowe - wysoka odporność na prąd zwarcia
Liczba biegunów 3 - 4

Normy

Dla rozłączników
IEC 60947-1 i IEC 60947-3, DIN VDE 0660 Teil 107,
BS EN 60947-3, CEI 17-11 (Fasc. 1039), EN 60947-3,
NBN EN 60947-3, NF C 63-130
Dla rozłączników bezpieczeństwa (czerwono/żółty) zgodnie z DIN VDE 0113 Teil 1

Dla bezpieczników
IEC 60269-2-1, BS 88 Części 1 & 2 1988, DIN VDE 0636 Teil 1,
NF EN 60269-1, NF C 63-211, NF C 63-210

Dane techniczne

	DIN 000	NF	BS A2-A3
Znamionowy prąd cieplny	*125A*	*125A*	*100A*
Znamionowe napięcie pracy Ue	690V	690V	690V
Znamionowe napięcie izolacji Ui	1000V	1000V	1000V
Znamionowy prąd zwarciowy	50kA	50kA	50kA
Przekroje przewodów przyłączanych do zacisków (Cu)	6-50mm^2	6-50mm^2	6-50mm^2

(1) Również dostępne BS OS 100 M125

Dane techniczne ● rozdz. C
Rysunki montażowe ● rozdz. D
Wymiary ● rozdz. E

OK in Word-file, not in the master

FULOS 000 - Rozłączniki bezpiecznikowe







Zgodnie z DIN	Opis	In (A)	Nr. katal.	Nr. odn.	Opak.
3 bieg.	NH 000 - NH 00	32	D/062311-231	**730817**	1
		63	D/062311-261	**730818**	1
		125	D/062311-201	**730560**	1
3 bieg.+N	NH 000 - NH 00	32	D/062411-231	**730829**	1
		63	D/062411-261	**730830**	1
		125	D/062411-201	**730576**	1
3 bieg.+NF	NH 000 - NH 00	32	D/062511-231	**730841**	1
		63	D/062511-261	**730842**	1
		125	D/062511-201	**730592**	1
Zgodnie z NF 3 bieg.	NF 14 x 51	50	D/062313-201	**730820**	1
	NF 22 x 58	125	D/062314-201	**730821**	1
3 bieg.+N	NF 14 x 51	50	D/062413-201	**730832**	1
	NF 22 x 58	125	D/062414-201	**730833**	1
3 bieg.+NF	NF 14 x 51	50	D/062513-201	**730844**	1
	NF 22 x 58	125	D/062514-201	**730845**	1
Zgodnie z BS 3 bieg.	BS A2 (TIA - 690V)	32	D/062312-221	**731053**	1
	BS A3 (TIA / TIS - 690V)	63	D/062312-231	**730819**	1
	BS A3 (TIS / OS - 440V) (OS 100 M125)	100	D/062312-232	**731919**	1
3 bieg.+N	BS A2 (TIA - 690V)	32	D/062412-221	**731054**	1
	BS A3 (TIA / TIS - 690V)	63	D/062412-231	**730831**	1
	BS A3 (TIS / OS - 440V) (OS 100 M125)	100	D/062412-232	**731921**	1
3 bieg.+NF	BS A2 (TIA - 690V)	32	D/062512-221	**731055**	1
	BS A3 (TIA / TIS - 690V)	63	D/062512-231	**730843**	1
	BS A3 (TIS / OS - 440V) (OS 100 M125)	100	D/062512-232	**731923**	1

FULOS 000 - Rozłączniki bezpiecznikowe bezpieczeństwa



Zgodnie z DIN	Opis	In (A)	Nr. katal.	Nr. odn.	Opak.
3 bieg.	NH 000 - NH 00 Żółta nalepka, Zgodnie z DIN VDE 0113 Teil 1	32	D/062311-233	**731017**	1
		63	D/062311-263	**731019**	1
		125	D/062311-203	**730561**	1
3 bieg.+N	NH 000 - NH 00 Żółta nalepka, zgodnie z DIN VDE 0113 Teil 1	32	D/062411-233	**731021**	1
		63	D/062411-263	**731023**	1
		125	D/062411-203	**730577**	1

Akcesoria



Rączki bezpośrednie

D/062910-251	**731436**	1
Niskie szare		
D/062910-253	**731437**	1
Niskie czerwone		

Rączki do drzwi wewnętrznych

Zmniejszona wysokość 55 mm

Z wałkiem przedłużającym

300 mm

P65 - Zamykane na kłódkę

D/062927-202	**731056**	1
Czarne		
D/062927-203	**731351**	1
Czerwono/żółte		



Akcesoria Fulos 000 (ciąg dalszy)



Rączki do pokryw lub drzwi
IP65 - Zamykane na kłódkę - blokada
Z wałkiem przedłużającym 300 mm (8/8)

D/062920-201	**730661**	1
Czarne		
D/062920-203	**730662**	1
Czerwono/ żółte		
D/062920-221	**730663**	1
Czarne zamykane na wkładany klucz (Ronis 1104)		
D/062920-223	**730664**	1
Czerwono/ żółte zamykane na wkładany klucz (Ronis 1104)		
D/062920-281	**730853**	1
Specjalny zestaw dla rozłączników z punktem neutralnym z prawej strony, czarne		
D/062920-283	**730854**	1
Specjalny zestaw dla rozłączników z punktem neutralny z prawej strony, czerwono/ żółte		

System przełączeniowy (I-O-II)
Z wałkiem przedłużającym 300 mm, rączką, uszczelką, kołnierzem i szablonem
IP65 - blokada

D/062910-205	**730655**	1
Z szarą rączką		
D/062910-207	**731347**	1
Z czerwono/żółtą rączką		



Jak wyżej ale z rączką o wysokości 55 mm

D/062927-265	**731453**	1
Z czarna rączką IP65		
D/062927-267	**731552**	1
Z czerwono/żółtą rączką		



System (I-O) 6/8 biegunowy
Z wałkiem przedłużającym 300 mm, rączką, uszczelką, kołnierzem i szablonem
IP65 - blokada

D/062910-206	**730656**	1
Z szarą rączką		





Wkładane zamknięcie na klucz

D/769080-000	**769080**	1
do rączek (Ronis 1104)		

Standardowe styki pomocnicze
Do dodania z jednej strony

D/061901-001	**730252**	1
1biegun CO		
D/061901-002	**730253**	1
2bieguny CO		





Pokrywa ochronna bezpieczników

D/062912-225	**730614**	1
3 bieguny		

Wyprzedzające styki pomocnicze
(wcześniejsze otwarcie i wcześniejsze zamykanie)
Do montażu wewnątrz

D/062911-201	**730608**	1
1CO		
D/062911-202	**730609**	1
2 CO		





klucz imbusowy

D/061000-097	**730000**	1
Izolowany S5 - L = 200 mm		

Uwagi

Rozłączniki bezpiecznikowe



Fulos 00 DIN - 160A
Fulos 00 BS - 200A



Zastosowania



Aprobaty

KEMA EUR

Dodatkowe urządzenia

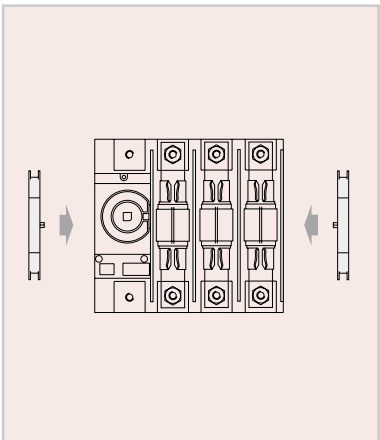

Wykonanie

Montaż tablicowy
Rozłącznik bezpiecznikowy bezpieczeństwa (rozłącznik główny)
Funkcja odłącznika
Widoczna pozycja styku - przeźroczysta pokrywa
Szybki mechanizm zamykania i wyłączania
Niezależne otwieranie i zamykanie
Wymuszone wskazanie pozycji styku (PCI)
Bardzo małe straty mocy
W pozycji "OFF" ("WYŁĄCZ") bezpiecznik całkowicie odłączony
Rączka z mechanizmem blokady
Podwójne styki nożowe - wysoka odporność na prąd zwarciowy
Liczba biegunów 3 - 4

Normy

Dla rozłączników
IEC 60947-1 i IEC 60947-3, DIN VDE 0660 Teil 107,
BS EN 60947-3, CEI 17-11 (Fasc. 1039), EN 60947-3,
NBN EN 60947-3, NF C 63-130
Rozłącznik bezpieczeństwa (czerwono/zółty) zgodnie z DIN VDE 0113 Teil 1
Dla bezpieczników
IEC 60269-2-1, BS 88 Część 2 1988, DIN VDE 0636 Teil 1,
NF EN 60269-1, NF C 63-211, NF C 63-210

Dane techniczne

	DIN 00	BS A4
Znamionowy prąd cieplny	*160A*	*200A*
Znamionowe napięcie pracy Ue	690V	690V
Napięcie znamionowe izolacji Ui	1000V	1000V
Znamionowy prąd zwarciowy	100kA	100kA
Przekroje przewodów przyłączanych do zacisków(Cu)	30 x 6 mm^2	30 x 6 mm^2

Dane techniczne ● Rozdz. C
Rysunki montażowe ● Rozdz. D
Wymiary ● Rozdz. E

FULOS 00 - Rozłączniki bezpiecznikowe



Zgodnie z DIN	Opis	In (A)	Nr. katal.	Nr. odn.	Opak.
3 bieg.	NH 00	160	D/062321-201	**730563**	1
3 bieg.+N	NH 00	160	D/062421-201	**730579**	1
3 bieg.+NF	NH 00	160	D/062521-201	**730595**	1



Zgodnie z BS					
3 bieg.	BS A4 (TCP Ø 26 - 690V)	100	D/062322-241	**730822**	1
	BS A4 (TCP / TFP Ø 33,7 - 690V)	200	D/062322-242	**731925**	1
3 bieg.+N	BS A4 (TCP Ø 26 - 690V)	100	D/062422-241	**730834**	1
	BS A4 (TCP / TFP Ø 33,7 - 690V)	200	D/062422-242	**731927**	1
3 bieg.+NF	BS A4 (TCP Ø 26 - 690V)	100	D/062522-241	**730846**	1
	BS A4 (TCP / TFP Ø 33,7 - 690V)	200	D/062522-242	**731929**	1

FULOS 00 - Rozłącznik bezpiecznikowy bezpieczeństwa

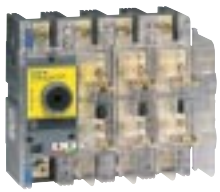

Zgodnie z DIN	Opis	In (A)	Nr. katal.	Nr. odn.	Opak.
3 bieg.	NH 00 - żółta nalepka zgodnie z DIN VDE 0113 Teil 1	160	D/062321-203	**730564**	1
3 bieg.+N	NH 00 - żółta nalepka zgodnie z DIN VDE 0113 Teil 1	160	D/062421-203	**730580**	1

Akcesoria



Rączki bezpośrednie

D/062910-251	**731436**	1
Niskie szare		
D/062910-253	**731437**	1
Niskie czerwone		



Rączki do drzwi wewnętrznych

Zmniejszona wysokość 55 mm
Z wałkiem przedłużającym
300 mm
IP65 - zamykane na kłódkę

D/062927-202	**731056**	1
Czarne		
D/062927-203	**731351**	1
Czerwono/żółte		



Zamkniecie na klucz

D/769080-000	**769080**	1
Wkładane do rączek (Ronis 1104)		

Rączki do pokryw lub drzwi

IP65 - Blokada - Zamykane
na kłódkę
Z wałkiem przedłużającym
300 mm (8/8)

D/062920-201	**730661**	1
Czarne		
D/062920-203	**730662**	1
Czerwono/żółte		
D/062920-221	**730663**	1
Czarne z wkładanym zamkiem na klucz (Ronis 1104)		
D/062920-223	**730664**	1
Czerwono/żółte z wkładanym zamkiem na klucz (Ronis 1104)		
D/062920-281	**730853**	1
Specjalny zestaw dla rozłączników z punktem neutralnym z prawej strony, czarny		
D/062920-283	**730854**	1
Specjalny zestaw dla rozłączników z punktem neutralnym z prawej strony, czerwono/żółty		



Akcesoria Fulos 00 (ciąg dalszy)



System przełączeniowy (I-O-II)
Z wałkiem przedłużającym 300 mm, rączką, uszczelką, kołnierzem i szablonem
IP65 - blokada

D/062920-265	**730665**	1
Z szarą rączką		
D/062920-267	**731348**	1
Z czerwono/żółtą rączką		



Jak wyżej ale z rączką o wysokości 55 mm do drzwi wewnętrznych

D/062937-265	**731455**	1
Z czarną rączką		
D/062937-267	**731554**	1
Z czerwono/żółtą rączką		



System (I-O) 6/8 biegunowy
z wałkiem przedłużającym 300 mm, rączką, uszczelką, kołnierzem i szablonem
IP65 - blokada

D/062920-266	**730666**	1
Z szarą rączką		



Standardowe styki pomocnicze
Do dodania z jednej strony

D/061901-001	**730252**	1
1 biegun CO		
D/061901-002	**730253**	1
2 bieguny CO		



Wyprzedzające styki pomocnicze
(wcześniejsze otwarcie i wcześniejsze zamykanie)
Do montażu wewnątrz

D/062921-201	**730610**	1
1CO		
D/062921-202	**730611**	1
2 CO		



Tylne połączenia z pokrywą

D/062922-253	**730629**	1
Zestaw 3 sztuk		
D/062922-254	**730630**	1
Zestaw 4 sztuk		



Klucz imbusowy

D/061000-097	**730000**	1
Izolowany S5 - L = 200 mm		

Osłona bezpieczników

D/062922-225	**730617**	1
3 bieguny		



Zaciski (Cu lub Al 185 mm^2)

D/062922-213	**730627**	1
Zestaw 3 zacisków z pokrywą		
D/062922-214	**730628**	1
Zestaw 4 zacisków z pokrywą		



D/062922-203	**730625**	1
Zestaw 3 zacisków z pokrywą		
D/062922-204	**730626**	1
Zestaw 4 zacisków z pokrywą		



Pokrywy zacisków 4 biegunowe

D/062922-220	**730615**	1
Zestaw 2 długich pokryw zacisków, skrzynkowe		
Przystosowane do plombowania		



D/062922-226	**731459**	1
Zestaw 2 krótkich pokryw zacisków, skrzynkowe		
IP20 - Przystosowane do plombowania		



D/062922-221	**730616**	1
Zestaw 2 połączeniowych pokryw przykręcanych śrubami		



Uwagi

Rozłączniki bezpiecznikowe



Fulos 1 DIN - 250A
Fulos 2 DIN - 400A
Fulos 1 BS - 200A(1)
Fulos 2 BS - 400A



Zastosowania



Aprobaty

KEMA KEUR

Dodatkowe urządzenia

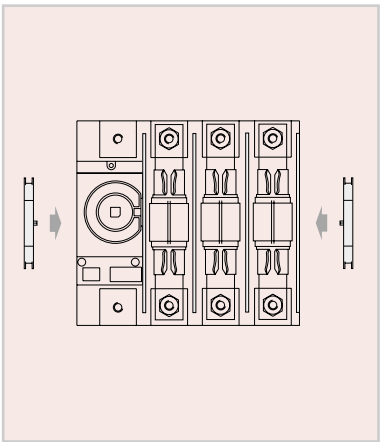

Wykonanie

Montaż tablicowy
Rozłącznik bezpiecznikowy bezpieczeństwa (główny rozłącznik)
Funkcja odłącznika
Widoczna pozycja styku - przeźroczysta pokrywa
Szybki mechanizm zamykania i wyłączania
Niezależne otwieranie i zamykanie
Wymuszone wskazanie pozycji styku (PCI)
Bardzo małe straty mocy
W pozycji "OFF" ("WYŁĄCZ") bezpiecznik całkowicie odłączony
Rączka z mechanizmem blokady
Podwójne styki nożowe - wysoka odporność na prąd zwarciowy
Liczba biegunów 3 - 4

Normy

Dla rozłączników
IEC 60947-1 i IEC 60947-3, DIN VDE 0660 Teil 107,
BS EN 60947-3, CEI 17-11 (Fasc. 1039), EN 60947-3,
NBN EN 60947-3, NF C 63-130
Rozłącznik bezpieczeństwa (czerwono/zółty) zgodnie z DIN VDE 0113 Teil 1
Dla bezpieczników
IEC 60269-2-1, BS 88 Część 2 1988, DIN VDE 0636 Teil 1,
NF EN 60269-1, NF C 63-211, NF C 63-210

Dane techniczne

	DIN 1/2	BS B1-B4
Znamionowy prąd cieplny	*250A/400A*	*200A/400A*
Znamionowe napięcie pracy Ue	690V	690V
Napięcie znamionowe izolacji Ui	1000V	1000V
Znamionowy prąd zwarciowy	100kA	100kA
Przekroje przewodów przyłączanych do zacisków (Cu)	2x40x6	2x40x6

(1) BS A4 GMTF - 415V - 400A

Dane techniczne ● Rozdz. C
Rysunki montażowe ● Rozdz. D
Wymiary ● Rozdz. E

FULOS 1 - Rozłaczniki bezpiecznikowe

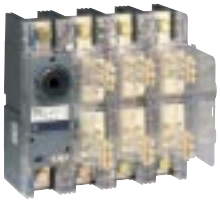

Zgodnie z DIN

	Opis	In (A)	Nr. katal.	Nr. odn.	Opak.
3 bieg.	NH 1	250	D/062341-201	**730569**	1
3 bieg.+N	NH 1	250	D/062441-201	**730585**	1
3 bieg.+NF	NH 1	250	D/062541-201	**730601**	1

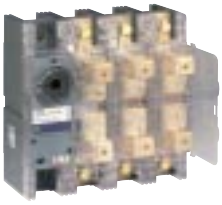

Zgodnie z BS

3 bieg.	BS B1-B2 (TC / TF Ø 33,7 - 690V)	200	D/062342-221	**730823**	1
	BS B4 (GMTF Ø 40,4 - 415V)	400	D/062342-222	**731931**	1
3 bieg.+N	BS B1-B2 (TC / TF Ø 33,7 - 690V)	200	D/062442-221	**730835**	1
	BS B4 (GMTF Ø 40,4 - 415V)	400	D/062442-222	**731933**	1
3 bieg.+NF	BS B1-B2 (TC / TF Ø 33,7 - 690V)	200	D/062542-221	**730847**	1
	BS B4 (GMTF Ø 40,4 - 415V)	400	D/062542-222	**731935**	1

FULOS 1 - Rozłączniki bezpiecznikowe bezpieczeństwa

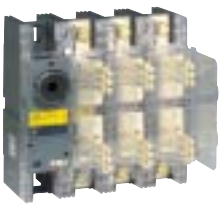

Zgodnie z DIN

	Opis	In (A)	Nr. katal.	Nr. odn.	Opak.
3 bieg.	NH 1	250	D/062341-203	**730570**	1
3 bieg.+N	NH 1	250	D/062441-203	**730586**	1

Akcesoria



Rączki bezpośrednie

D/062930-251	**731420**	1
Niskie szare		
D/062930-253	**731421**	1
Niskie czerwone		

Rączki do drzwi wewnętrznych

IP65 - Z wałkiem przedłużającym 300 mm, Zmniejszona wysokość 55 mm - Zamykane na kłódkę

D/062947-202	**731352**	1
Czarne		
D/062947-203	**731353**	1
Czerwono/zółte		





Rączki do pokryw lub drzwi

IP54 - Blokada - Zamykane na kłódkę z wałkiem przedłużającym 300 mm (14/14)

D/062940-241	**730667**	1
Szare		
D/062940-243	**730668**	1
Czerwono/zółte		
D/062940-281	**730855**	1
Specjalny zestaw dla rozłączników z punktem neutralnym z prawej strony: szary		

System przełączeniowy (I-O-II)

Z wałkiem przedłużającym 300 mm, rączką, uszczelką, kołnierzem i szablonem Zamykane na kłódkę

D/062940-265	**730669**	1
Z rączką IP54 - blokada		

Jak wyżej ale z rączką o wysokości 55 mm do drzwi wewnętrznych

D/062947-265	**731457**	1
Z czarną rączką IP65		





Akcesoria Fulos 1 (ciąg dalszy)



Standardowe styki pomocnicze
Do dodania z boku

D/061901-001	**730252**	1
1 biegun CO		
D/061901-002	**730253**	1
2 bieguny CO		



Wyprzedzające styki pomocnicze
(wcześniejsze otwarcie i wcześniejsze zamykanie)
do montażu wewnątrz

P9B10VN	**187002**	1
1 biegun NO		
P9B01VR	**187003**	1
1 biegun NZ		



Zaciski (Cu lub Al 240 mm^2)

D/062942-213	**730633**	1
Zestaw 3 zacisków z osłoną		
D/062942-214	**730634**	1
Zestaw 4 zacisków z osłoną		



Tylne połączenia z pokrywą

D/062942-253	**730635**	1
Zestaw 3 sztuk		
D/062942-254	**730636**	1
Zestaw 4 sztuk		

Osłona bezpieczników

D/062942-225	**730620**	1
3 bieguny		



Pokrywy zacisków - 4 bieguny

D/062942-220	**730618**	1
Zestaw 2 długich skrzynkowych pokryw zacisków		



D/062942-226	**731461**	1
Zestaw 2 krótkich skrzynkowych pokryw zacisków, IP20 - Przystosowane do plombowania		



D/062942-221	**730619**	1
Zestaw 2 połączeniowych pokryw przykręcanych śrubami - skrzynkowych		



FULOS 2 - Rozłączniki bezpiecznikowe

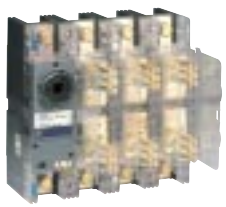

Zgodnie z DIN

Opis	In (A)	Nr. katal.	Nr. odn.	Opak.
3 bieg. NH 2	400	D/062351-201	**730572**	1
3 bieg.+N NH 2	400	D/062451-201	**730588**	1
3 bieg.+NF NH 2	400	D/062551-201	**730604**	1

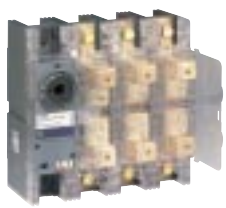

Zgodnie z BS

3 bieg. BS B3-B4 (TKF / TMF - 690V)	400	D/062352-241	**730824**	1
3 bieg.+N BS B3-B4 (TKF / TMF - 690V)	400	D/062452-241	**730836**	1
3 bieg.+NF BS B3-B4 (TKF / TMF - 690V)	400	D/062552-241	**730848**	1

Fulos 2



Rączki bezpośrednie

D/062930-251	**731420**	1

Niskie szare



Rączki do pokryw lub drzwi

IP54 - Blokada - Zamykane na kłódkę

Z wałkiem przedłużającym

300 mm (14/14)

D/062940-241	**730667**	1

Szare

D/062940-281	**730855**	1

Specjalny zestaw dla rozłączników z punktem neutralny z prawej strony: szary



Rączki do drzwi wewnętrznych

IP65 - Zamykane na kłódkę

D/062947-202	**731352**	1

Czarne, zmniejszona wysokość 55 mm

Z wałkiem przedłużającym 300 mm



Standardowe styki pomocnicze

Do dodania z jednej strony

D/061901-001	**730252**	1

1 biegun CO

D/061901-002	**730253**	1

2 biegun CO



Wyprzedzające styki pomocnicze

(wcześniejsze otwarcie i wcześniejsze zamykanie)

Do montażu wewnątrz

P9B10VN	**187002**	1

1 biegun NO

P9B01VR	**187003**	1

1 biegun NZ



Osłona bezpieczników

D/062942-225	**730620**	1

3 bieguny

System przyłączeniowy (I-O-II)

Z wałkiem przedłużającym

300 mm, rączką, uszczelką, kołnierzem i szablonem

Zamykane na kłódkę

D/062940-265	**730669**	1

Z rączką IP54 - blokada



Jak wyżej ale z rączką o wysokości 55 mm do drzwi wewnętrznych

D/062947-265	**731457**	1

Z czarną rączką IP65



Zaciski (Cu lub Al 240 mm^2)

D/062942-213	**730633**	1

Zestaw 3 skrzynek zaciskowych z pokrywą

D/062942-214	**730634**	1

Zestaw 4 zacisków z osłoną



Tylne połączenia z pokrywą

D/062942-253	**730635**	1

Zestaw 3 sztuk

D/062942-254	**730636**	1

Zestaw 4 sztuk



Pokrywy zacisków - 4 bieguny

D/062942-220	**730618**	1

Zestaw 2 długich skrzynkowych pokryw zacisków



D/062942-226	**731461**	1

Zestaw 2 krótkich skrzynkowych pokryw zacisków

IP20 - Przystosowane do plombowania



D/062942-221	**730619**	1

Zestaw 2 połączeniowych pokryw przykręcanych śrubami



Rozłączniki bezpiecznikowe do montażu tablicowego



Fulos 3S DIN - 630A
Fulos 3S BS - 800A



Zastosowania





Aprobaty

KEMA KEUR

Wykonanie

Montaż tablicowy
Rozłącznik bezpiecznikowy bezpieczeństwa (rozłącznik główny)
Funkcja odłącznika
Widoczna pozycja styku
Szybki mechanizm zamykania i wyłączania
Niezależne otwieranie i zamykanie
Wymuszone wskazanie pozycji styku (PCI)
Bardzo małe straty mocy
W pozycji "OFF" ("WYŁĄCZ") bezpiecznik całkowicie odłączony
Rączka z mechanizmem blokady
Podwójne styki nożowe - wysoka odporność na prąd zwarciowy
Liczba biegunów 3 - 4

Normy

Dla rozłączników
IEC 60947-1 i IEC 60947-3, DIN VDE 0660 Teil 107,
DIN VDE 0113 Teil 1, BS EN 60947-3, CEI 17-11 (Fasc. 1039),
EN 60947-3, NBN EN 60947-3, NF C 63-130
Dla bezpieczników
IEC 60269-2-1, BS 88 Część 2 1988, DIN VDE 0636 Teil 1, NF EN 60269-1, NF C 63-211, NF C 63-210

Dane techniczne

	DIN 3	BS C1-C2-C3
Znamionowy prąd cieplny	*630A*	*630A/800A*
Znamionowe napięcie pracy Ue	690V	690V
Napięcie znamionowe izolacji Ui	1000V	1000V
Znamionowy prąd zwarciowy	100kA	100kA
Przekroje przewodów przyłączanych do zacisków (Cu)	2x40x6	2x40x6

Rozłączniki bezpiecznikowe i rozłączniki z wyzwalaczem ● str. B.40
Rozłączniki silnikowe i silnikowe rozłączniki przełączające ● str. B.42
Ręczne rozłączniki przełączające ● str. B.46
Rozłączniki 6-biegunowe ● str. B.46

Dane techniczne ● Rozdz. C
Wymiary ● Rozdz. E

FULOS 3S - Rozłączniki bezpiecznikowe

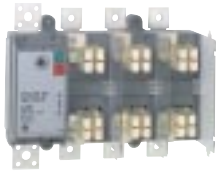

Zgodnie z DIN	Opis	In (A)	Nr. katal.	Nr. odn.	Opak.
3 bieg.	NH 3	630	D/662361-231	**731815**	1
3 bieg.+N	NH 3	630	D/662461-231	**731845**	1

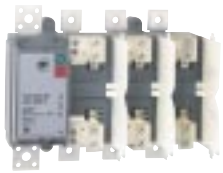

Zgodnie z BS					
3 bieg.	BS C1-C2 (TM / TTM - 690V)	630	D/662362-231	**731825**	1
	BS C3 (TLM - 690V)	800	D/662363-231	**731835**	1
3 bieg.+N	BS C1-C2 (TM / TTM - 690V)	630	D/662462-231	**731855**	1
	BS C3 (TLM - 690V)	800	D/662463-231	**731865**	1

Akcesoria



Pojedyncze rączki

D/662970-231 **731903** 1

Bezpośrednie czarne z pokrywą bezpieczników (3 bieguny)



D/662960-231 **731882** 1

Czarne z wałkiem przedłużającym (300 mm - 12x12 mm) do zamontowania w drzwiach - IP65 - Zamykane na kłódkę w pozycji WYŁĄCZ (3 kłódki 6,3 mm) i na wkładany klucz (Fiat)



D/662960-232 **731883** 1

Czarne z wałkiem przedłużającym (300 mm - 12x12 mm) do zamontowania w drzwiach - IP65 - Zamykane na kłódkę w pozycji WYŁĄCZ (3 kłódki 6,3 mm) i z mechanizmem blokady zamykane na wkładany klucz (Fiat)



Wkładane zamknięcie drzwi

D/062960-240 **730857** 1

Z kluczem Fiat (kod H235)
Zamknięcie w pozycji WYŁĄCZ
Klucz wyjmowany w pozycji WYŁĄCZ



System zamykania na kłódkę

D/661960-245 **731787** 1

Do rączki bezpośredniej

Pokrywy - przeźroczyste

D/662962-223 **731895** 1

1 Skrzynkowa pokrywa górnych zacisków



D/662962-224 **731896** 1

1 Skrzynkowa pokrywa górnych zacisków



D/662962-225 **731897** 1

Pokrywa bezpieczników (3 bieguny) przystosowana do plombowania



Zestaw połączeniowy

D/662972-229 **731906** 1

Do sygnalizacji przepalenia bezpiecznika



Styki pomocnicze (CO)

D/661971-201 **731794** 1

1NO+1NZ



D/661971-202 **731795** 1

2NO+2NZ



Dane techniczne, patrz strona B.16

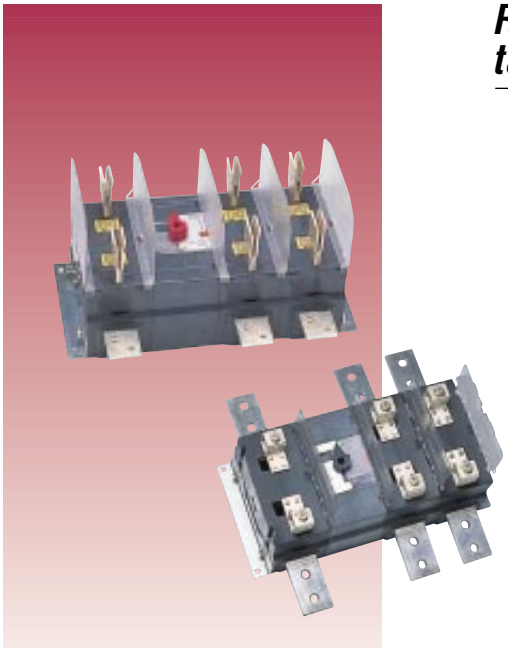

Rozłączniki bezpiecznikowe do montażu tablicowego

Fulos 4 DIN - 800/1000A
Fulos 4 BS - 1250A



Zastosowania



Aprobaty

KEMA KEUR

Wykonanie

Montaż panelowy
Rozłącznik bezpiecznikowy bezpieczeństwa (rozłącznik główny)
Funkcja odłącznika
Widoczna pozycja styku
Szybki mechanizm zamykania i wyłączania
Niezależne otwieranie i zamykanie
Wymuszone wskazanie pozycji styku (PCI)
Bardzo małe straty mocy
W pozycji "OFF" ("WYŁĄCZ") bezpiecznik całkowicie odłączony
Rączka z mechanizmem blokady
Podwójne styki nożowe - wysoka odporność na prąd zwarciowy
Liczba biegunów 3 - 4

Normy

Dla rozłączników
IEC 60947-1 i IEC 60947-3, DIN VDE 0660 Teil 107,
DIN VDE 0113 Teil 1, BS EN 60947-3, CEI 17-11 (Fasc. 1039),
EN 60947-3, NBN EN 60947-3, NF C 63-130
Dla bezpieczników
IEC 60269-2-1, BS 88 część 2 1988, DIN VDE 0636 Teil 1,
NF EN 60269-1, NF C 63-211, NF C 63-210

Dane techniczne

	DIN 4D	BS D1
Znamionowy prąd cieplny	*800A/1000A*	*1250A*
Znamionowe napięcie pracy Ue	690V	690V
Napięcie znamionowe izolacji Ui	1000V	1000V
Znamionowy prąd zwarciowy	100kA	100kA
Przekroje przewodów przyłączanych do zacisków (Cu)	2x50x6 Cu	2x50x6 Cu

Dane techniczne ● Rozdz. C
Wymiary ● Rozdz. E

FULOS 4 - Rozłączniki bezpiecznikowe

Zgodnie z DIN



	Opis	In (A)	Nr. katal.	Nr. odn.	Opak.
3 bieg.	NH 4D	1000	D/062371-201	**730773**	1
3 bieg.+N	NH 4D	1000	D/062471-201	**730777**	1

Zgodnie z BS

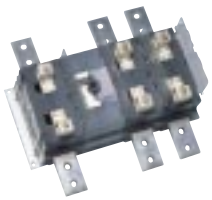

3 bieg.	BS D1 (TLU / TXU - 690V)	1250	D/062372-211	**730827**	1
3 bieg.+N	BS D1 (TLU / TXU - 690V)	1250	D/062472-211	**730839**	1

Akcesoria



Podwójne rączki

D/061980-271 | **730975** | 1

Bezpośrednie czarne



D/062970-261 | **730865** | 1

Czarne z wałkiem przedłużającym (300 mm - 12x12 mm) do zamontowania w drzwiach - IP65 - Zamykane na kłódkę w pozycji WYŁĄCZ (3 kłódki 6,3 mm) standardowo z mechanizmem blokady i zamykane na wkładany klucz (Fiat)



Zamknięcie drzwi

D/062960-240 | **730857** | 1

Z wkładanym kluczem Fiat (kod H235)
Zamknięcie w pozycji WYŁĄCZ
Rozszerzalne na klucz w pozycji WYŁĄCZ

Osłona bezpieczników

D/062972-225 | **730869** | 1

Przeźroczysta (1 biegun)



Zestaw połączeniowy

D/662972-229 | **731906** | 1

Do sygnalizacji przepalenia bezpiecznika



Styki pomocnicze (CO)

D/062961-201 | **730860** | 1

1NO+1NZ

D/062961-202 | **730861** | 1

2NO+2NZ

Dane techniczne, patrz strona B.16

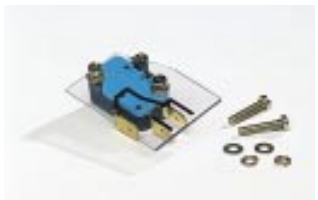



Rozłączniki i rozłączniki bezpiecznikowe - 50kA z wyzwalaczem - BA (alarm dzwonkowy)

Dilos BA 800A do 2000A
Fulos BA 630A - 800A

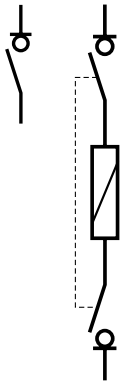

Zastosowania



Aprobaty

KEMA KEUR

Wykonanie

Montaż tablicowy
Rozłącznik bezpiecznikowy bezpieczeństwa (rozłącznik główny)
Funkcja odłącznika
Z wyzwalaczem (alarm dzwonkowy)
Widoczna pozycja styku - przeźroczysta pokrywa
Szybki mechanizm zamykania i wyłączania
Niezależne otwieranie i zamykanie
Wymuszone wskazanie pozycji styku (PCI)
Podwójne styki nożowe - wysoka odporność na prąd zwarciowy
Liczba biegunów 3 - 4

Normy

IEC 60947-1 i IEC 60947-3, DIN VDE 0660 Teil 107,
BS EN 60947-3, CEI 17-11 (Fasc. 1039), EN 60947-3,
NBN EN 60947-3, NF C 63-130

Działanie

Ręczne rozłączniki z alarmem dzwonkowym (BA) są dostarczane z urządzeniem do zdalnego wyzwalania za pomocą cewki prądowej. Przycisk załączający na tablicy lub zdalny pozwala na wyłączenie. Standardowo z pomocniczym stykiem do sygnalizacji. Standardowym napięciem cewki jest 230V ac.

Dane techniczne ● Rozdz. C.4/C.6
Wymiary ● Rozdz. E.10/E.11

Na zamówienie:
Napięciem cewki 24V dc - 400V ac - 110V ac

DILOS 6S BA - Rozłaczniki bezpiecznikowe



	Opis	In (A)	Nr. katal.	Nr. odn.	Opak.
3 bieg.	Z rączką do drzwi z blokadą IP65 i przeźroczystą osłoną styków głównych 230 V ac	800	D/661365-273	**731574**	1
		1000	D/661366-273	**731588**	1
		1250	D/661367-273	**731606**	1
4 bieg.	Z rączką do drzwi z blokadą IP65 i przeźroczystą osłoną styków głównych 230 V ac	800	D/661465-273	**731667**	1
		1000	D/661466-273	**731681**	1
		1250	D/661467-273	**731695**	1

DILOS 7S BA - Rozłączniki

	Opis	In (A)	Nr. katal.	Nr. odn.	Opak.
3 bieg.	Z rączką do drzwi z blokadą IP65 i przeźroczystą osłoną styków głównych 230 V ac	1600	D/661371-273	**731621**	1
4 bieg.	Z rączką do drzwi z blokadą IP65 i tprzeźroczystą osłoną styków głównych 230 V ac	1600	D/661471-273	**731709**	1

DILOS 8S BA - Rozłączniki

	Opis	In (A)	Nr. katal.	Nr. odn.	Opak.
3 bieg.	Z rączką do drzwi z blokadą IP65 i przeźroczystą osłoną styków głównych 230 V ac	2000	D/661382-273	**731637**	1
3 bieg.+N	Z rączką do drzwi z blokadą IP65 i przeźroczystą osłoną styków głównych 230 V ac	2000	D/661482-273	**731721**	1

FULOS 3S BA - Rozłączniki bezpiecznikowe



Zgodnie z DIN	Opis	In (A)	Nr. katal.	Nr. odn.	Opak.
3 bieg.	NH 3 - Z rączką do drzwi z blokadą IP65 i przeźroczystą osłoną styków głównych 230 V ac	630	D/662361-273	**731818**	1
3 bieg.+N	NH 3 - Z rączką do drzwi z blokadą IP65 i przeźroczystą osłoną styków głównych 230 V ac	630	D/662461-273	**731848**	1
Zgodnie z BS	Z rączką do drzwi z blokadą IP65 i przeźroczystą osłoną styków głównych				
3 bieg.	BS C1-C2 (TM / TTM - 690V)	630	D/662362-273	**731828**	1
	BS C3 (TLM / 690V)	800	D/662363-273	**731838**	1
3 bieg.+N	BS C1-C2 (TM / TTM - 690V)	630	D/662462-273	**731858**	1
	BS C3 (TLM / 690V)	800	D/662463-273	**731868**	1

Akcesoria



Zamknięcie drzwi

D/062960-240 **730857** 1

Z wkładanym kluczem Fiat (kod H235)
Zamknięcie w pozycji WYŁĄCZ
Rozszerzalne na klucz w pozycji WYŁĄCZ

Pokrywy zacisków - przeźroczyste

D/662962-223 **731895** 1

1 Skrzynkowa pokrywa górnych zacisków



D/662962-224 **731896** 1

1 Skrzynkowa pokrywa górnych zacisków



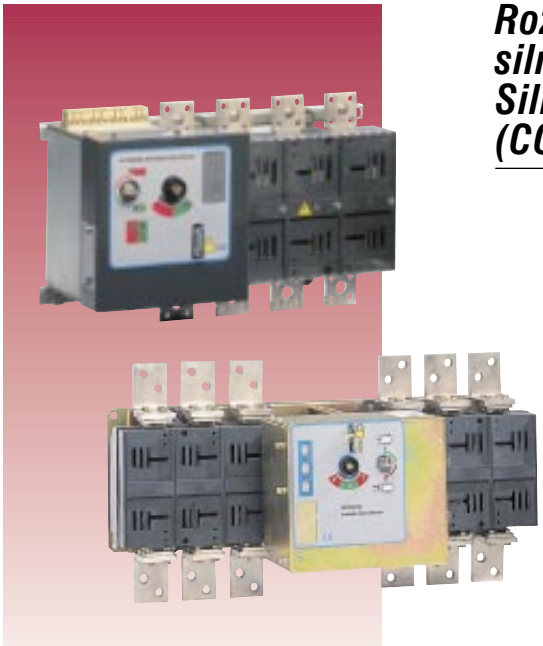

Rozłączniki i rozłączniki bezpiecznikowe silnikowe (MO) - 50kA
Silnikowe rozłączniki przełaczające (CO-MO) - 50kA

Dilos MO 800A do 3150A
Fulos MO 630A/800A

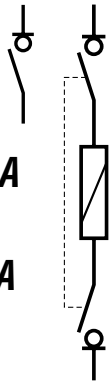

CO-Dilos 6S MO - 800A - 1250A
CO-Dilos 7S MO - 1600A
CO-Dilos 8S MO - 2000A/2500A

Zastosowania



Aprobaty

KEMA EUR

Wykonanie

Montaż tablicowy
Rozłącznik bezpiecznikowy bezpieczeństwa (rozłącznik główny)
Funkcja odłącznika
Widoczna pozycja styku - przeźroczysta pokrywa
Szybki mechanizm zamykania i wyłączania
Niezależne otwieranie i zamykanie
Wymuszone wskazanie pozycji styku (PCI)
Podwójne styki nożowe - wysoka odporność na prąd zwarciowy
Zamykane na trzy kłódki (zablokowane działanie silnikowe i ręczne)
Uruchamianie silnikowe lub ręczne (zawsze z zapasową rączką) wybór przy użyciu klucza (możliwy tylko jedno działanie)
Sygnalizacja 0-I i I-0-II za pomocą diody led
Sygnalizacja zdalne 0-I i I-0-II poprzez styki pomocnicze
Napięcie znamionowe silnika: 110V ac, 230V ac, 380V ac i 24V dc
Czas łączenia: zamykanie (0 na I) i otwieranie (I na 0) = 1,5 s.
Liczba biegunów 3 - 4

Normy

IEC 60947-1 i IEC 60947-3, DIN VDE 0660 Teil 107,
DIN VDE 0113 Teil 1, BS EN 60947-3, CEI 17-11 (Fasc. 1039),
EN 60947-3, NBN EN 60947-3, NF C 63-130

Pobór mocy

Napięcie	*24V dc*	*60V dc*	*230V ac*	*220/380V ac*
Rozruch	120VA	135VA	80W	35W
Znamionowy	70VA	78VA	20W	24W

Dane techniczne ● Rozdz. C.4/C.6
Wymiary ● Rozdz. E.12/E.15



Schemat połączeń na tabliczce zaciskowej

Połączenia na tabliczce zaciskowej z następującymi zaciskami dokonywane są przy pomocy złączki:
- zasilanie
- przyciski załączające
- sygnalizacja pozycji przełączenia (I-0-II) lub 0-I dla odłącznika
- styki pomocnicze sygnału przełączania

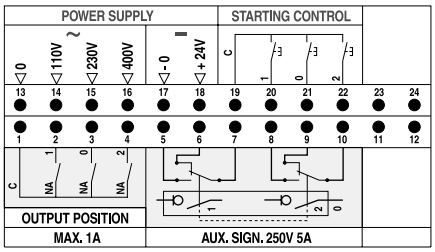

Schemat dla przełącznika z napędem silnikowym CO-MO

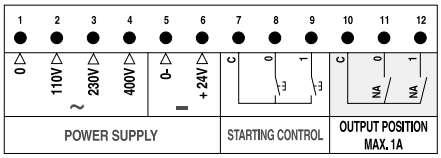

Schemat dla rozłącznika z napędem silnikowym MO

Instrukcje obsługi

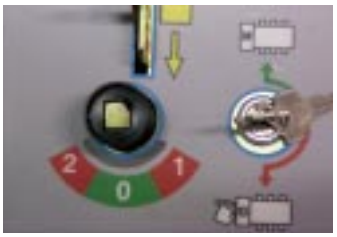

Przez przekręcenie klucza na pozycję uruchomienie ręczne możliwe jest uruchomienie ręczne za pomocą rączki, jednocześnie działanie elektryczne jest zablokowane. Podczas dokonywania manipulacji ręcznie, wyświetlacz będzie pokazywał różne pozycję przełącznika (I-0-II).



Możliwe jest wsunięcie w odpowiednie szczeliny do trzech kłódek. Przy zamknięciu na kłódkę, zablokowane jest zarówno uruchomienie ręczne jak i elektryczne.



Z boku obudowy znajduje się miejsce dla bezpieczników. W przypadku przepalenia się bezpiecznika, zapali się dioda odpowiadająca bezpiecznikowi do wymiany.



Rączkę do manipulacji z przesuwana rękojeścią, można zaadaptować do dowolnej tablicy.

DILOS 6S MO - Rozłączniki



	Opis	In (A)	Nr. katal.	Nr. odn.	Opak.
3 bieg.	Z przeźroczystą osłona styków głównych i zapasową rączką	800	D/661365-281	**731575**	1
		1000	D/661366-281	**731589**	1
		1250	D/661367-281	**731607**	1
4 bieg.	Z przeźroczystą osłona styków głównych i zapasową rączką	800	D/661465-281	**731668**	1
		1000	D/661466-281	**731682**	1
		1250	D/661467-281	**731696**	1

DILOS 7S MO - Rozłączniki

	Opis	In (A)	Nr. katal.	Nr. odn.	Opak.
3 bieg.	Z przeźroczystą osłona styków głównych i zapasową rączką	1600	D/661371-281	**731622**	1
4 bieg.	Z przeźroczystą osłona styków głównych i zapasową rączką	1600	D/661471-281	**731711**	1

DILOS 8S MO - Rozłączniki

	Opis	In (A)	Nr. katal.	Nr. odn.	Opak.
3 bieg.	Z przeźroczystą osłona styków głównych i zapasową rączką	2000	D/661382-281	**731638**	1
		2500	D/661385-281	**731648**	
4 bieg.	Z przeźroczystą osłona styków głównych i zapasową rączką	2000	D/661482-281	**731723**	1
		2500	D/661485-281	**731729**	

DILOS 9S MO - Rozłączniki

	Opis	In (A)	Nr. katal.	Nr. odn.	Opak.
3 bieg.	Z przeźroczystą osłona styków głównych i zapasową rączką	3150	D/661393-281	**731656**	1
3 bieg.+N	Z przeźroczystą osłona styków głównych i zapasową rączką	3150	D/661793-281	**731773**	1

FULOS 3S MO - Rozłączniki bezpiecznikowe

Zgodnie z DIN	Opis	In (A)	Nr. katal.	Nr. odn.	Opak.
3 bieg.	NH 3 - Z zapasową rączką i osłoną	630	D/662361-281	**731819**	1
3 bieg.+N	NH 3 - Z zapasową rączką i osłoną	630	D/662461-281	**731849**	1
Zgodnie z BS					
3 bieg.	BS C1-C2 (TM / TTM - 690V) - Z zapasową rączką i osłoną	630	D/662362-281	**731829**	1
	BS C3 (TLM - 690V) - Z zapasową rączką i osłoną	800	D/662363-281	**731839**	1
3 bieg.+N	BS C1-C2 (TM / TTM - 690V) - Z zapasową rączką i osłoną	630	D/662462-281	**731859**	1
	BS C3 (TLM - 690V) - Z zapasową rączką i osłoną	800	D/662463-281	**731869**	1

Akcesoria



Pokrywa zacisków - przeźroczysta

D/662962-223 **731895** 1

1 Skrzynkowa pokrywa górnych zacisków

Pokrywa zacisków - przeźroczysta

D/662962-224 **731896** 1

1 Skrzynkowa pokrywa górnych zacisków



CO-DILOS 6S MO - Rozłączniki przełaczające



	Opis	In (A)	Nr. katal.	Nr. odn.	Opak.
3 bieg.	Z przeźroczystą osłoną styków głównych i zapasową rączką	800	D/661365-285	**731576**	1
		1000	D/661366-285	**731590**	1
		1250	D/661367-285	**731608**	1
4 bieg.	Z przeźroczystą osłoną styków głównych i zapasową rączką	800	D/661465-285	**731669**	1
		1000	D/661466-285	**731683**	1
		1250	D/661467-285	**731697**	1

CO-DILOS 7S MO - Rozłączniki przełączające

	Opis	In (A)	Nr. katal.	Nr. odn.	Opak.
3 bieg.	Z przeźroczystą osłoną styków głównych i zapasową rączką	1600	D/661371-285	**731625**	1
4 bieg.	Z przeźroczystą osłoną styków głównych i zapasową rączką	1600	D/661471-285	**731712**	1

CO-DILOS 8S MO - Rozłączniki przełączające

	Opis	In (A)	Nr. katal.	Nr. odn.	Opak.
3 bieg.	Z przeźroczystą osłoną styków głównych i zapasową rączką	2000	D/661382-285	**731639**	1
		2500	D/661385-285	**731649**	1
3 bieg.+N	Z przeźroczystą osłoną styków głównych i zapasową rączką	2000	D/661782-285	**731756**	1
		2500	D/661785-285	**731763**	1

Akcesoria dla CO-Dilos 6S MO



Pokrywa zacisków - przeźroczysta

D/662962-223	**731895**	1

1 Skrzynkowa pokrywa górnych zacisków

Pokrywa zacisków - przeźroczysta

D/662962-224	**731896**	1

1 Skrzynkowa pokrywa dolnych zacisków



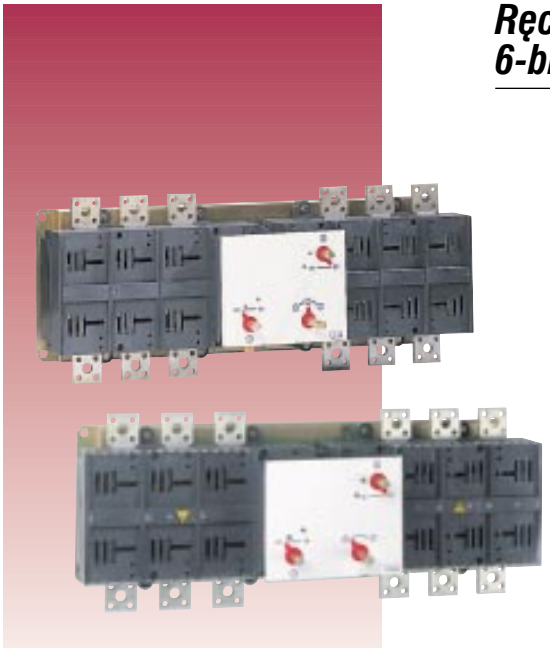

Ręczne rozłączniki przełączające - 50kA i 6-biegunowe rozłączniki - 35kA

CO-Dilos 6S - 800A do 1250A
CO-Dilos 7S - 1600A
CO-Dilos 8S - 2000A/2500A



6P Dilos 6S - 800A do 1250A

Zastosowania



Aprobaty

KEMA EUR

Wykonanie

Montaż tablicowy
Rozłącznik bezpieczeństwa (rozłącznik główny)
Funkcja odłącznika
Widoczna pozycja styku - przeźroczysta pokrywa
Szybki mechanizm zamykania i wyłączania
Niezależne otwieranie i zamykanie
Wymuszone wskazanie pozycji styku (PCI)
Podwójne styki nożowe - wysoka odporność na prąd zwarciowy
Liczba biegunów 3 - 4 przełączanie
6 = 6 Dilos

Normy

IEC 60947-1 i IEC 60947-3, DIN VDE 0660 Teil 107,
DIN VDE 0113 Teil 1, BS EN 60947-3, CEI 17-11 (Fasc. 1039),
EN 60947-3, NBN EN 60947-3, NF C 63-130

Dane techniczne ● Rozdz. C
Rysunki montażowe ● Rozdz. D
Wymiary ● Rozdz. E

Na zamówienie:
Rozłączniki bezpiecznikowe CO
Rozłączniki CO 3150A

CO-DILOS 6S - Rozłączniki przełączające



	Opis	In (A)	Nr. katal.	Nr. odn.	Opak.
3 bieg.	Z przeźroczystą osłoną styków głównych i rączką do drzwi z blokadą - IP65	800	D/661365-255	**731572**	1
		1000	D/661366-255	**731586**	1
		1250	D/661367-255	**731602**	1
4 bieg.	Z przeźroczystą osłoną styków głównych i rączką do drzwi z blokadą - IP65	800	D/661465-255	**731665**	1
		1000	D/661466-255	**731679**	1
		1250	D/661467-255	**731693**	1

DILOS 7S - Rozłączniki przełączające

	Opis	In (A)	Nr. katal.	Nr. odn.	Opak.
3 bieg.	Z przeźroczystą osłoną styków głównych i rączką do drzwi z blokadą - IP65	1600	D/661371-255	**731619**	1
4 bieg.	Z przeźroczystą osłoną styków głównych i rączką do drzwi z blokadą - IP65	1600	D/661471-255	**731707**	1

DILOS 8S- Rozłączniki przełączające

	Opis	In (A)	Nr. katal.	Nr. odn.	Opak.
3 bieg.	Z przeźroczystą osłoną styków głównych i z rączką do drzwi z blokadą - IP65	2000	D/661382-255	**731635**	1
		2500	D/661385-255	**731647**	1
3 bieg.+N	Z przeźroczystą osłoną styków głównych i z rączką do drzwi z blokadą - IP65	2000	D/661782-255	**731755**	1
		2500	D/661785-255	**731762**	1

Akcesoria

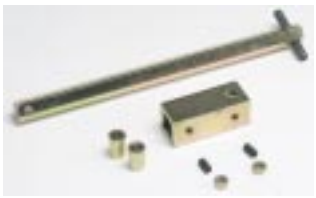

Wałek przedłużający

D/662960-200	**731881**	1

200 mm



Pokrywy zacisków - przeźroczyste

D/662962-223	**731895**	1

1 Skrzynkowa pokrywa górnych zacisków



D/662962-224	**731896**	1

1 Skrzynkowa pokrywa dolnych zacisków

Styki pomocnicze (CO)

D/661971-201	**731794**	1

1NO+1NZ

D/661971-202	**731795**	1

2NO+2NZ

Dane techniczne, patrz strona B.16





6P DILOS 6S - Rozłączniki 6-biegunowe



6 bieg.

Opis	In (A)	Nr. katal.	Nr. odn.	Opak.
Z przeźroczystą osłoną styków głównych i Rączką do drzwi z blokadą - IP65	800	D/661665-231	**731745**	1
	1000	D/661666-231	**731747**	1
	1250	D/661667-231	**731749**	1

Akcesoria



Zamknięcie drzwi

D/062960-240	**730857**	1

Z wkładanym kluczem Fiat (kod H235)
Zamknięcie w pozycji WYŁĄCZ
Klucz wyjmowany w pozycji WYŁĄCZ



Pokrywy zacisków - przeźroczyste

D/662962-223	**731895**	1

1 Skrzynkowa pokrywa górnych zacisków



D/662962-224	**731896**	1

1 Skrzynkowa pokrywa dolnych zacisków

Styki pomocnicze (CO)

D/661971-201	**731794**	1

1NO+1NZ



D/661971-202	**731795**	1

2NO+2NZ



Dane techniczne, patrz strona B.16

Korzyści A

Kody zamówienia B

Dane techniczne C

C.2 Dilos - rozłączniki do montażu na szynie DIN
C.4 Dilos - Rozłączniki do montażu ściennego
C.6 Fulos - Rozłączniki bezpiecznikowe do montażu ściennego

Rysunki montażowe D

Wymiary E

Indeks numeryczny X

Rozłączniki do montażu na szynie DIN - DILOS



			Dilos 00	Dilos 00	Dilos 00	Dilos 00	Dilos 0
Konwencjonalny prąd cieplny Ithe = Ith		(A)	**16**	**25**	**32**	**40**	**32**
Liczba biegunów			3	3	3	3	2/3/4
Częstotliwość		(Hz)	50/60	50/60	50/60	50/60	50/60
Znamionowy prąd cieplny przy	40°C	(A)	16	25	32	40	32
	50°C	(A)	16	25	32	40	32
	60°C	(A)	16	25	32	40	32
Straty mocy na biegun		(W)	0,12	0,35	0,6	1	0,6
Przekroje przewodów	minimum	(mm^2)	1,5	1,5	1,5	1,5	2,5
przyłączanych do zacisków (Cu)	maximum	(mm^2)	16	16	16	16	25
Maksymalny moment za zaciskach		(Nm)	2,2	2,2	2,2	2,2	-
Znamionowe napięcie pracy Ue		(V)	690	690	690	690	440
Napięcie znamionowe izolacji Ui		(V)	690	690	690	690	440
Znamionowe wytrzymywane napięcie impulsowe (2000m) Ump		(kV)	8	8	8	8	8
Impulsowe napięcie probiercze na poziomie morza		(kV)	12,3	12,3	12,3	12,3	12,3
Znamionowy prąd roboczy Ie	Ue=400V	(A)	16	25	32	40	32
AC21A	Ue=415V	(A)	16	25	32	40	32
	Ue=500V	(A)	16	25	32	40	-
	Ue=690V	(A)	16	25	32	40	-
Znamionowy prąd roboczy Ie	Ue=400V	(A)	16	25	32	40	32
AC22A	Ue=415V	(A)	16	25	32	40	32
	Ue=500V	(A)	16	25	32	40	-
	Ue=690V	(A)	16	25	32	40	-
Znamionowy prąd roboczy Ie	Ue=400V	(A)	16	25	32	40	32
AC23A	Ue=415V	(A)	16	25	32	40	32
	Ue=500V	(A)	16	25	32	40	-
	Ue=690V	(A)	16	25	25	25	-
Maksymalna znamionowa moc robocza	Ue=400V	(kW)	7,5	7,5	11	11	17
przy pracy AC23	Ue=415V	(kW)	7,5	7,5	11	11	17
	Ue=500V	(kW)	7,5	7,5	11	15	-
	Ue=690V	(kW)	11	11	11	18,5	-
Znamionowy prąd załączalny i wyłączalny	załączanie	(A)	160	250	320	400	320
przy 415V AC23A	wyłączanie	(A)	128	200	256	320	256
Znamionowy krótkotrwały prąd	1 s.	(kA sk)	1	1	1,2	1,2	2,5
wytrzymywany Icw	0,25 s.	(kA sk)	-	-	-	-	-
Znamionowy prąd załaczalny i	Ue=400V	(kA szczyt)	4,5	4,5	4,5	4,5	6
wyłączalny Icm	Ue=415V	(kA szczyt)	4,5	4,5	4,5	4,5	6
	Ue=500V	(kA szczyt)	3	3	3	3	-
	Ue=690V	(kA szczyt)	3	3	3	3	-
Wartość szczytowa wytrzymywanego prądu zwarcia (kA rms)		(kA)	6	6	6	6	10
Znamionowy warunkowy prąd zwarciowy	400V	(kA)	50	50	50	50	15
z zabezpieczeniem rezerwowym o tym samym	415V	(kA)	50	50	50	50	15
prądzie znamionowym jak łącznik (kA sk)	500V	(kA)	50	50	50	50	-
	690V	(kA)	50	50	50	50	-
Znamionowa moc pojemnościowa przy 400V		(kVAR)	-	-	-	-	-
Znamionowy prąd roboczy DC23A	szeregowo 2 bieguny 110V	(A)	-	-	-	-	-
	szeregowo 2 bieguny 250V	(A)	-	-	-	-	-
	szeregowo 4 bieguny 250V	(A)	-	-	-	-	-
Moment roboczy		(Nm)	0,5	0,5	0,5	0,5	2,5
Siła		(N)	-	-	-	-	50
Wytrzymałość styków	elektryczna		3000	3000	3000	3000	1000
(liczba cykli przestawień)	mechaniczna (min)		40000	40000	40000	40000	10000
UL wyszczególniony następujący plik UL E143291 (zgodn. UL508)							
UL 508 ogólne zastosowanie 480V	In		-	-	-	-	-
UL 508 Ręczny sterownik silnika 480V	FLA		-	-	-	-	-
	Moc		-	-	-	-	-
UL zwarcie przy 480V	K5fu		-	-	-	-	-
	UL J-bezpieczniki		-	-	-	-	-
Waga	2bieguny	(kg)	0,125	0,125	0,125	0,125	0,27
	3bieguny	(kg)	0,125	0,125	0,125	0,125	0,29
	4bieguny	(kg)	0,17	0,17	0,17	0,17	0,33

Dilos 0	Dilos 0	Dilos 1	Dilos 1	Dilos 1	Dilos 1	Dilos 1	Dilos 2	Dilos 2
40	**63**	**40**	**63**	**80**	**100**	**125**	**160**	**200**
2/3/4	2/3/4	2/3/4	2/3/4	2/3/4	2/3/4	2/3/4	2/3/4	2/3/4
50/60	50/60	50/60	50/60	50/60	50/60	50/60	50/60	50/60
40	63	40	63	80	100	125	160	200
40	63	40	63	80	100	125	160	200
40	63	40	63	80	100	125	160	200
1	1,6	0,48	1,2	1,84	2,9	4,5	6,5	10
2,5	2,5	6	6	6	6	6	szyna Cu	szyna Cu
25	25	50	50	50	50	50	20x6	20x6
-	-	12	12	12	12	12	12	12
440	440	690	690	690	690	690	690	690
440	440	690	690	690	690	690	690	690
8	8	8	8	8	8	8	8	8
12,3	12,3	12,3	12,3	12,3	12,3	12,3	12,3	12,3
40	63	40	63	80	100	125	160	200
40	63	40	63	80	100	125	160	200
-	-	40	63	80	100	125	160	200
-	-	40	63	80	100	125	160	200
40	63	40	63	80	100	125	160	200
40	63	40	63	80	100	125	160	200
-	-	40	63	80	100	100	160	200
-	-	40	50	63	63	63	160	200
40	63	40	50	80	80	80	125	160
40	63	40	50	80	80	80	125	160
-	-	25	25	50	50	50	125	125
-	-	18	18	40	40	40	63	80
21	21	21	27	44	44	44	69	88
21	21	22	28	46	46	46	72	92
-	-	22	22	35	35	35	86	86
-	-	22	22	36	36	36	60	76
400	630	756	756	1875	1875	1875	3200	4000
320	504	504	630	1000	1000	1000	1920	2400
2,5	2,5	3	3	3	3	3	3	3
-	-	6	6	6	6	6	6	6
6	6	10	10	10	10	10	10	10
6	6	10	10	10	10	10	10	10
-	-	6,7	6,7	6,7	6,7	6,7	6,7	6,7
-	-	6,7	6,7	6,7	6,7	6,7	6,7	6,7
10	10	10	10	10	10	10	10	10
15	15	50	50	50	50	50	50	50
15	15	50	50	50	50	50	50	50
-	-	50	50	50	50	50	50	50
-	-	33	33	33	33	33	20	18
-	-	20	30	40	50	60	77	97
-	-	40	63	80	100	100	160	160
-	-	40	63	-	-	-	100	100
-	-	-	-	80	100	100	160	160
2,5	2,5	1,4	1,4	1,4	1,4	1,4	1,4	1,4
50	50	45	45	45	45	45	45	45
1000	1000	1500	1500	1500	1500	1500	1000	1000
10000	10000	20000	20000	20000	20000	20000	10000	10000
-	-	30	60	80	-	-	100	125
-	-	14	21	27	-	-	34	40
-	-	10	15	20	-	-	25	30
-	-	10	10	10	-	-	10	10
-	-	50	50	50	-	-	50	50
0,27	0,27	0,48	0,48	0,48	0,48	0,48	0,62	0,62
0,29	0,29	0,54	0,54	0,54	0,54	0,54	0,73	0,73
0,33	0,33	0,59	0,59	0,59	0,59	0,59	0,77	0,77

Rozłączniki do montażu ściennego - DILOS



				Dilos 1H	Dilos 1H	Dilos 1H	Dilos 3	Dilos 3	Dilos 3
Konwencjonalny prąd cieplny Ithe = Ith			(A)	**40**	**63**	**125**	**160**	**200**	**250**
Liczba biegunów				3/4	3/4	3/4	3/4	3/4	3/4
Częstotliwość			(Hz)	50/60	50/60	50/60	50/60	50/60	50/60
Znamionowy prąd cieplny przy	40°C		(A)	40	63	125	160	200	250
	50°C		(A)	40	63	125	160	200	250
	60°C		(A)	40	63	125	160	200	250
Straty mocy na biegun			(W)	0,9	2,2	8,5	3	4,8	7,5
Przekroje przewodów	minimum		(mm^2)	6	6	6	szyna Cu	szyna Cu	szyna Cu
przyłączanych do zacisków (Cu)	maximum		(mm^2)	50	50	50	30x6	30x6	30x6
Maksymalny moment za zaciskach			(Nm)	12	12	12	12	12	12
Znamionowe napięcie pracy Ue			(V)	690	690	690	690	690	690
Napięcie znamionowe izolacji Ui			(V)	1000	1000	1000	1000	1000	1000
Znamionowe wytrzymywane napięcie impulsowe (2000m) Ump			(kV)	8	8	8	8	8	8
Impulsowe napięcie probiercze na poziomie morza			(kV)	12,3	12,3	12,3	12,3	12,3	12,3
Znamionowy prąd roboczy Ie	Ue=400V		(A)	40	63	125	160	200	250
AC21A do 250A	Ue=415V		(A)	40	63	125	160	200	250
AC21B od 315A	Ue=500V		(A)	40	63	125	160	200	250
	Ue=690V		(A)	40	63	125	160	200	250
Znamionowy prąd roboczy Ie	Ue=400V		(A)	40	63	125	160	200	250
AC22A od 250A	Ue=415V		(A)	40	63	125	160	200	250
AC22B do 315A	Ue=500V		(A)	40	63	125	160	200	250
	Ue=690V		(A)	40	63	125	160	200	250
Znamionowy prąd roboczy Ie	Ue=400V		(A)	40	63	125	160	200	250
AC23A do 250A	Ue=415V		(A)	40	63	125	160	200	250
AC23B od 315A	Ue=500V		(A)	40	63	125	160	200	250
	Ue=690V		(A)	40	50	50	160	200	200
Maksymalna znamionowa moc robocza	Ue=400V		(kW)	21	30	69	88	88	135
przy pracy AC23	Ue=415V		(kW)	22	33	72	92	92	140
	Ue=500V		(kW)	27	44	86	110	175	175
	Ue=690V		(kW)	36	45	45	140	190	190
Znamionowy prąd załączalny i wyłączalny	załączanie		(A)	600	800	1250	1920	2400	2800
przy 415V AC23A	wyłączanie		(A)	500	700	1000	1600	2000	2300
Znamionowy krótkotrwały prąd	1 s.		(kA sk)	3	3	3	9	9	9
wytrzymywany Icw	0,25 s.		(kA sk)	6	6	6	15	15	15
Znamionowy prąd załaczalny i	Ue=400V		(kA szczyt)	10	10	10	30	30	30
wyłączalny Icm	Ue=415V		(kA szczyt)	10	10	10	30	30	30
	Ue=500V		(kA szczyt)	10	10	10	30	30	30
	Ue=690V		(kA szczyt)	7	7	7	30	30	30
Wartość szczytowa wytrzymywanego prądu zwarcia (kA ms)			(kA)	10	10	10	30	30	30
Znamionowy warunkowy prąd zwarciowy	400V		(kA)	50	50	50	100	100	100
z zabezpieczeniem rezerwowym o tym samym	415V		(kA)	50	50	50	100	100	100
prądzie znamionowym jak łącznik (kA sk)	500V		(kA)	50	50	50	100	100	100
	690V		(kA)	33	33	33	100	100	100
Znamionowa moc pojemnościowa przy 400V			(kVAR)	19	30	60	77	97	120
Znamionowy prąd roboczy DC23A	szeregowo 2 bieguny 110V		(A)	40	63	100	160	200	250
	szeregowo 2 bieguny 250V		(A)	40	63	-	100	160	160
	szeregowo 4 bieguny 250V		(A)	-	-	100	160	200	250
Moment roboczy			(Nm)	8	8	8	12	12	12
Siła			(N)	80	80	80	120	120	120
Wytrzymałość styków	elektryczna			5000	2000	1000	3000	1000	1000
(liczba cykli przestawień)	mechaniczna (min)			15000	15000	10000	10000	10000	10000
UL wyszczególniony następujący plik UL E143291 (zgodn. UL508)									
UL 508 ogólne zastosowanie 480V	In			30	60	100	-	-	-
UL 508 Ręczny sterownik silnika 480V	FLA			14	21	34	-	-	-
	Moc			10	15	25	-	-	-
UL zwarcie przy 480V	K5fu			10	10	10	-	-	-
	UL J-bezpieczniki			50	50	50	-	-	-
Waga	2bieguny		(kg)	-	-	-	-	-	-
	3bieguny		(kg)	1,18	1,18	1,18	2,75	2,75	2,75
	4bieguny		(kg)	1,25	1,25	1,25	2,90	2,90	2,90

Dilos 3	Dilos 4	Dilos 4	Dilos 4	Dilos 6S 35/50kA	Dilos 6S 35/50kA	Dilos 6S 35/50kA	Dilos 7S	Dilos 8S	Dilos 8S	Dilos 9S	Dilos 9
315	**400**	**500**	**630**	**800**	**1000**	**1250**	**1600**	**2000**	**2500**	**3150**	**4000**
3/4	3/4	3/4	3/4	3/4	3/4	3/4	3/4	3/4	3/4	3/4	3/4
50/60	50/60	50/60	50/60	50/60	50/60	50/60	50/60	50/60	50/60	50/60	50/60
315	400	500	630	800	1000	1250	1600	2000	2500	3150	4000
315	400	500	630	720	900	1125	1440	1800	2250	2835	3600
315	400	500	630	640	800	1000	1280	1600	2000	2520	3200
12	10,5	16	26	29	45	70	95	103	133	420	500
szyna Cu	szyna Cu	szyna Cu	szyna Cu	szyna Cu	szyna Cu	szyna Cu	szyna Cu	szyna Cu	szyna Cu	szyna Cu	szyna Cu
30x6	40x6	40x6	40x6	2x50x5	2x50x6	2x50x8	2x60x10	2x80x10	2x80x10	4x100x10	4x100x10
12	60	60	60	35	35	35	35	35	35	35	35
690	690	690	690	1000	1000	1000	1000	1000	1000	1000	1000
1000	1000	1000	1000	1500	1500	1500	1500	1500	1500	1500	1500
8	8	8	8	12	12	12	8	8	8	8	8
12,3	12,3	12,3	12,3	18,5	18,5	18,5	12,3	12,3	12,3	12,3	12,3
315	400	500	630	800	1000	1250	1600	2000	2500	3150	4000
315	400	500	630	800	1000	1250	1600	2000	2500	3150	4000
315	400	500	630	800	1000	1250	1600	2000	2500	3150	4000
315	400	500	630	800	1000	1250	1600	2000	2500	3150	4000
315	400	500	630	800	1000	1250	1600	2000	2500	-	-
315	400	500	630	800	1000	1250	1600	2000	2500	-	-
315	400	500	630	800	1000	1250	1250	1250	1250	-	-
315	400	500	630	800	1000	1250	1000	1000	800	-	-
315	400	500	630	800	1000	1250	1250	1250	-	-	-
315	400	500	630	800	1000	1250	1250	1250	-	-	-
315	400	500	630	630	800	800	800	800	-	-	-
200	400	400	450	500	630	630	630	630	-	-	-
165	218	270	335	-	-	-	-	-	-	-	-
175	230	285	375	-	-	-	-	-	-	-	-
220	295	370	405	-	-	-	-	-	-	-	-
190	390	440	440	-	-	-	-	-	-	-	-
3150	4800	6000	6300	8000	10000	12500	12500	12500	-	-	-
2520	4000	5000	5040	6400	8000	10000	10000	10000	-	-	-
9	20	20	20	35 / 50	35 / 50	35 / 50	50	50	50	50	50
15	35	35	35	70 /100	70 /100	70 /100	120	120	140	140	100
30	60	60	60	73,5 /105	73,5 /105	73,5 /105	105	105	105	105	105
30	60	60	60	73,5 /105	73,5 /105	73,5 /105	105	105	105	105	105
30	60	60	60	-	-	-	-	-	-	-	-
30	60	60	60	-	-	-	-	-	-	-	-
30	60	60	60	73,5 /105	73,5 /105	73,5 /105	105	105	105	105	105
70	100	100	100	50	50	50	50	50	50	50	50
70	100	100	100	50	50	50	50	50	50	50	50
50	100	100	100	-	-	-	-	-	-	-	-
50	100	100	100	-	-	-	-	-	-	-	-
152	193	242	305	380	475	600	780	850	1100	1250	-
315	400	-	-	800	1000	1250	800	800	-	-	-
160	-	-	-	800	1000	1000	800	800	-	-	-
315	400	-	-	-	-	-	-	-	-	-	-
12	40	40	40	45 /70	45 /70	45 /70	70	70	70	70	150
120	333	333	333	160	160	160	174	174	174	174	330
800	1000	700	500	1000	1000	1000	1000	500	500	500	500
10000	5000	5000	5000	4000	4000	4000	4000	2500	2500	2500	2500
-	-	-	-	-	-	-	-	-	-	-	-
-	-	-	-	-	-	-	-	-	-	-	-
-	-	-	-	-	-	-	-	-	-	-	-
-	-	-	-	-	-	-	-	-	-	-	-
-	-	-	-	-	-	-	-	-	-	-	-
-	-	-	-	-	-	-	-	-	-	-	-
2,75	9,00	9,00	9,00	11	11	11	17	19	27	40	84
2,90	9,60	9,60	9,60	12	12	12	19	20	30	44	108

FULOS - Rozłączniki bezpiecznikowe do montażu ściennego

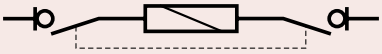

			Fulos 000 NF 14 x 51	Fulos 000 NF 22 x 58	Fulos 000 NH 000	Fulos 000 NH 000	Fulos 000 NH 000	Fulos 00 NH 00	Fulos 1 NH 1
Konwencjonalny prąd cieplny Ith		(A)	**50**	**125**	**32**	**63**	**125**	**160**	**250**
Konwencjonalny zamknięty prąd cieplny Ithe		(A)	50	125	32	63	125	160	250
Liczba biegunów			3/3+N	3/3+N	3/3+N	3/3+N	3/3+N	3/3+N	3/3+N
Częstotliwość		(Hz)	50/60	50/60	50/60	50/60	50/60	50/60	50/60
Znamionowy prąd cieplny przy	40°C	(A)	50	125	32	63	125	160	250
	50°C	(A)	50	112	32	63	112	160	250
	60°C	(A)	50	100	32	63	100	160	250
Straty mocy na biegun (tylko łącznik)		(W)	1,6	8,5	0,65	2,5	6,5	5,2	6,5
Straty mocy na biegun (tylko bezpieczniki)		(W)	5	7,5	7,5	7,5	7,5	15	32
Przekroje przewodów przyłączanych do zacisków (Cu) minimum		(mm^2)	6	6	6	6	6	szyna Cu	szyna Cu
Przekroje przewodów przyłączanych do zacisków (Cu) maximum		(mm^2)	50	50	50	50	50	30x6	2x40x6
Maksymalny moment za zaciskach		(Nm)	12	12	12	12	12	12	60
Znamionowe napięcie pracy Ue		(V)	690	690	690	690	690	690	690
Napięcie znamionowe izolacji Ui		(V)	1000	1000	1000	1000	1000	1000	1000
Znamionowe wytrzymywane napięcie impulsowe (2000m) Ump		(kV)	8	8	8	8	8	8	8
Impulsowe napięcie probiercze na poziomie morza		(kV)	12,3	12,3	12,3	12,3	12,3	12,3	12,3
Znamionowy prąd roboczy Ie	Ue=400V	(A)	50	125	32	63	125	160	250
AC21A do 250A	Ue=415V	(A)	50	125	32	63	125	160	250
AC21B od 315A	Ue=500V	(A)	50	125	32	63	125	160	250
	Ue=690V	(A)	50	125	32	63	125	160	250
Znamionowy prąd roboczy Ie	Ue=400V	(A)	50	125	32	63	125	160	250
AC22A do 250A	Ue=415V	(A)	50	125	32	63	125	160	250
AC22B od 315A	Ue=500V	(A)	50	125	32	63	125	160	250
	Ue=690V	(A)	50	125	32	63	125	160	250
Znamionowy prąd roboczy Ie	Ue=400V	(A)	50	125	32	63	125	160	250
AC23A do 250A	Ue=415V	(A)	50	125	32	63	125	160	250
AC23B od 315A	Ue=500V	(A)	50	100	32	63	125	160	250
	Ue=690V	(A)	50	80	32	50	50	125	250
Maksymalna znamionowa moc robocza	Ue=400V	(kW)	25	69	16	30	69	88	135
przy pracy AC23	Ue=415V	(kW)	27	72	18	33	72	92	140
	Ue=500V	(kW)	36	86	23	44	86	110	175
	Ue=690V	(kW)	45	45	29	45	45	115	238
Znamionowy prąd załączalny i wyłączalny	załączanie	(A)	1000	1000	1000	1000	1000	1600	2500
przy 415V AC23A	wyłączanie	(A)	800	800	800	800	800	1280	2000
Znamionowy warunkowy prąd zwarciowy	400V	(kA)	50	50	50	50	50	100	100
z zabezpieczeniem rezerwowym o tym samym	415V	(kA)	50	50	50	50	50	100	100
prądzie znamionowym jak łącznik (kA sk)	500V	(kA)	50	50	50	50	50	100	100
	690V	(kA)	33	33	33	33	33	100	100
Znamionowa moc pojemnościowa przy	400V	(kVAR)	24	60	16	30	60	77	120
Znamionowy prąd roboczy DC23A	szeregowo 2 bieguny 110V	(A)	50	100	32	63	100	160	250
	szeregowo 2 bieguny 250V	(A)	50	63	32	63	-	100	160
	szeregowo 4 bieguny 250V	(A)	-	100	-	-	100	160	250
Moment roboczy		(Nm)	8	8	8	8	8	12	40
Siła		(N)	80	80	80	80	80	120	333
Wytrzymałość styków	elektryczna		4000	3000	5000	3000	1500	1000	1000
(liczba cykli przestawień)	mechaniczna (min)		10000	10000	10000	10000	10000	10000	5000
Waga	3 bieguny	(kg)	1,20	1,20	1,27	1,27	1,27	3,05	10,60
	4 bieguny	(kg)	1,27	1,27	1,35	1,35	1,35	3,21	11,20

Fulos 2 NH 2	Fulos 3S NH 3	Fulos 4 NH 4*	Fulos 000 BS A2	Fulos 000 BS A3	Fulos 000 BS A3	Fulos 00 BS A4	Fulos 00 BS A4	Fulos 1 BS B1-B2	Fulos 1 BS B4	Fulos 2 BS B3-B4	Fulos 3S BS C1-C2	Fulos 3S BS C3	Fulos 4 BS D1
400	**630**	**1000**	**32**	**63**	**100**	**100**	**200**	**200**	**400**	**400**	**630**	**800**	**1250**
400	630	1000	32	63	100	100	200	200	400	400	630	800	1250
3/3+N	3/3+N	3/3+N	3/3+N	3/3+N	3/3+N	3/3+N	3/3+N	3/3+N	3/3+N	3/3+N	3/3+N	3/3+N	3/3+N
50/60	50/60	50/60	50/60	50/60	50/60	50/60	50/60	50/60	50/60	50/60	50/60	50/60	50/60
400	630	1000	32	63	100	100	200	200	400	400	630	800	1250
400	567	900	32	63	100	100	200	200	400	400	567	720	1125
400	504	800	32	63	100	100	200	200	400	400	504	640	1000
16			2,5	2,5	6,5	2	4,8	3,6	15	15	-	-	-
45	50	125	7,5	7,5	7,5	16	32	32	45	45	50	75	195
szyna Cu	szyna Cu	szyna Cu	6	6	6	szyna Cu	szyna Cu	szyna Cu	szyna Cu	szyna Cu	szyna Cu	szyna Cu	szyna Cu
2x40x6	2x40x6	2x50x10	50	50	50	30x6	30x6	2x40x6	2x40x6	2x40x6	2x40x6	2x40x6	2x60x10
60	35	35	12	12	12	12	12	60	60	60	35	35	35
690	1000	690	690	690	690	690	690	690	690	690	1000	1000	690
1000	1500	1000	1000	1000	1000	1000	1000	1000	1000	1000	1500	1500	1000
8	8	8	8	8	8	8	8	8	8	8	8	8	8
12,3	12,3	12,3	12,3	12,3	12,3	12,3	12,3	12,3	12,3	12,3	12,3	12,3	12,3
400	630	1000	32	63	100	100	200	200	400	400	630	800	1250
400	630	1000	32	63	100	100	200	200	400	400	630	800	1250
400	630	1000	32	63	100	100	200	200	400	400	630	800	1250
400	630	1000	32	63	100	100	200	200	400	400	630	800	1250
400	630	1000	32	63	100	100	200	200	400	400	630	800	1250
400	630	1000	32	63	100	100	200	200	400	400	630	800	1250
400	630	1000	32	63	100	100	200	200	400	400	630	800	1250
400	630	1000	32	63	100	100	200	200	400	400	630	800	1250
400	630	1000	32	63	100	100	200	200	400	400	630	800	1250
400	630	1000	32	63	100	100	200	200	400	400	630	800	1250
400	630	1000	32	63	100	100	200	200	400	400	630	800	1250
300	630	1000	32	50	80	100	200	200	300	300	630	800	1250
218	-	-	16	30	50	50	88	100	218	218	-	-	-
230	-	-	18	33	55	55	92	110	230	230	-	-	-
295	-	-	23	44	72	72	175	140	295	295	-	-	-
290	-	-	29	45	45	90	190	190	290	290	-	-	-
4000	6300	10000	1000	1000	1000	1600	2400	3200	4000	4000	6300	8000	12500
3200	5040	8000	800	800	800	1000	2000	2800	3200	3200	5040	6400	10000
100	50	100	50	50	50	100	100	100	100	100	50	50	100
100	50	100	50	50	50	100	100	100	100	100	50	50	100
100	-	-	50	50	50	100	100	100	100	100	-	-	-
100	-	-	50	33	33	100	100	100	100	100	-	-	-
193	300	475	16	30	48	48	97	97	193	193	300	380	600
400	500	1000	32	63	100	100	200	200	400	400	500	500	1000
-		1000	32	63	-	63	160	160	-	-	-	-	1000
400	-	-	-	-	100	100	200	200	400	400	-	-	-
40	45	80	8	8	8	12	12	40	40	40	45	45	80
333	160	174	80	80	80	120	120	333	333	333	160	160	174
700	1000	1000	3000	3000	3000	1500	1000	1000	700	700	1000	1000	1000
5000	4000	4000	15000	15000	15000	10000	10000	5000	5000	5000	4000	4000	4000
10,60	13,00	33,00	1,22	1,22	1,27	3,11	3,11	11,20	11,20	11,20	13,00	13,00	33,00
11,20	14,50	42,00	1,29	1,29	1,35	3,27	3,27	11,80	11,80	11,80	14,50	14,50	42,00

* styki połączone śrubowo

Uwagi

E.2 Dilos 00 - Dilos 0 - Dilos 1
E.3 Elos - Dilos 2 - Dilos 1H – Fulos 000
E.4 Dilos 3 - Dilos 4 - Fulos 00 – Fulos 1 - Fulos 2
E.5 Dilos 6S
E.6 Dilos 7S - Dilos 8S
E.7 Dilos 8S - Dilos 9S
E.8 Dilos 9 - Fulos 3S
E.9 Fulos 3S - Fulos 4
E.10 Dilos 6S BA - Dilos 7S BA
E.11 Dilos 8S BA - Fulos 3S BA
E.12 Fulos 3S BA - Dilos 6S MO
E.13 Dilos 7S MO - Dilos 8S MO
E.14 Dilos 8S MO - Dilos 9S MO
E.15 Fulos 3S MO
E.16 CO-Dilos 6S MO - CO-Dilos 7S MO
E.17 CO-Dilos 8S MO
E.18 CO-Dilos 6S - CO-Dilos 7S
E.19 CO-Dilos 8S
E.20 6P Dilos 6S
E.21 Przełączniki obciążenia - 6/8P system - Dilos 1H / Fulos 000
E.22 Przełączniki obciążenia - Dilos 3 / Fulos 00
E.23 6/8P system – Dilos 3 / Fulos 00
E.24 Przełączniki obciążenia - Dilos 4 - Fulos 1/2
E.25 Tylne zaciski – Dilos 3/4 - Fulos 00/1/2
E.25 Pokrywy zacisków - Dilos 3/4 - Fulos 00/1/2
E.26 Pokrętła bezpośrednie Dilos 1H/3/4 - Fulos 000/00/1/2
E.27 Pokrętła do pokrywy lub drzwi - Dilos 1H/3 - Fulos 000/00
E.27 Pokrętła bezpośrednie Dilos 4 - Fulos 1/2
E.28 Pokrętła na drzwi - Dilos 1H/3/4 - Fulos 000/00/1/2

Wymiary

Dilos 00 – Rozłączniki na szynę DIN

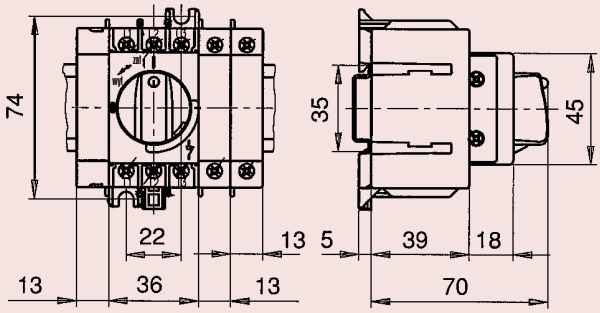

Dilos 00 – Rozłączniki do montażu na drzwi

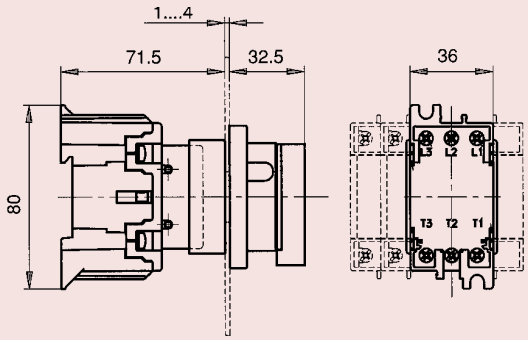

Dilos 0

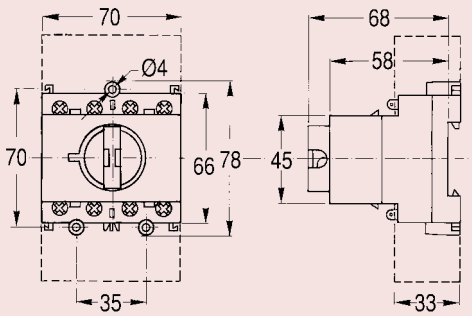

Dilos 1

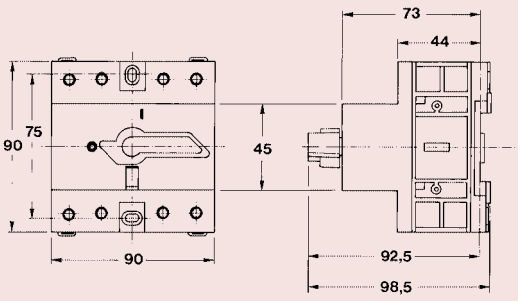

Wymiary

Elos

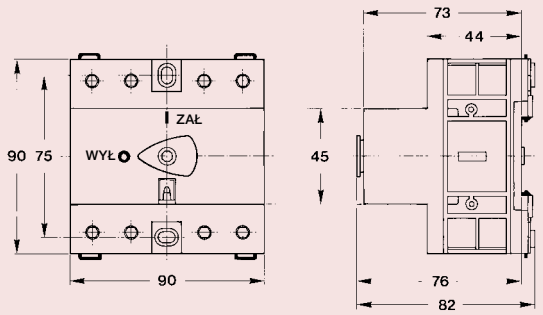

Dilos 2

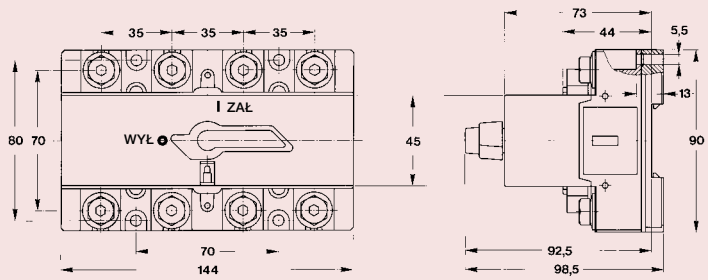

Dilos 1H / Fulos 000

Dilos 1H | **Fulos 000 - DIN NH 000/00** | **Fulos 000 - BS A2/A3** | **Fulos 000 - NF 14x51 Fulos 000 - NF 22x58**

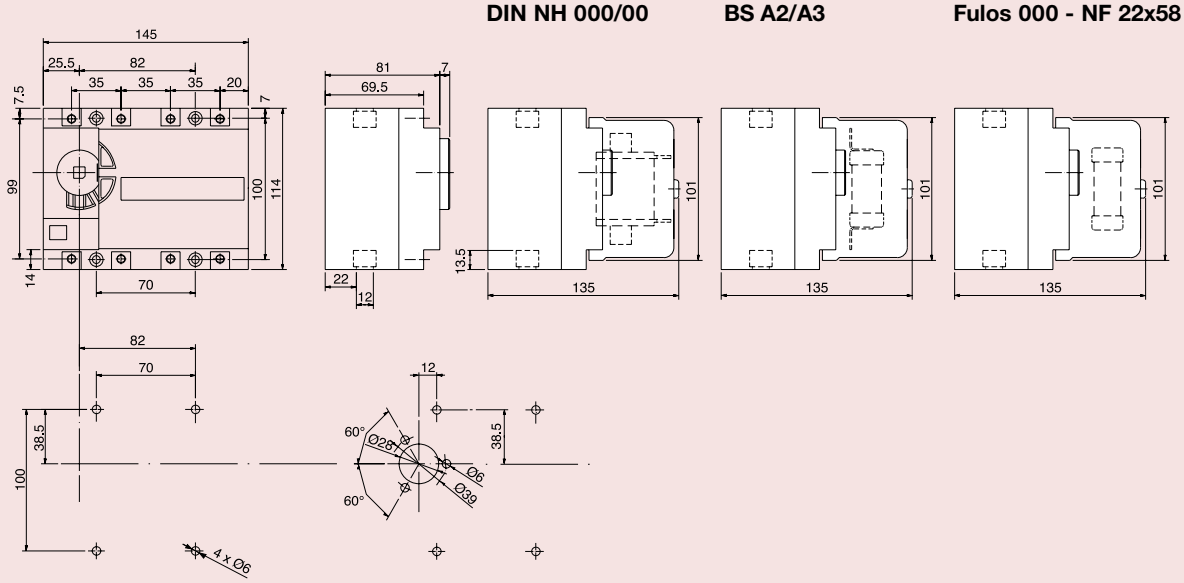

Wymiary

Dilos 3 / Fulos 00

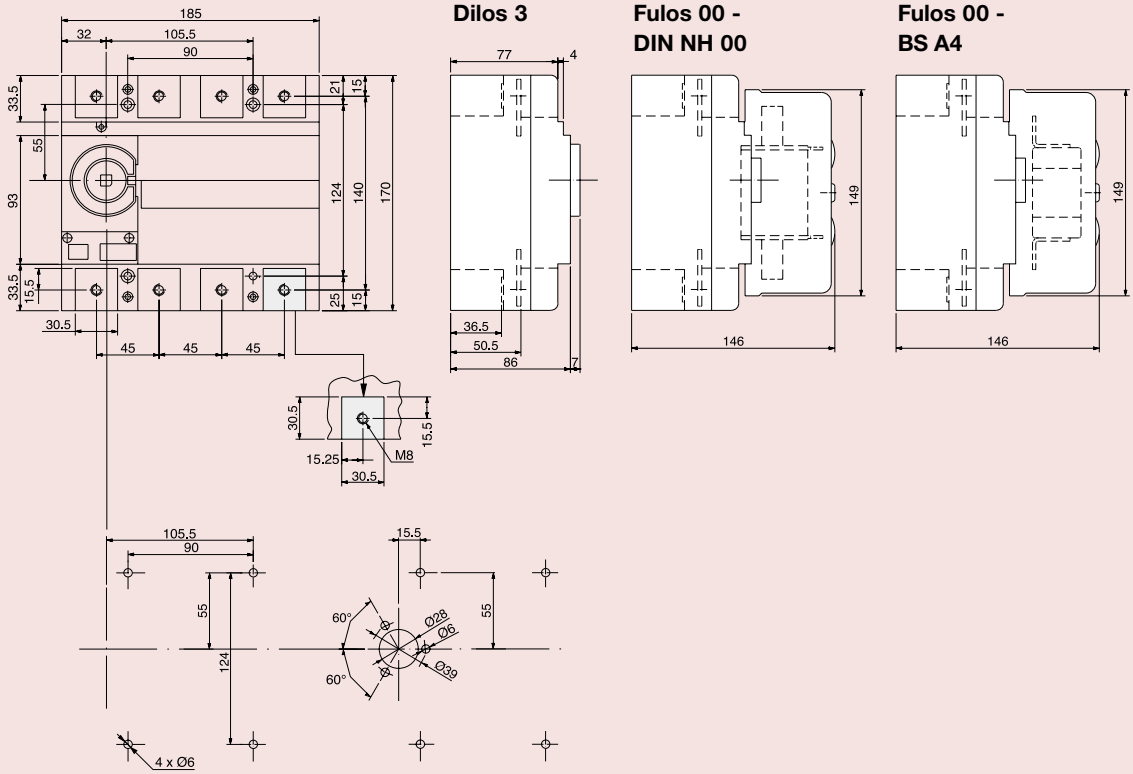

Dilos 4 / Fulos 1 / Fulos 2

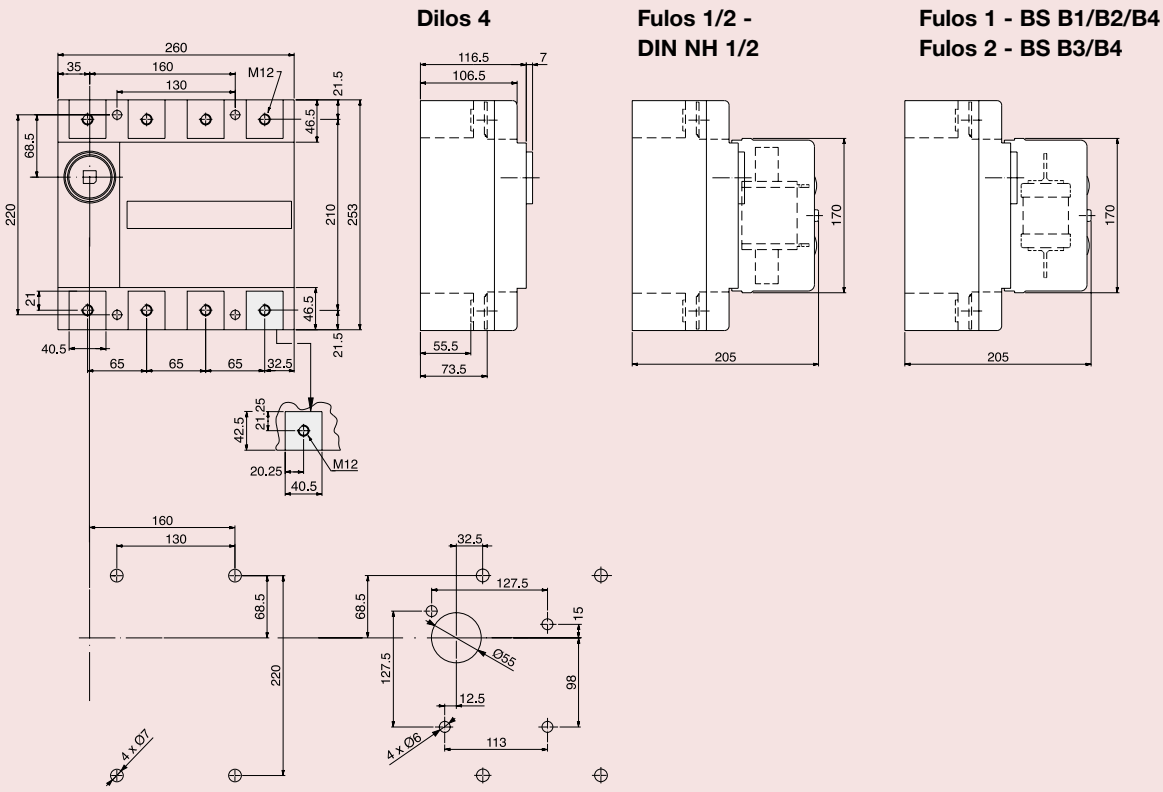

Wymiary

Dilos 6S - 35kA

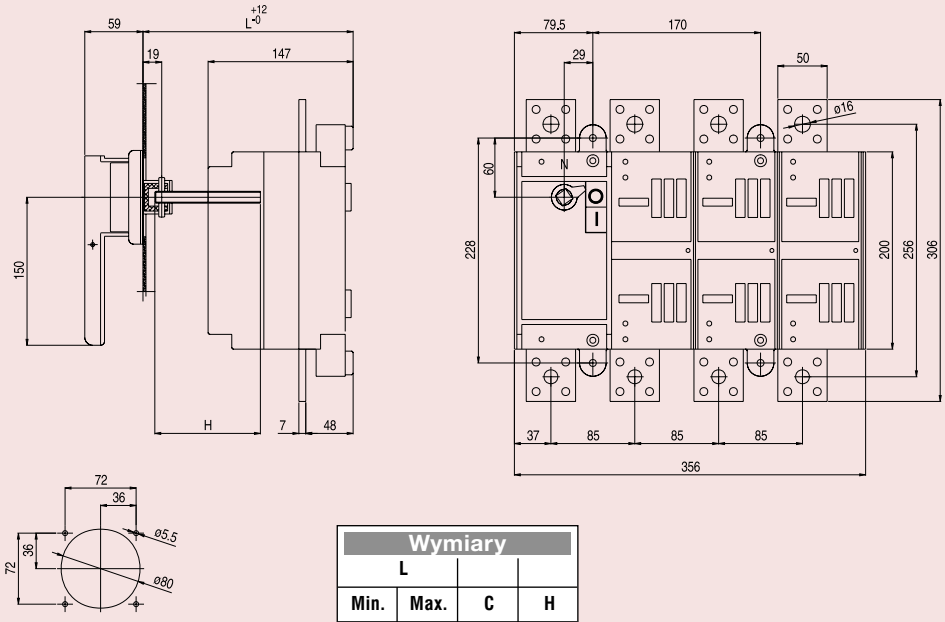

Wymiary			
L			
Min.	Max.	C	H
213	406	106	L-C

Dilos 6S - 50kA

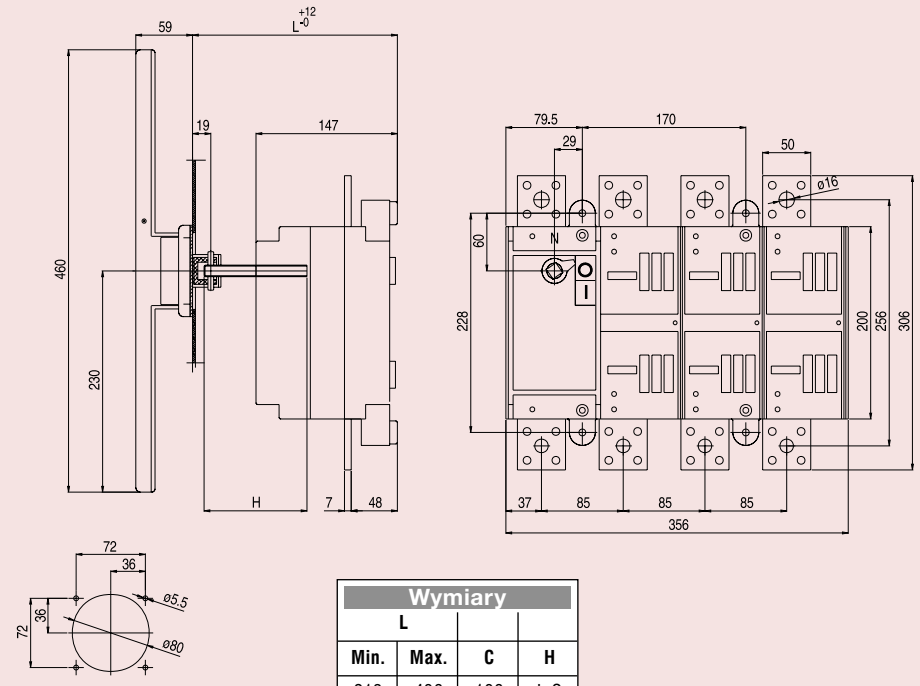

Wymiary			
L			
Min.	Max.	C	H
213	406	106	L-C

Wymiary

Dilos 7S

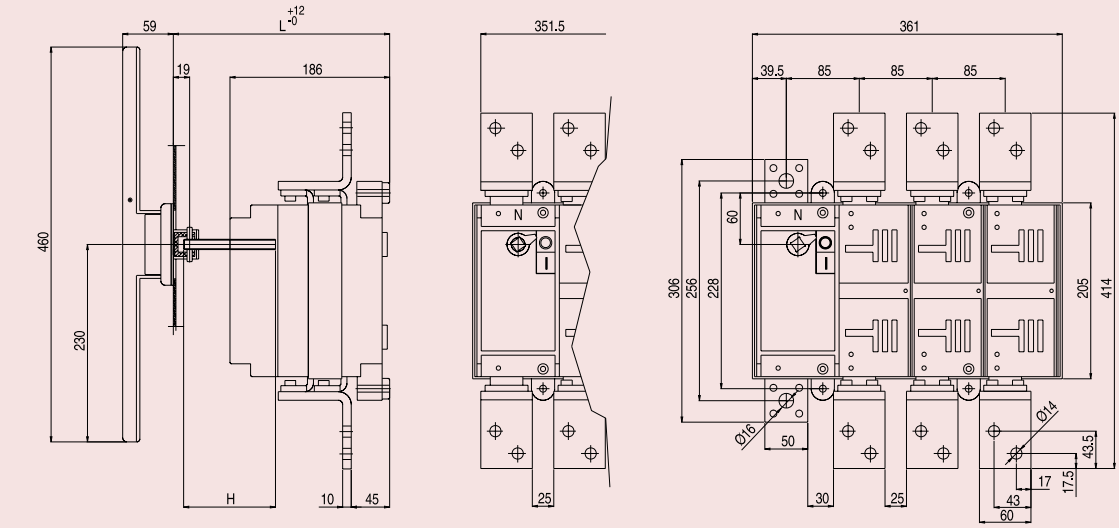

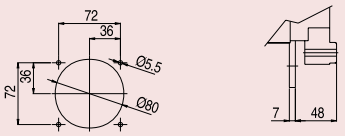

Wymiary			
L			
Min.	Max.	C	H
252	445	145	L-C

Dilos 8S - 2000A

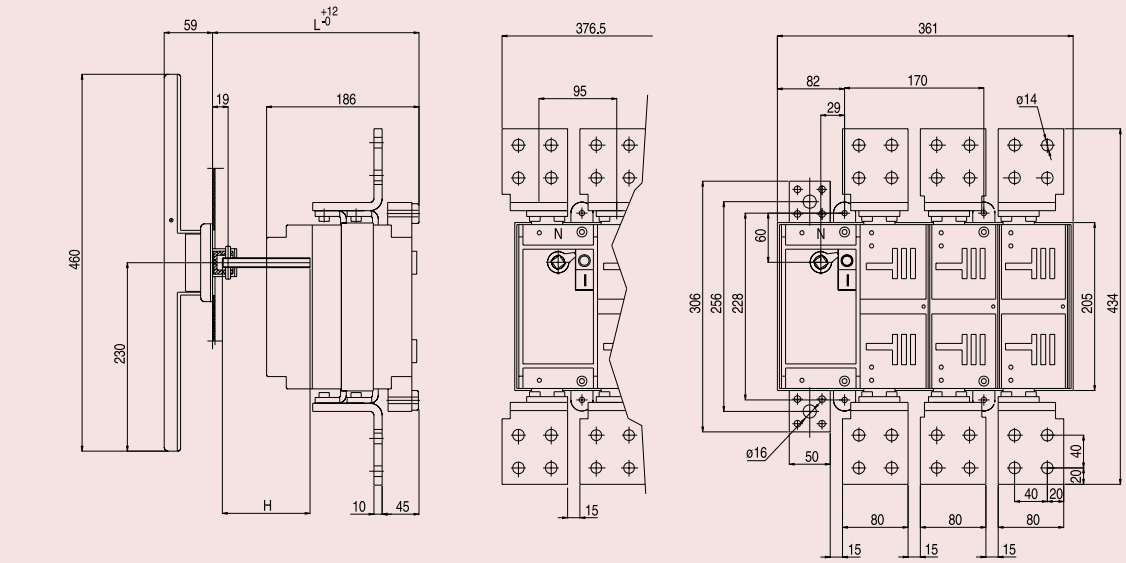

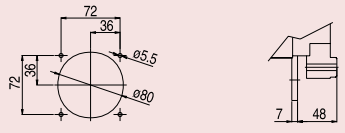

Wymiary			
L			
Min.	Max.	C	H
252	445	145	L-C

Wymiary

Dilos 8S - 2500A

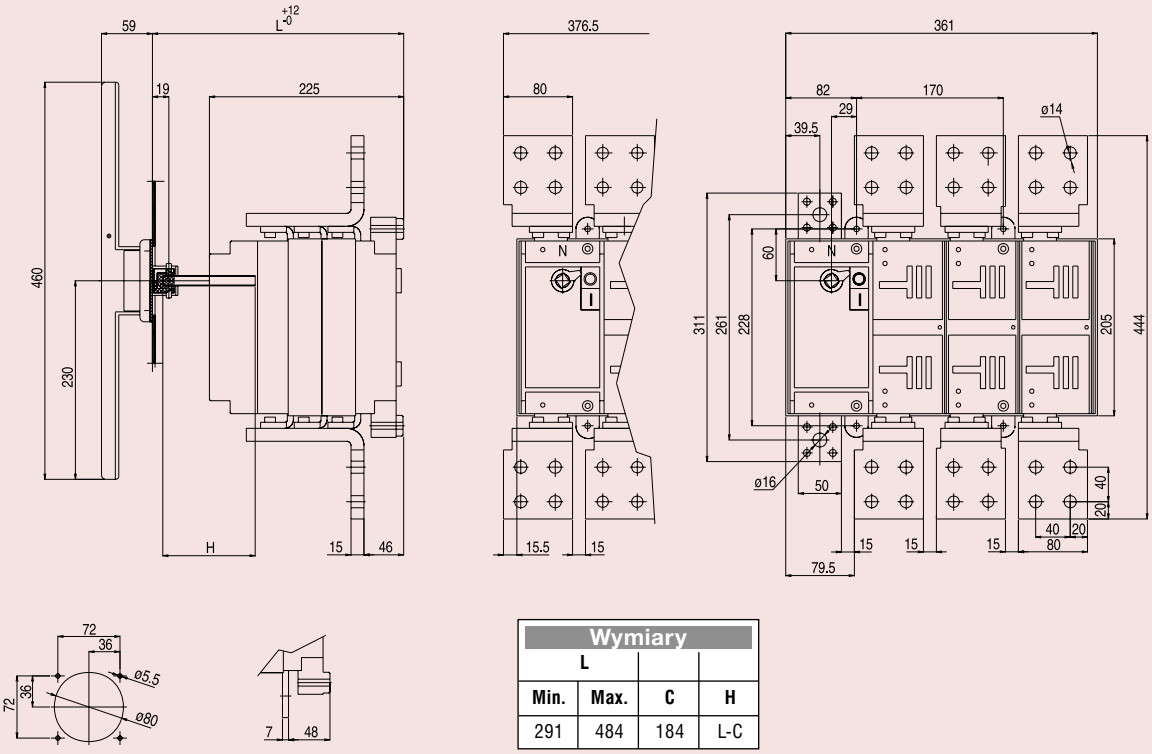

Wymiary			
L			
Min.	Max.	C	H
291	484	184	L-C

Dilos 9S

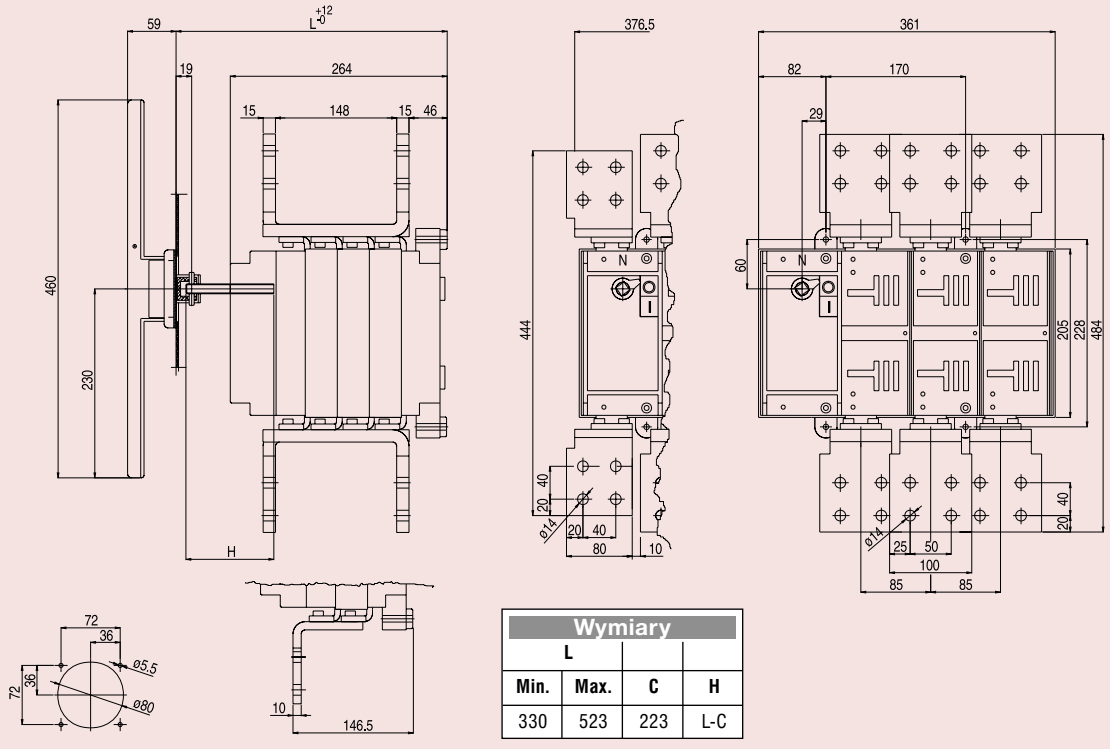

Wymiary			
L			
Min.	Max.	C	H
330	523	223	L-C

Wymiary

Dilos 9

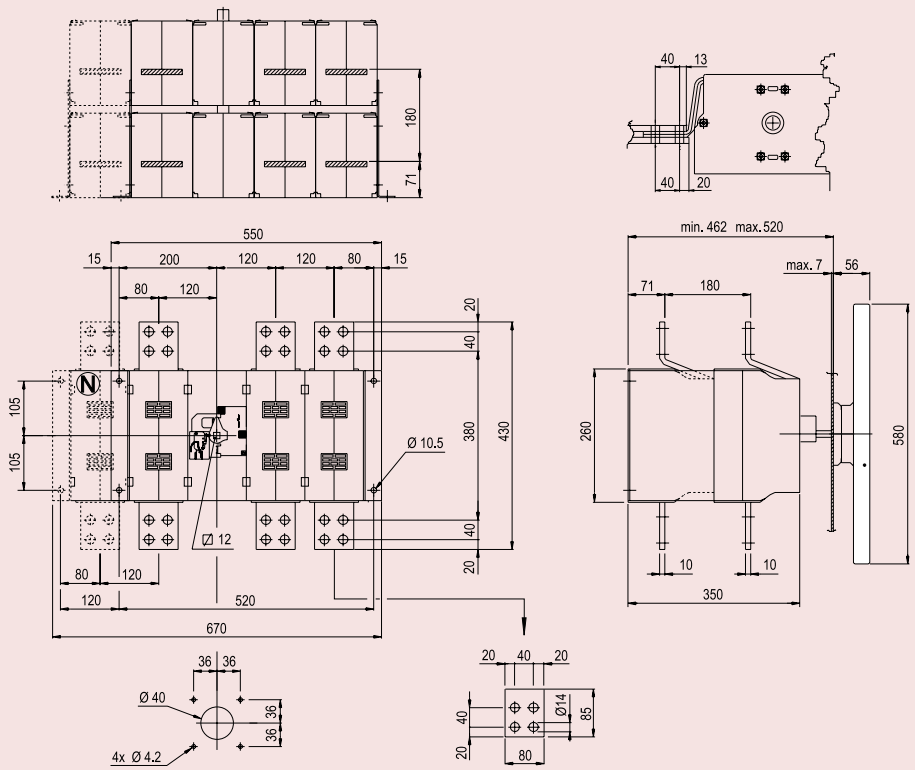

Fulos 3S - DIN NH 3

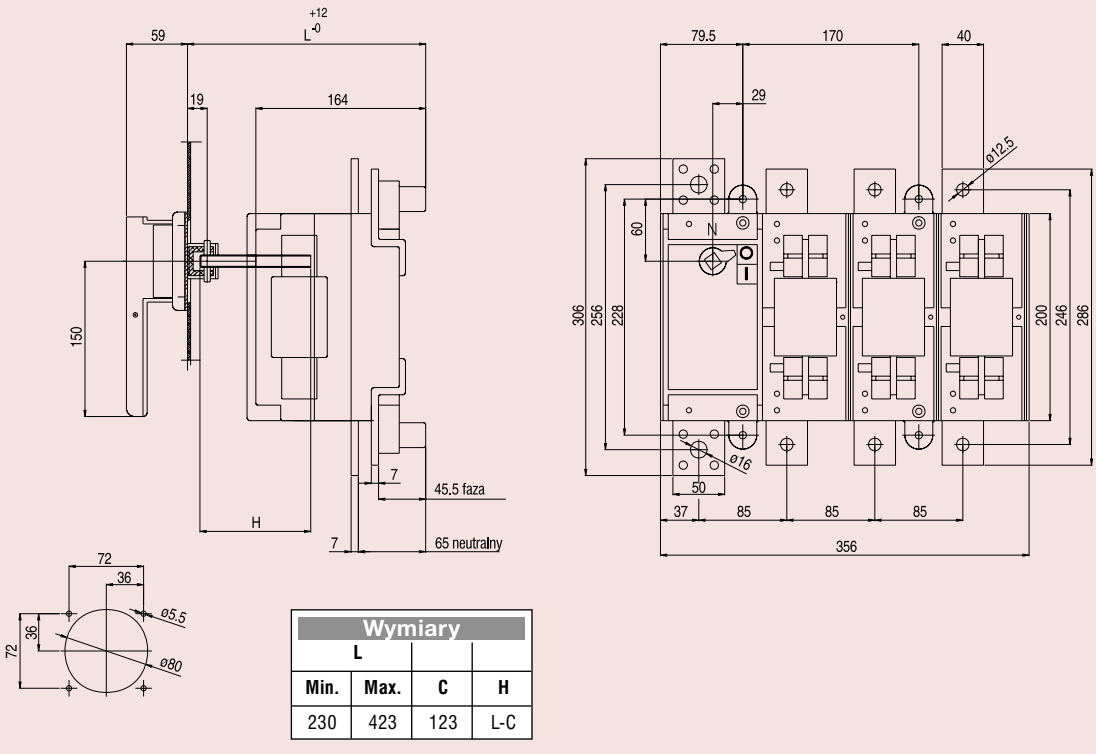

Wymiary			
L			
Min.	Max.	C	H
230	423	123	L-C

Wymiary

Fulos 3S - BS

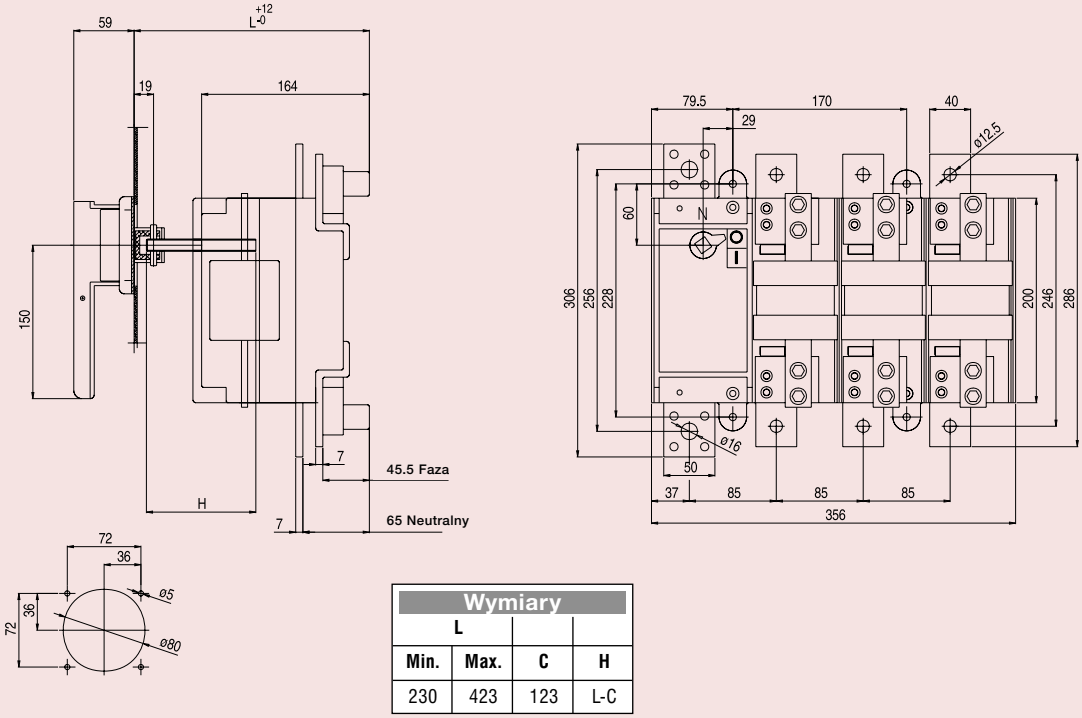

Wymiary			
L			
Min.	Max.	C	H
230	423	123	L-C

Fulos 4 - DIN NH 4D / Fulos 4 - BS D1

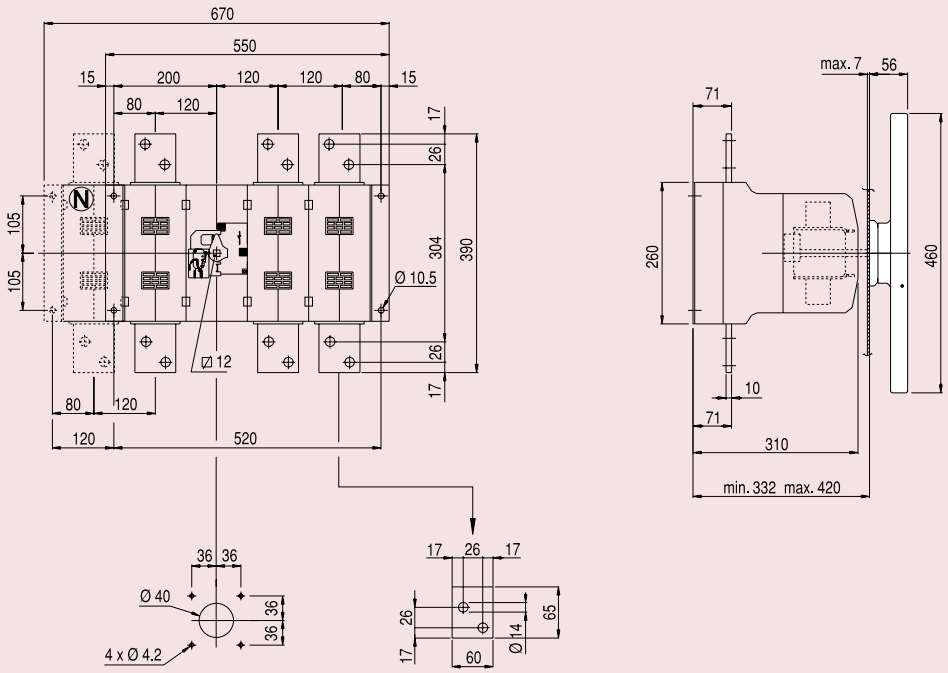

Wymiary

Dilos 6S BA

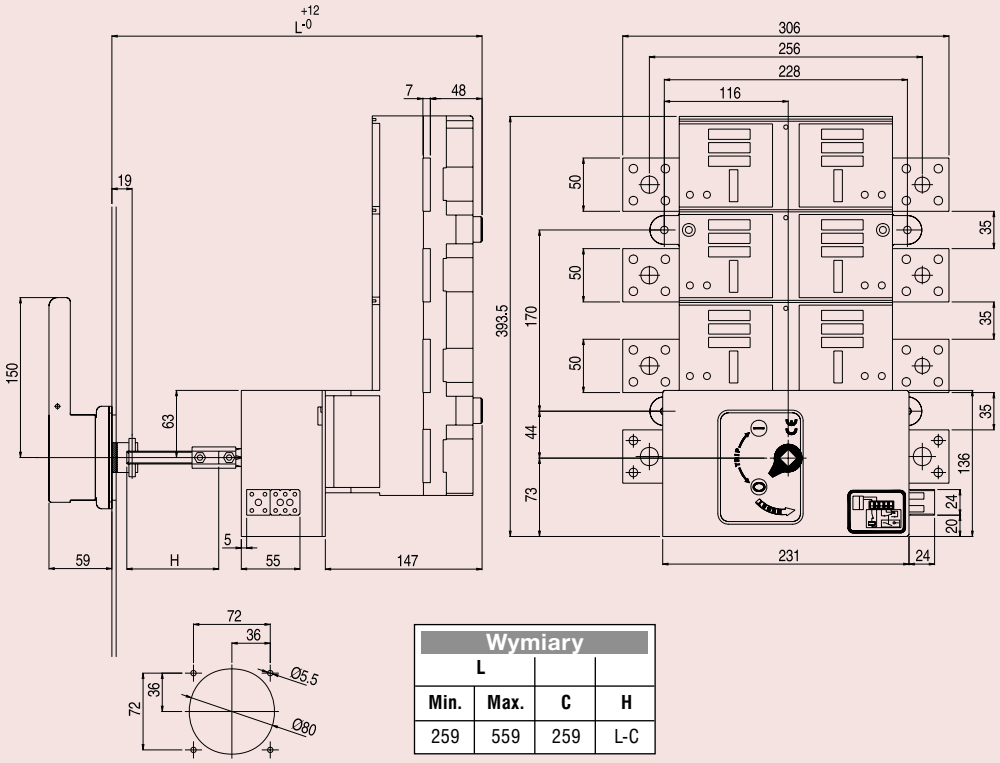

Wymiary			
L			
Min.	Max.	C	H
259	559	259	L-C

Dilos 7S BA

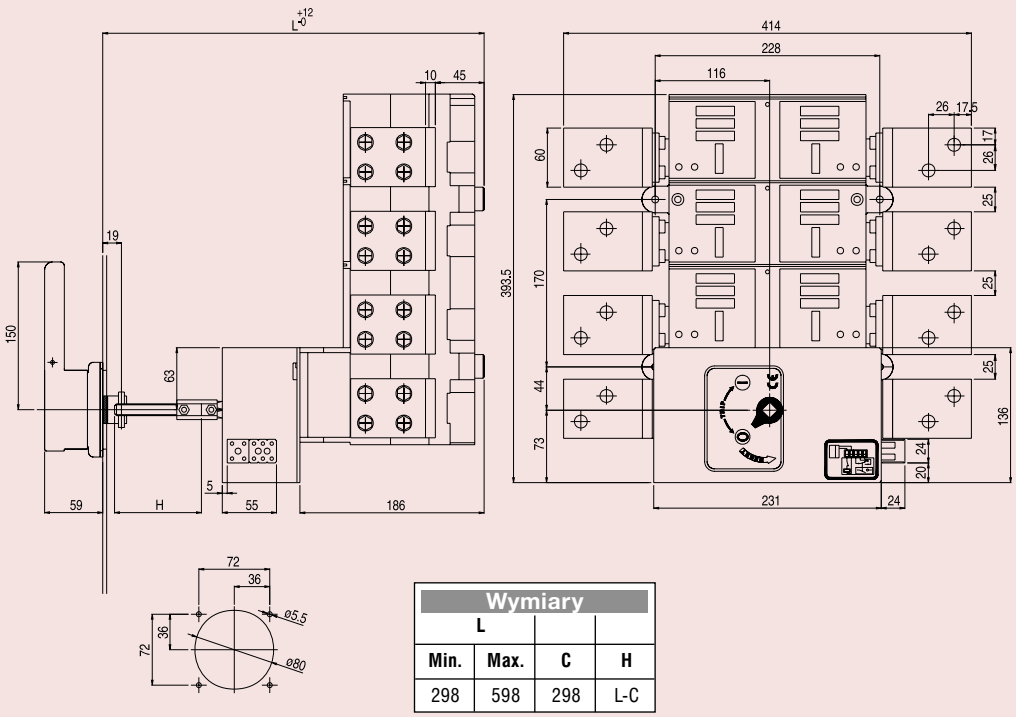

Wymiary			
L			
Min.	Max.	C	H
298	598	298	L-C

Wymiary

Dilos 8S BA

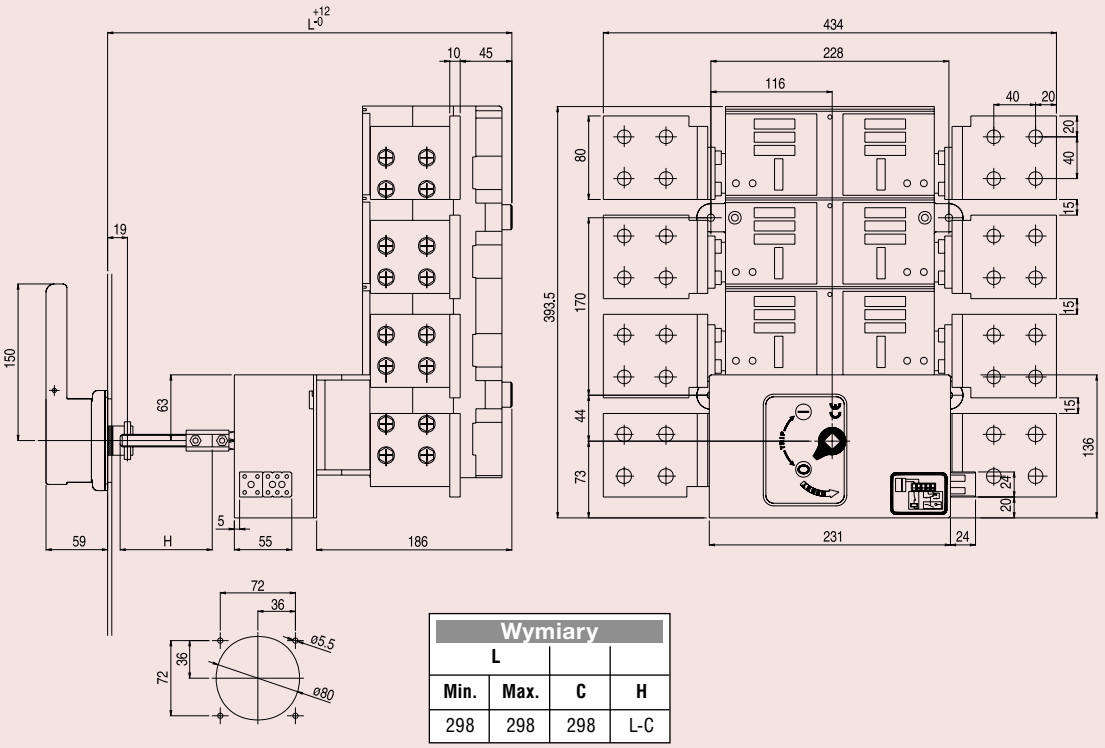

Wymiary			
L			
Min.	Max.	C	H
298	298	298	L-C

Fulos 3S BA - DIN NH3

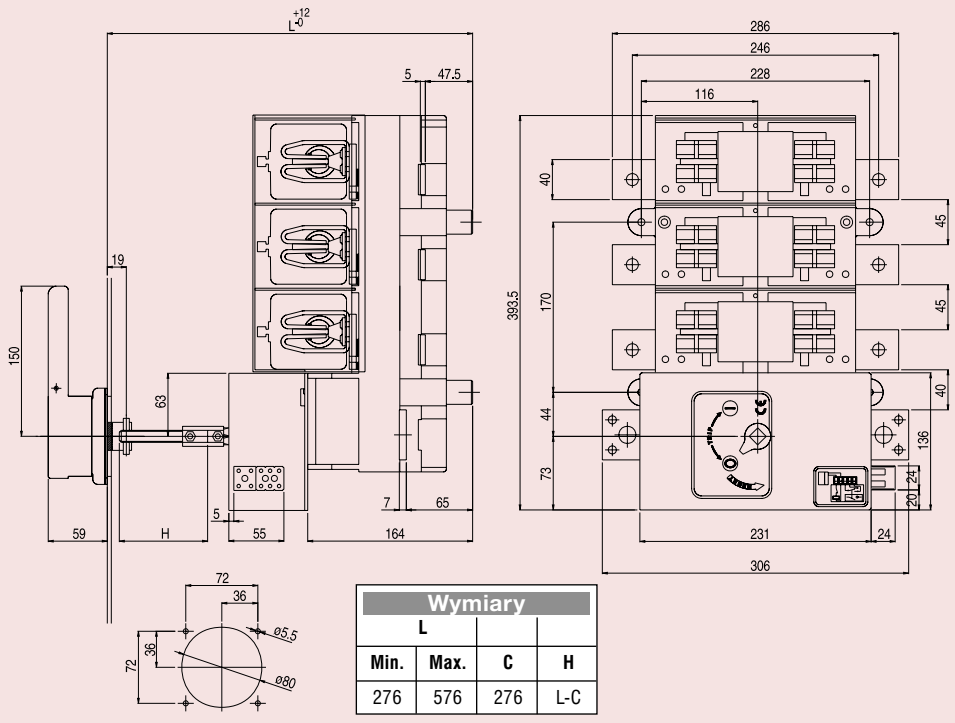

Wymiary			
L			
Min.	Max.	C	H
276	576	276	L-C

Wymiary

Fulos 3S BA - BS C1/C2/C3

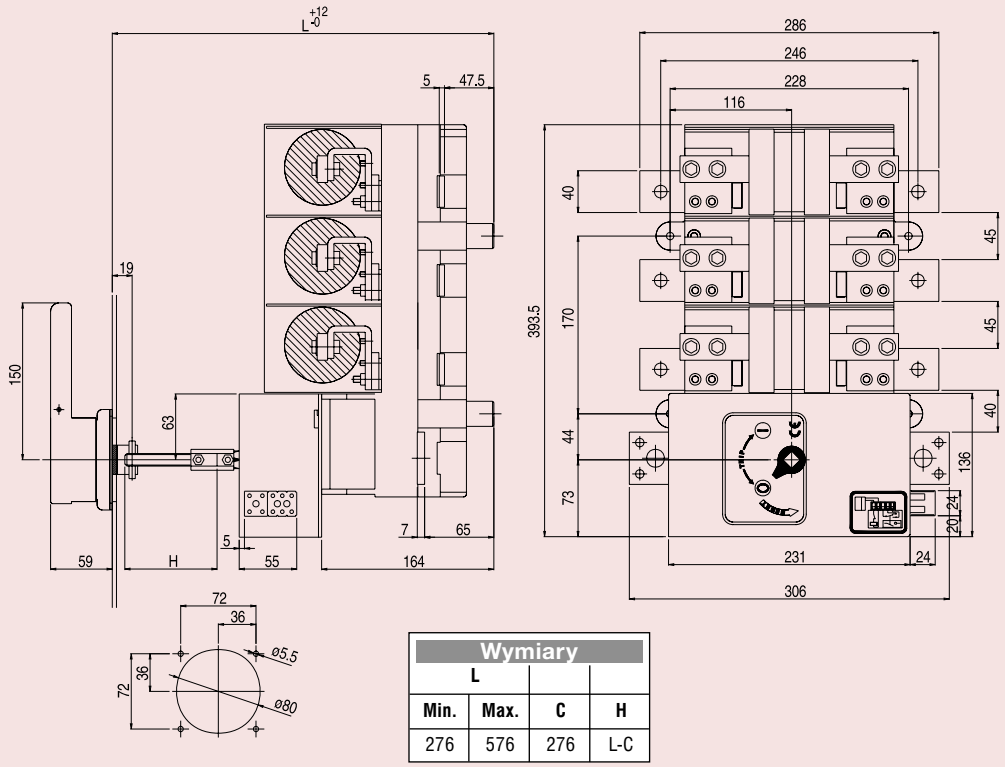

Wymiary			
L			
Min.	Max.	C	H
276	576	276	L-C

Dilos 6S MO

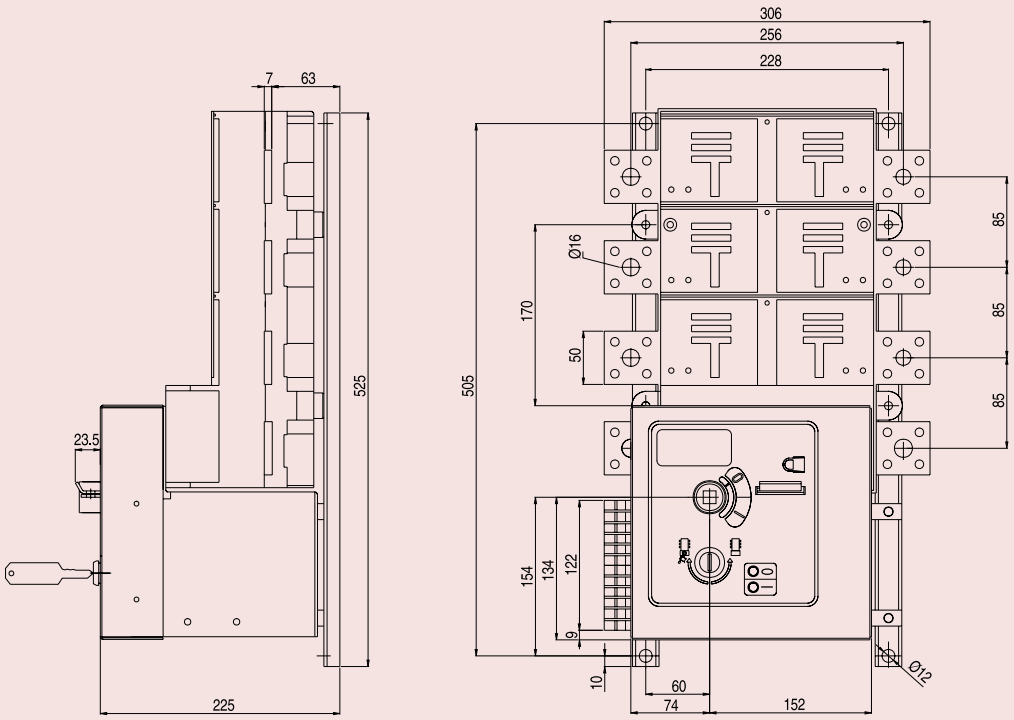

Wymiary

Dilos 7S MO

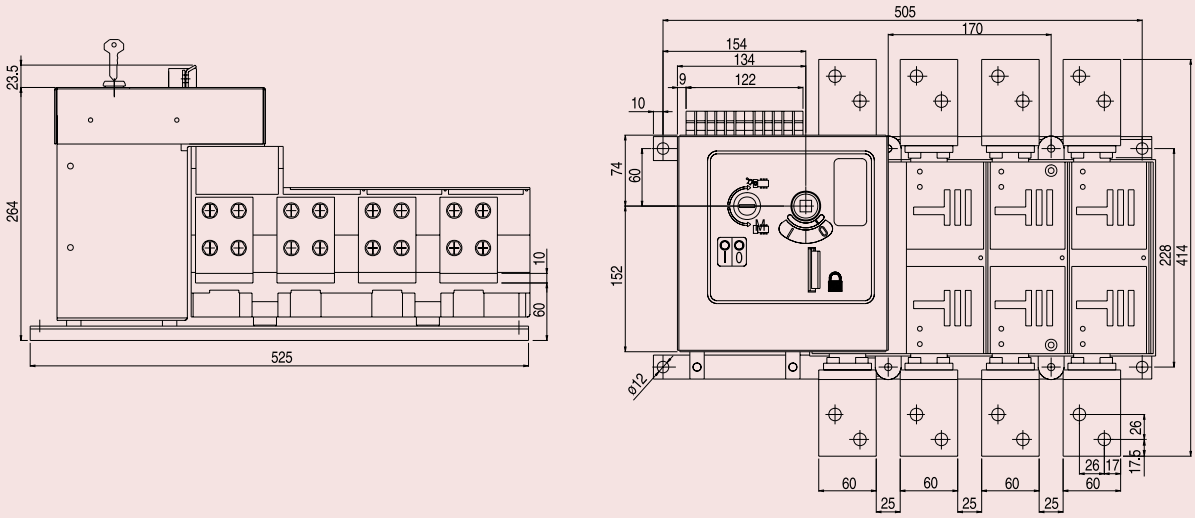

Dilos 8S MO - 2000A

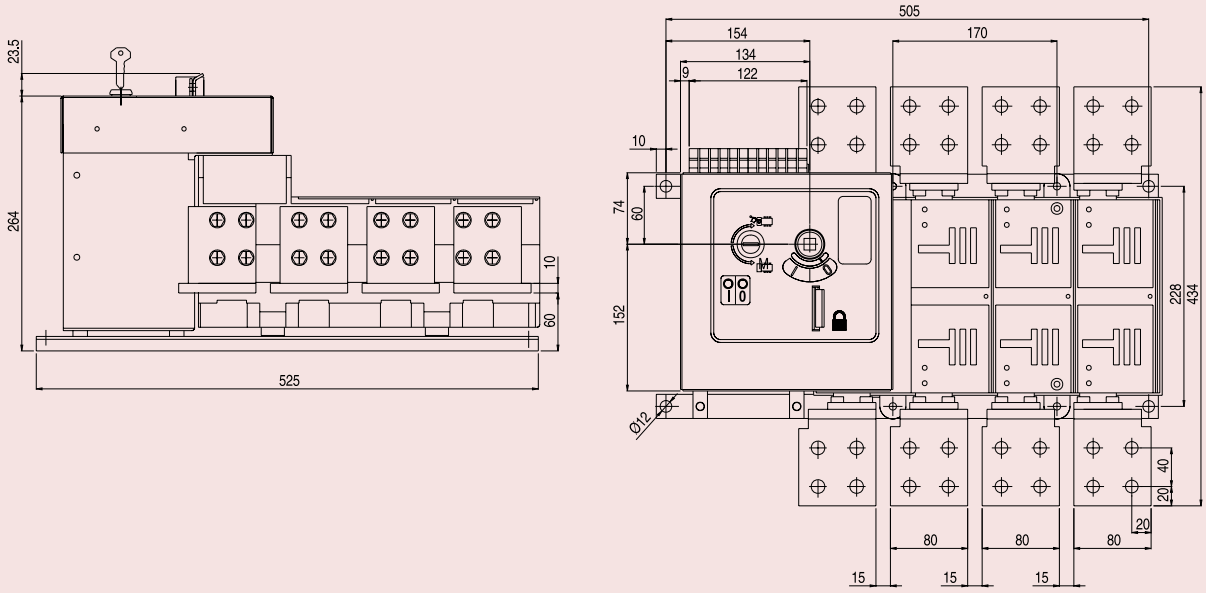

Wymiary

Dilos 8S MO - 2500A

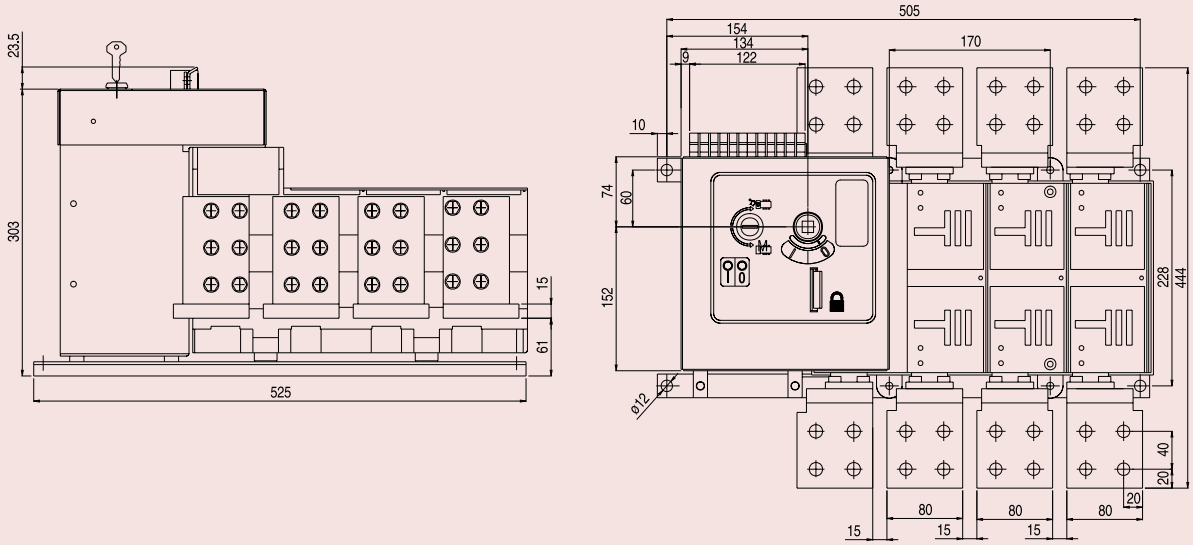

Dilos 9S MO

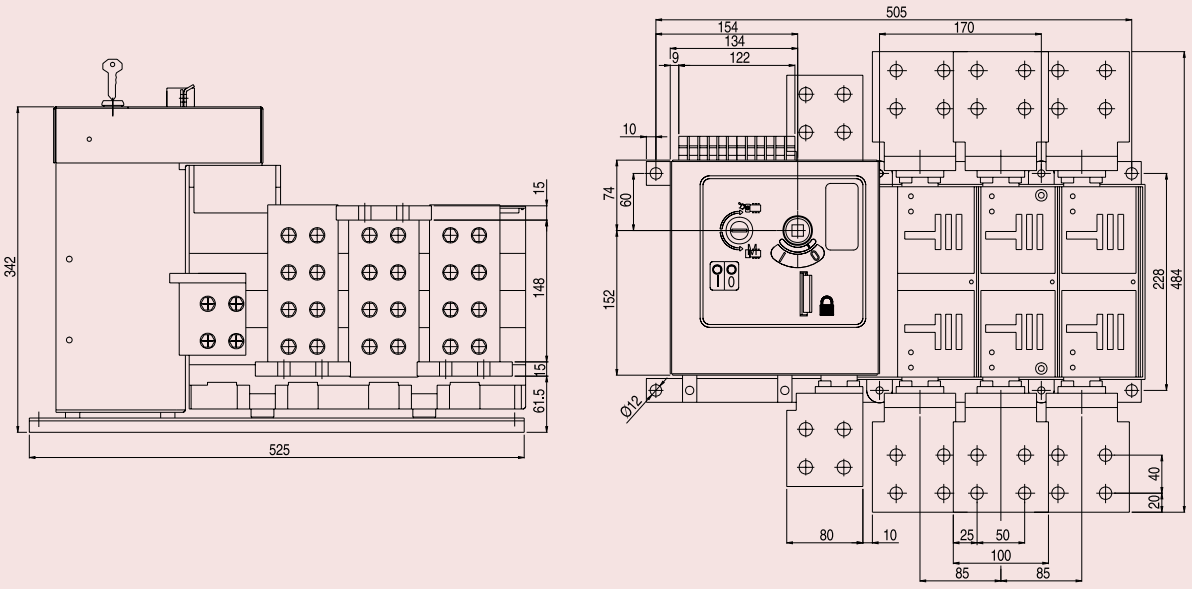

Wymiary

Dilos 8S MO - 2500A

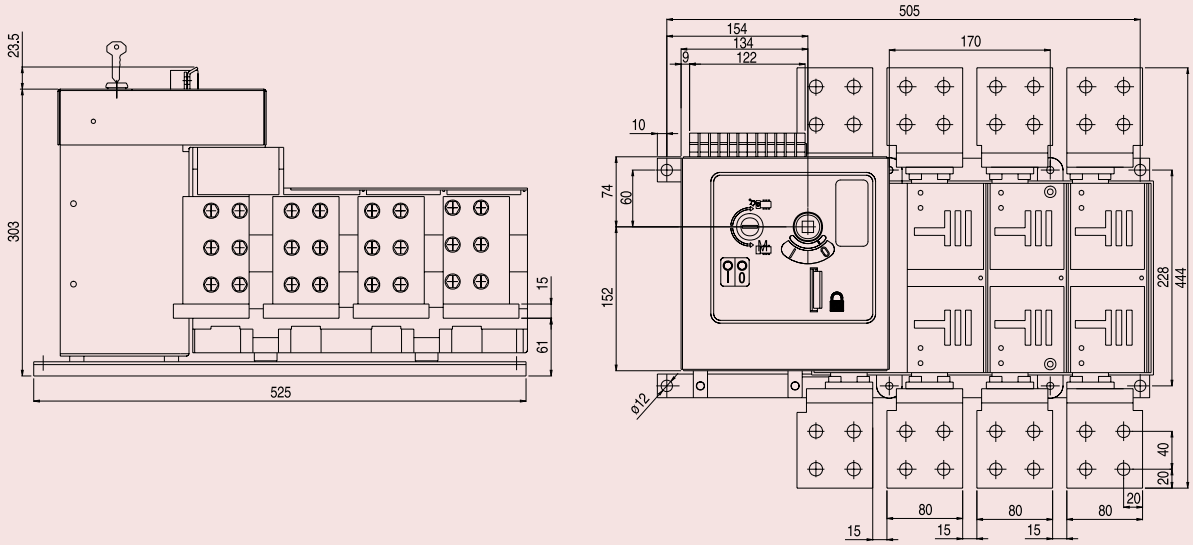

Dilos 9S MO

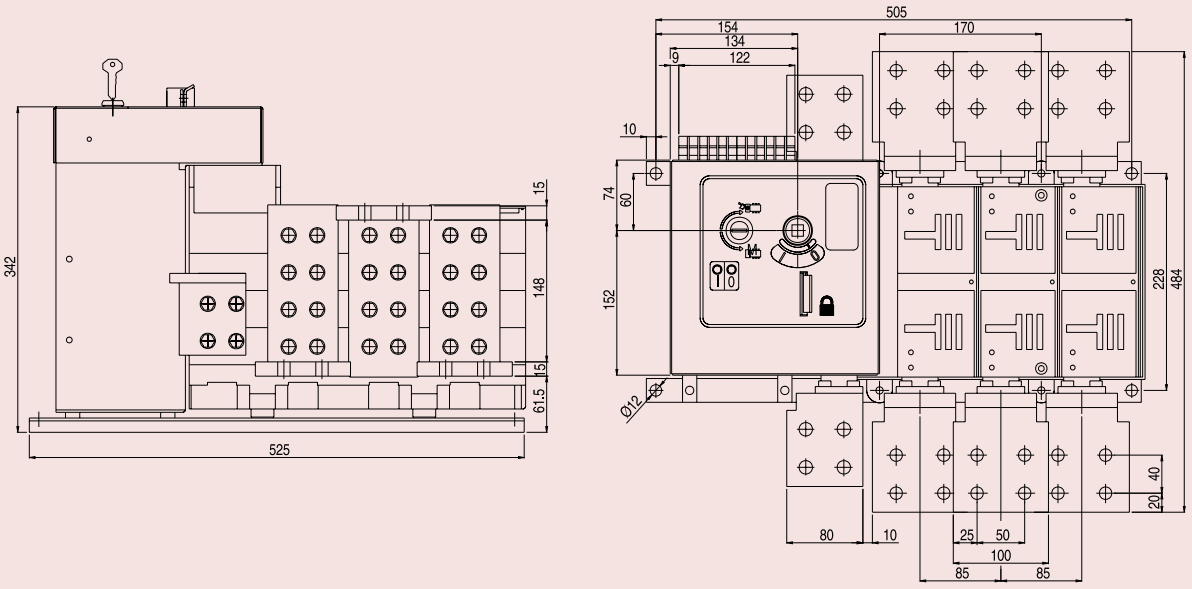

Wymiary

Fulos 3S MO - DIN NH3

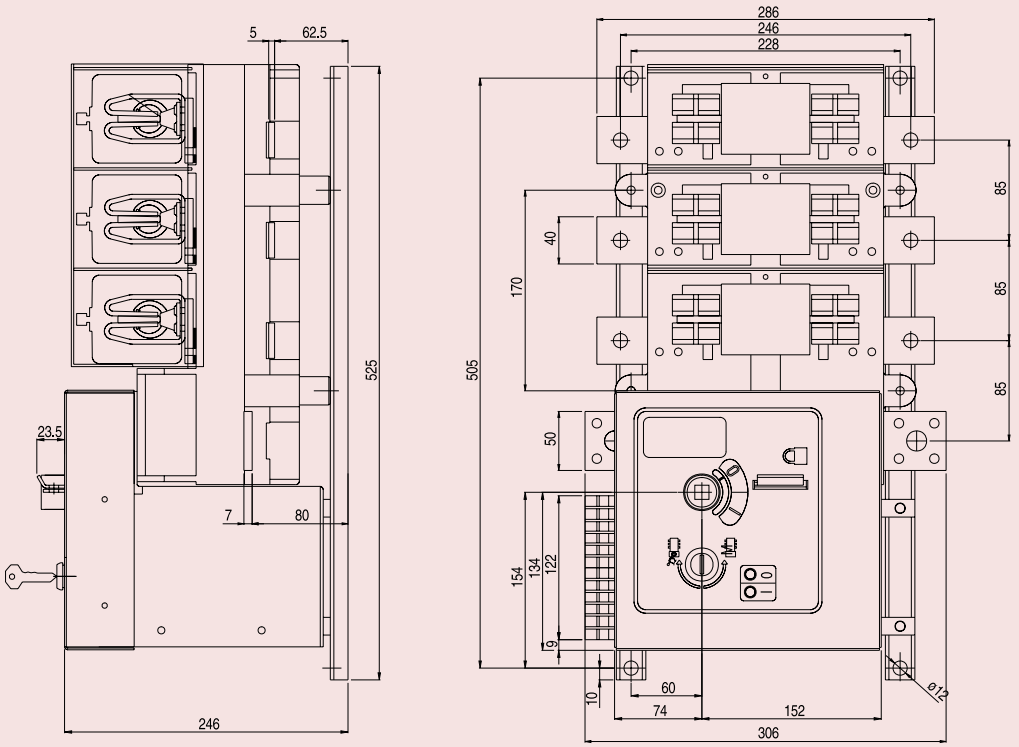

Fulos 3S MO - BS C1/C2/C3

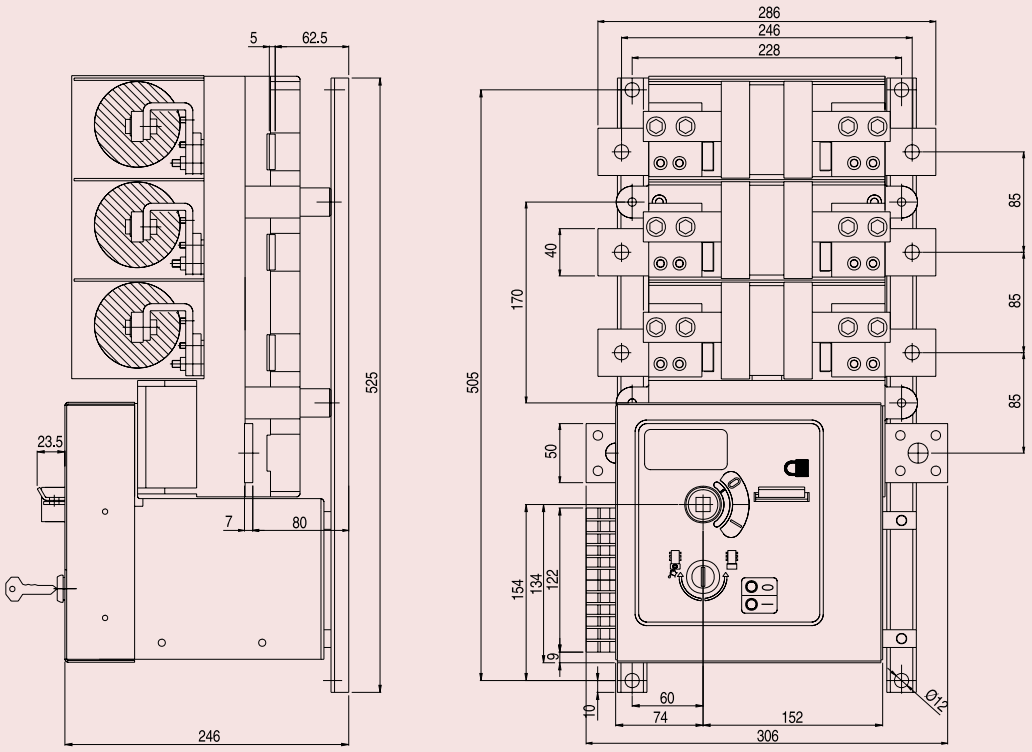

Wymiary

CO-Dilos 6S MO

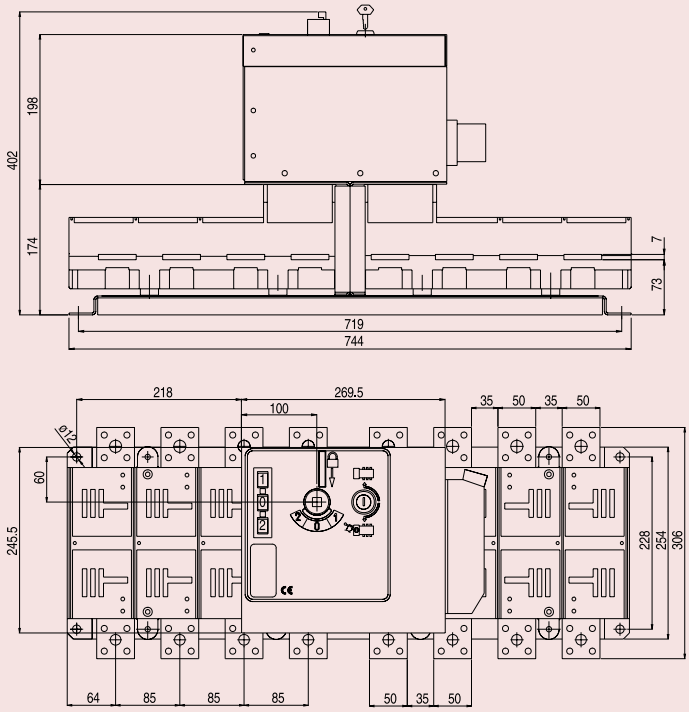

CO-Dilos 7S MO

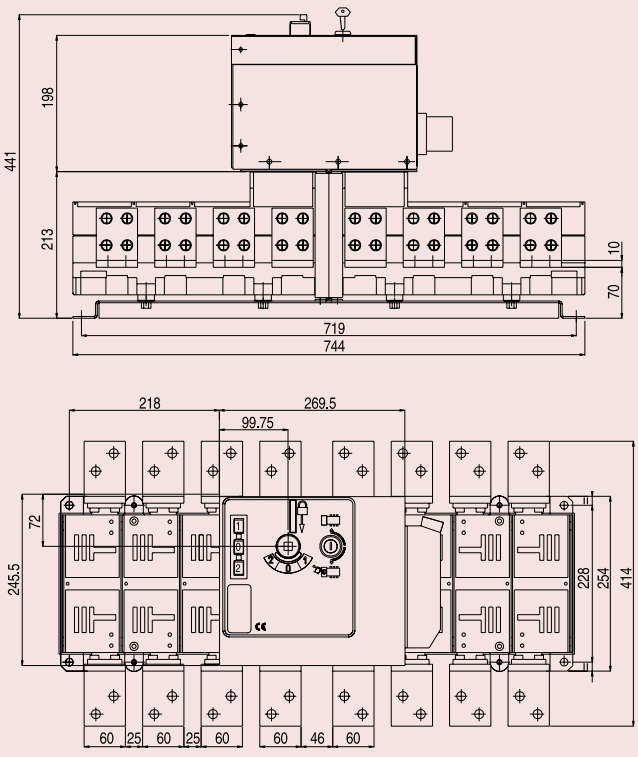

Wymiary

CO-Dilos 8S MO - 2000A

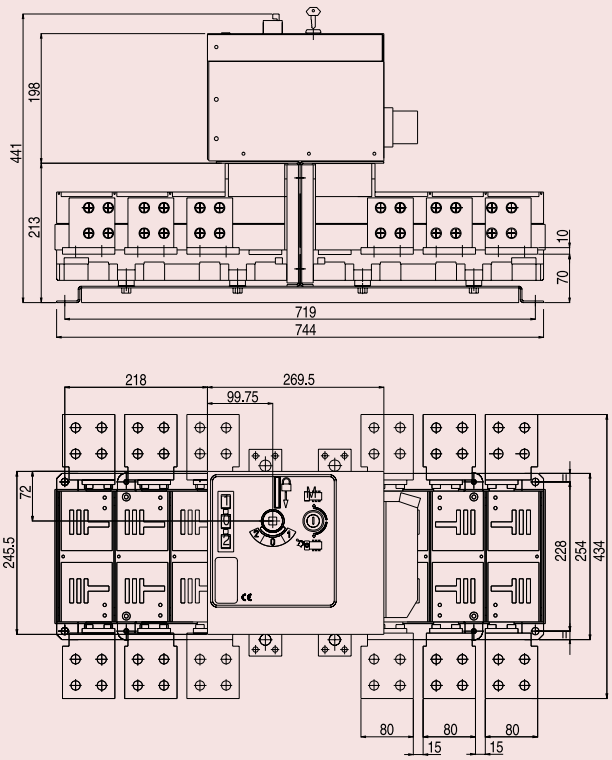

CO-Dilos 8S MO - 2500A

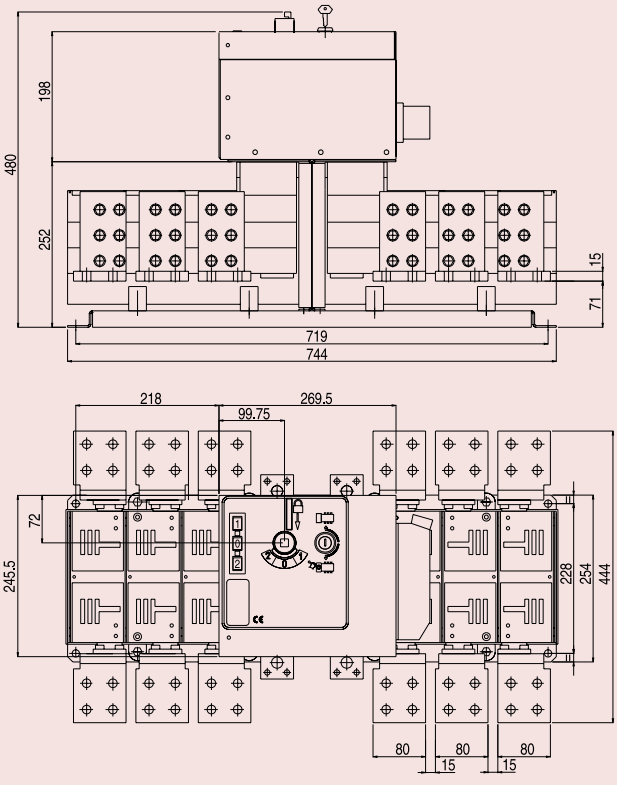

Wymiary

CO-Dilos 6S

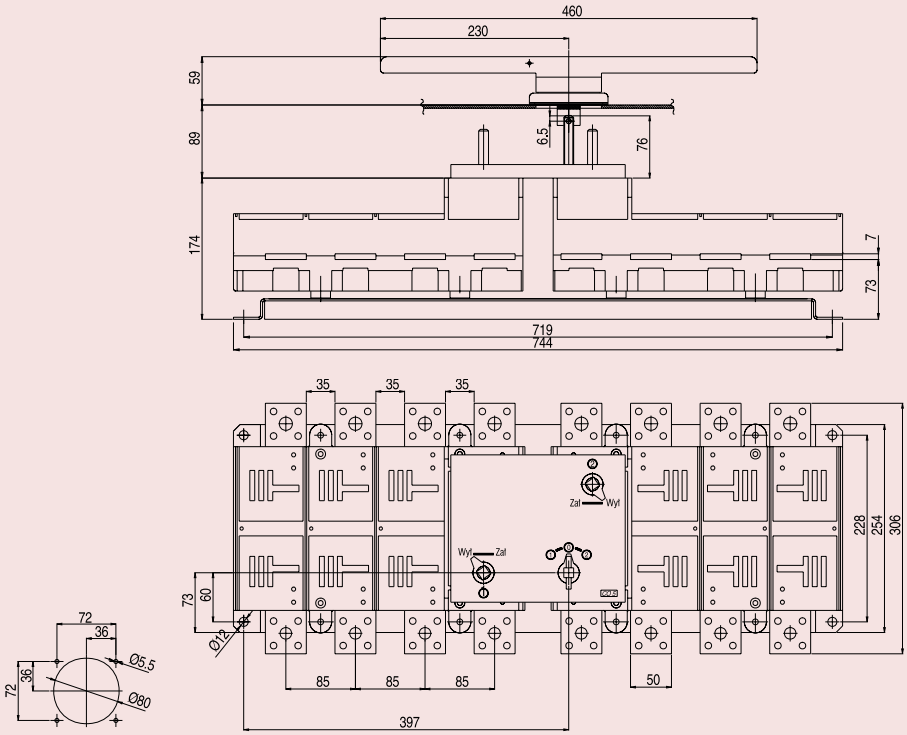

CO-Dilos 7S

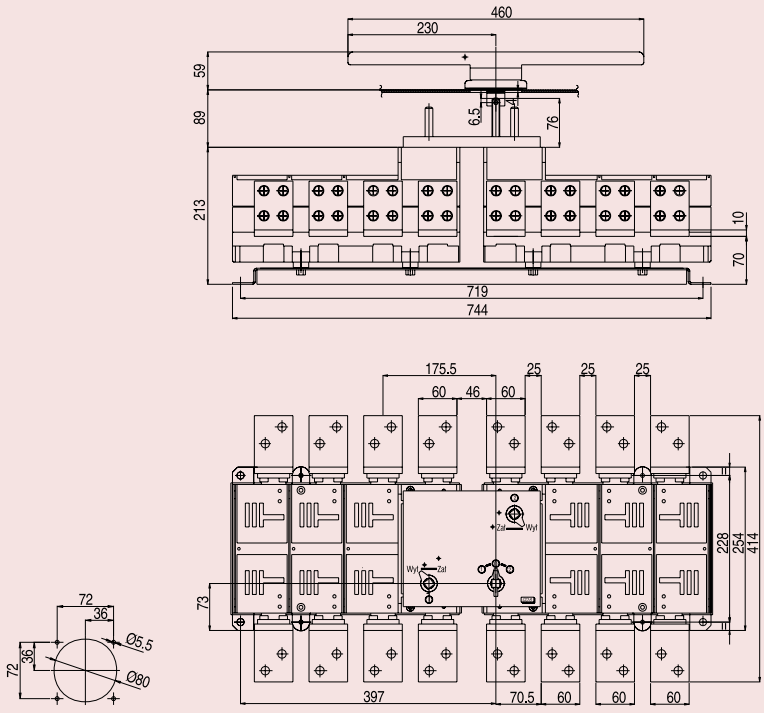

Wymiary

CO-Dilos 8S - 2000A

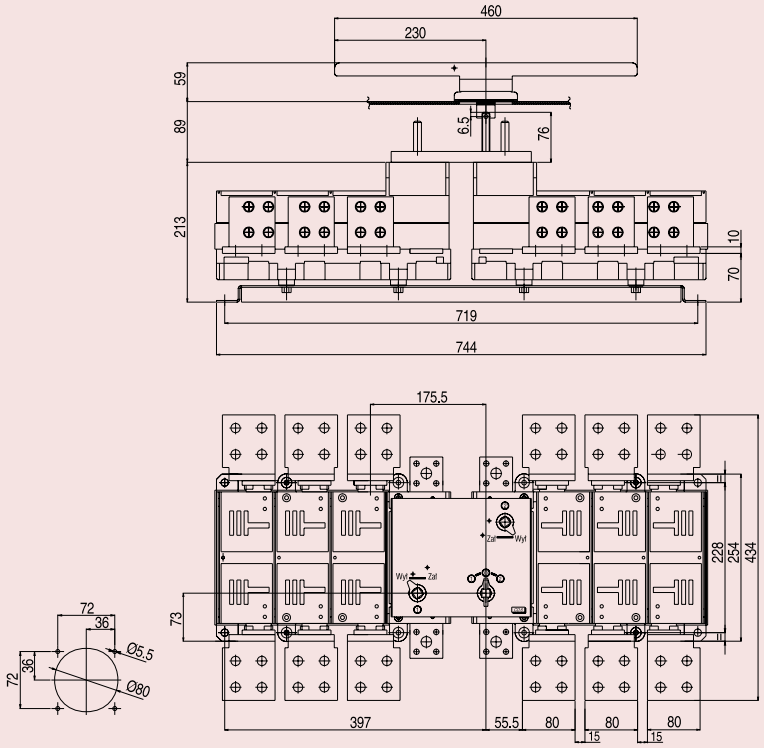

CO-Dilos 8S - 2500A

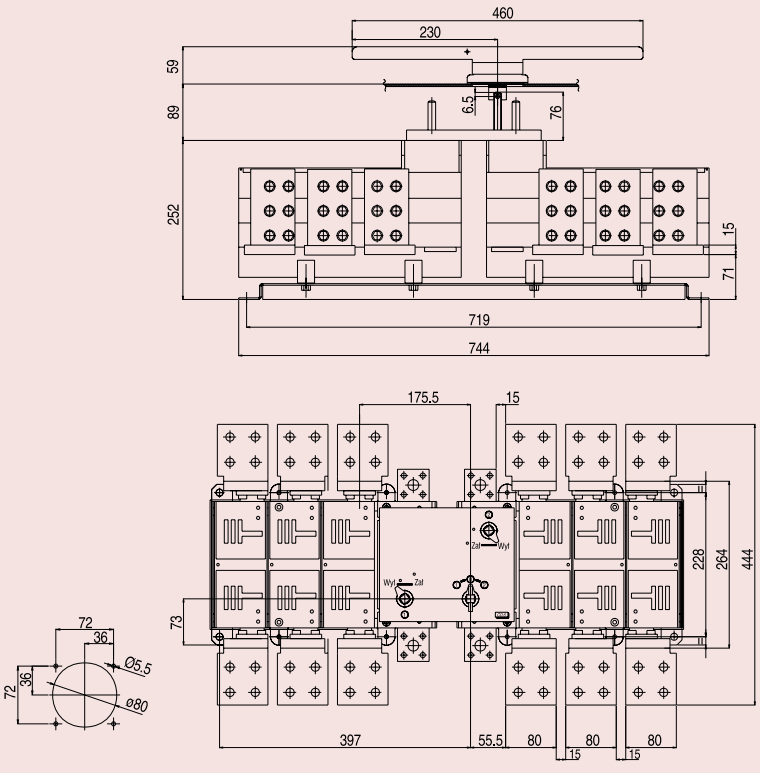

Wymiary

CO-Dilos 6S

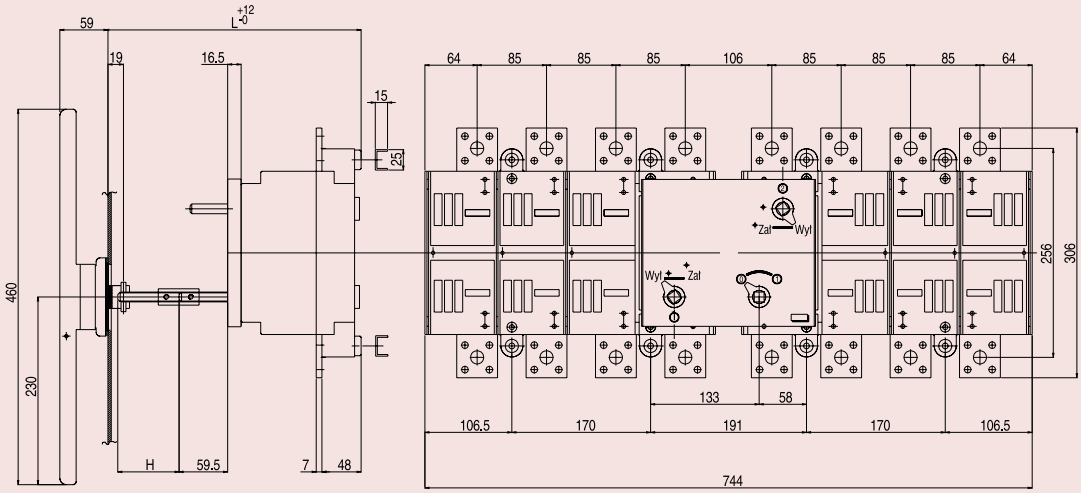

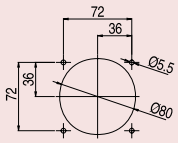

Wymiary			
L			
Min.	Max.	C	H
235	535	235	L-C

Wymiary

Przełącznik (CO) – system 6/8P - Dilos 1H / Fulos 000

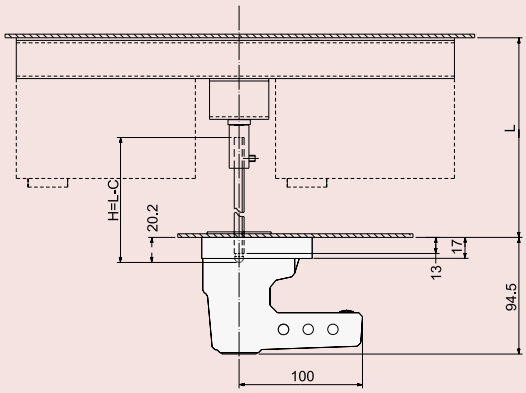

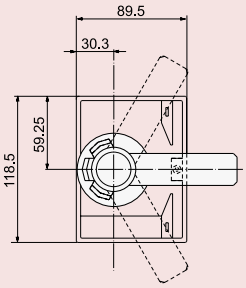

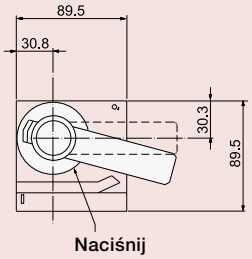

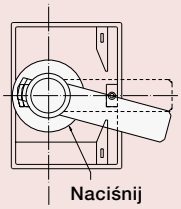

Wymiary	L		
	Min.	Max.	C
CO Dilos 1H / Fulos 000	186	458	58
6/8P Dilos 1H / Fulos 000	232	458	58

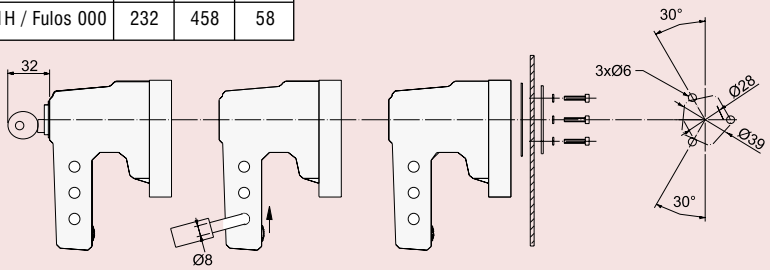

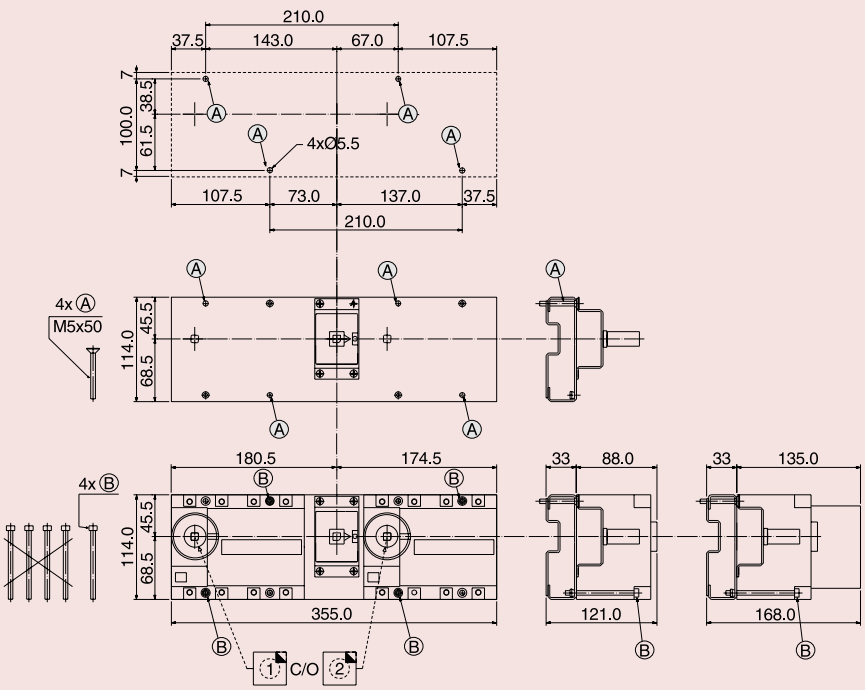

Wymiary

Przełącznik (CO) - Dilos 3 / Fulos 00

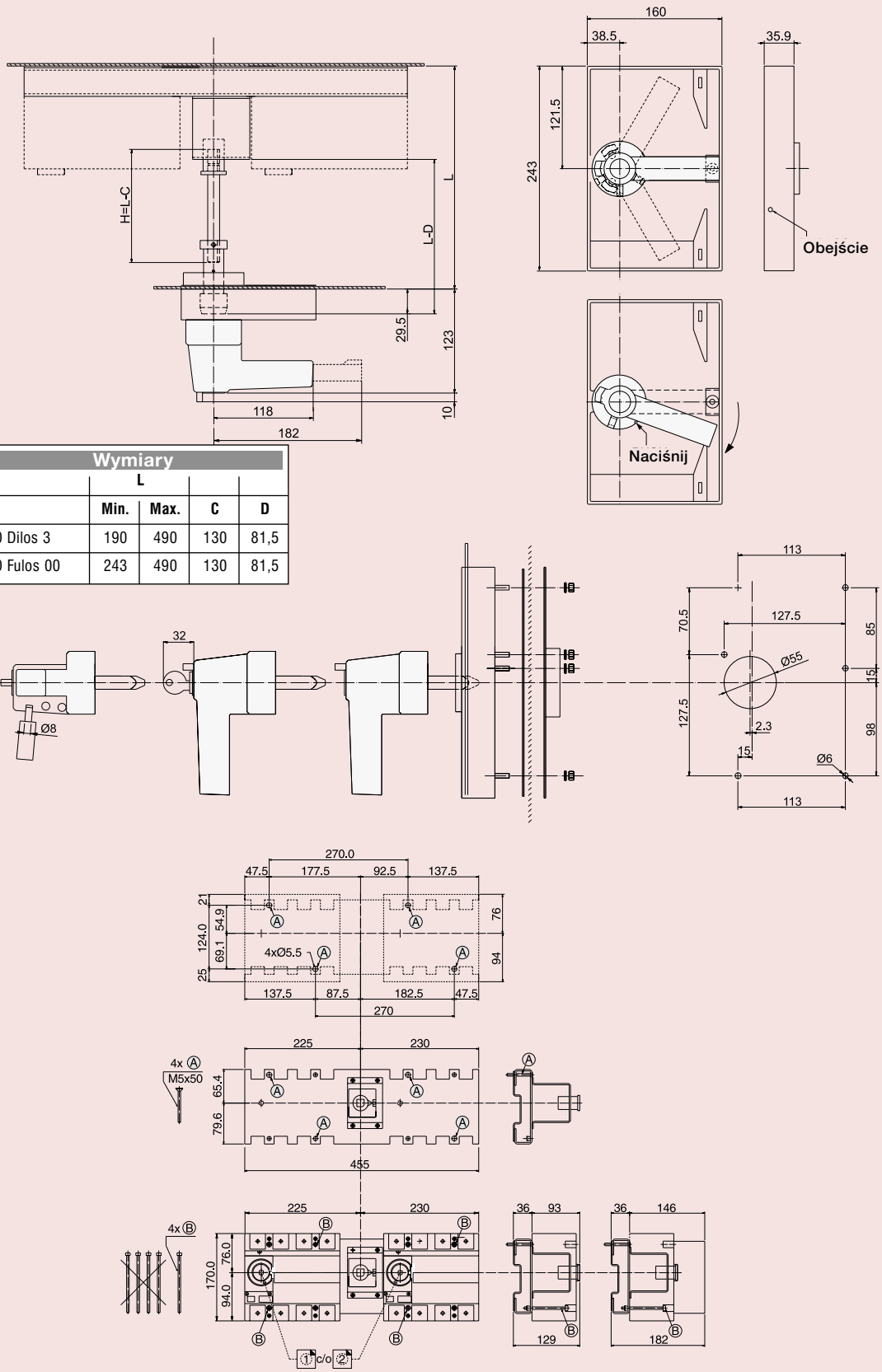

Wymiary				
	L			
	Min.	Max.	C	D
CO Dilos 3	190	490	130	81,5
CO Fulos 00	243	490	130	81,5

Wymiary

System 6/8P - Dilos 3 / Fulos 00

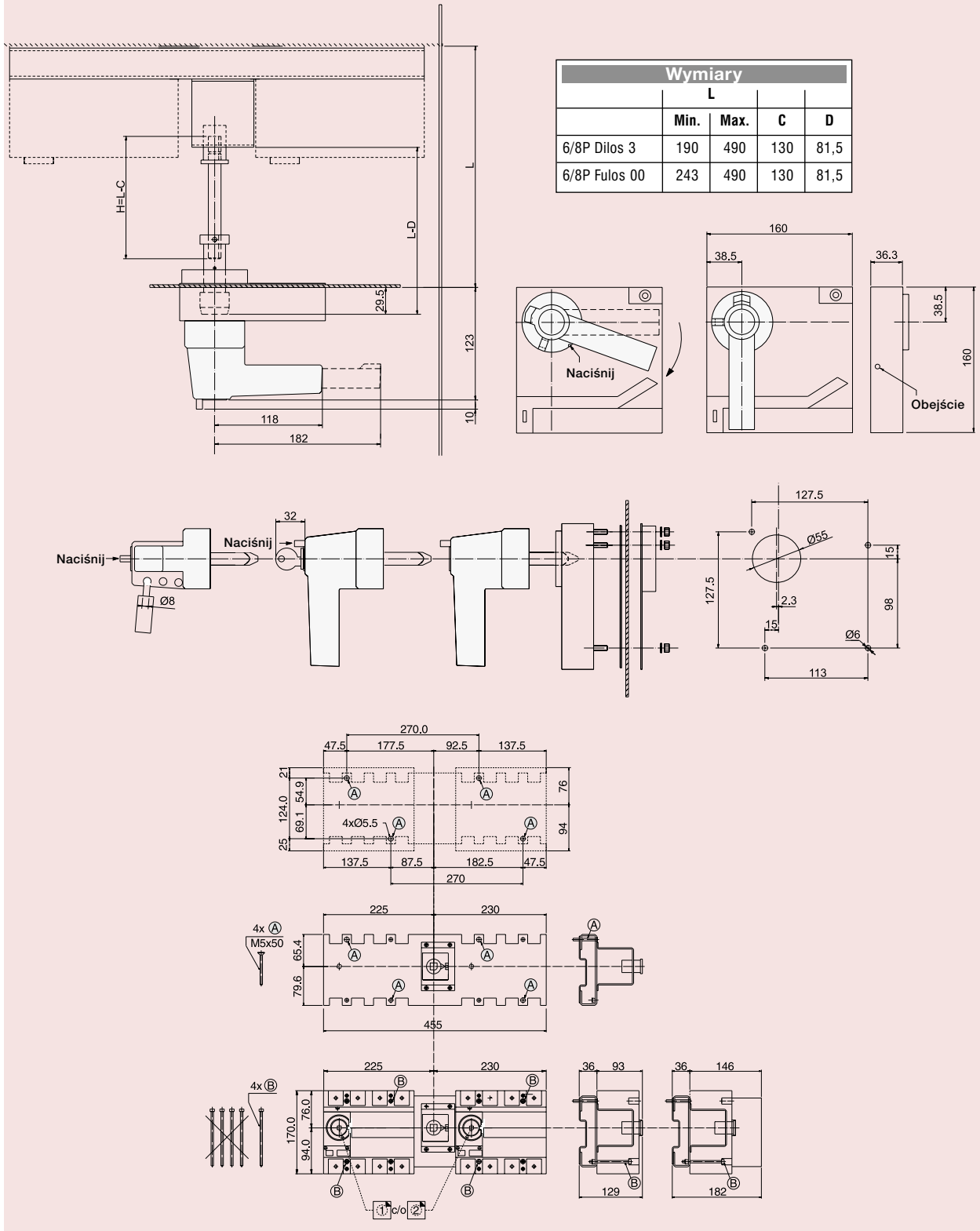

Wymiary

Przełącznik (CO)- Dilos 4 - Fulos 1/2

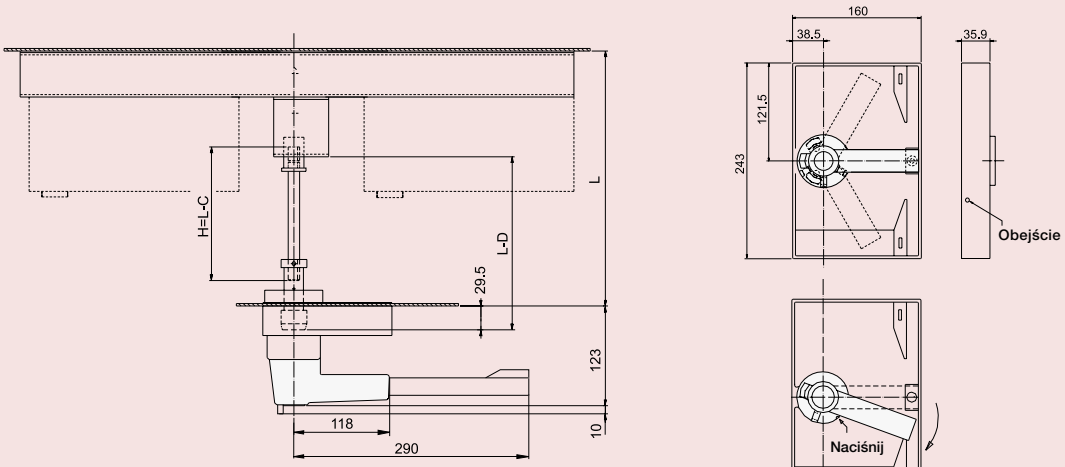

Wymiary				
	L			
	Min.	Max.	C	D
CO Dilos 4	210	510	150	101,5
CO Fulos 1/2	210	510	150	101,5

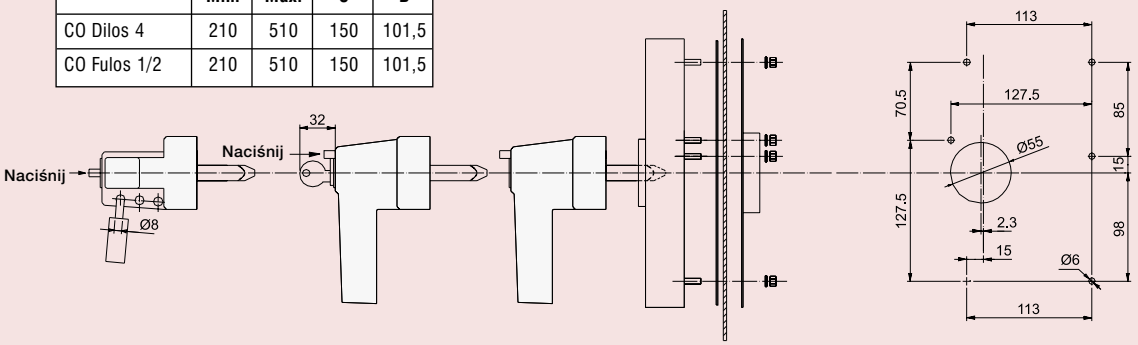

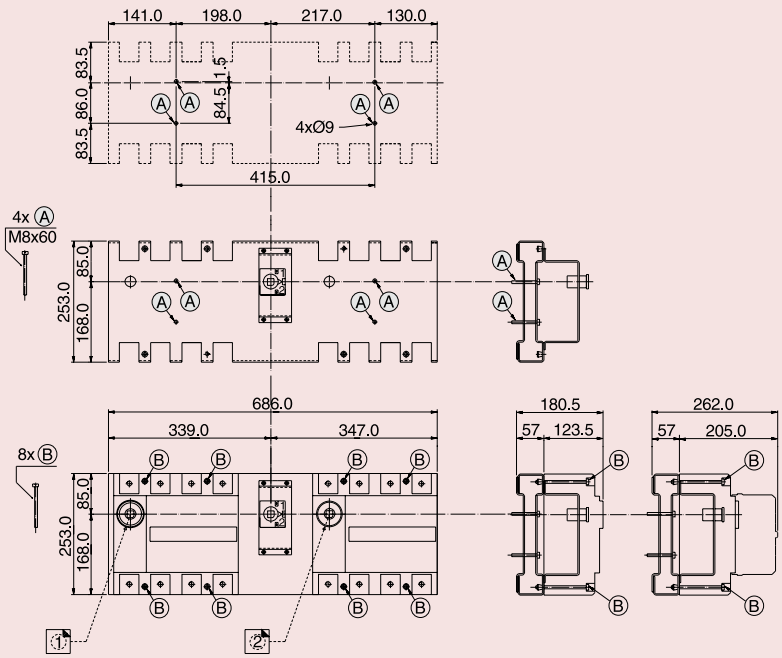

Wymiary

Tylne zaciski - Dilos 3/4 - Fulos 00/1/2

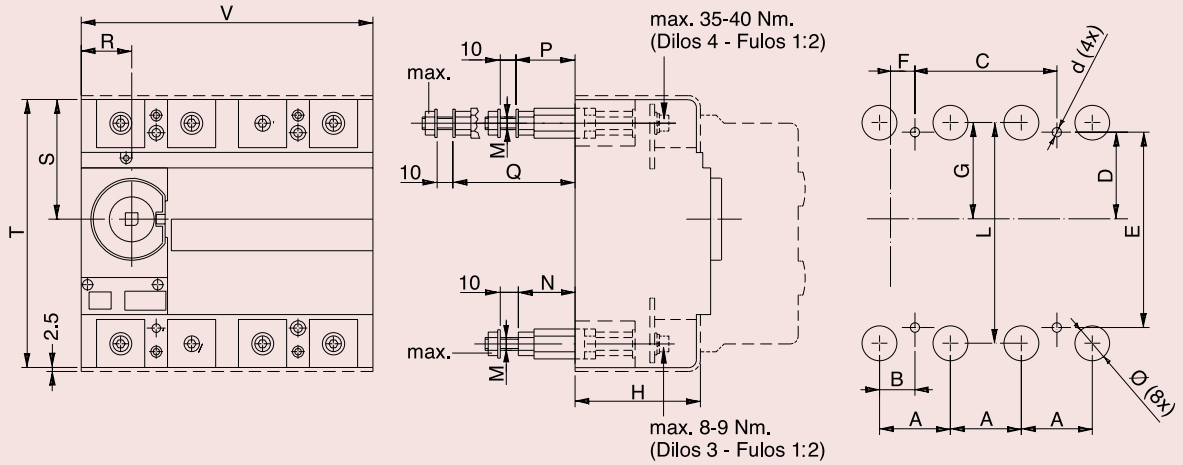

Wymiary																			
	A	B	C	D	E	F	G	H	L	M	N	Ø	d	MAX.	P	Q	R	S	T	V
Dilos 3 - Fulos 00	45	22,5	90	55	124	15,5	61	80	140	M8	36	22	6	6Nm	-	-	32	76	170	185
Dilos 4 - Fulos 1 / 2	65	32,5	130	68,5	220	30	63,5	110	210	M14	-	30	7	19Nm	51	98	35	85	253	260

Pokrywy zacisków - Dilos 3/4 - Fulos 00/1/2

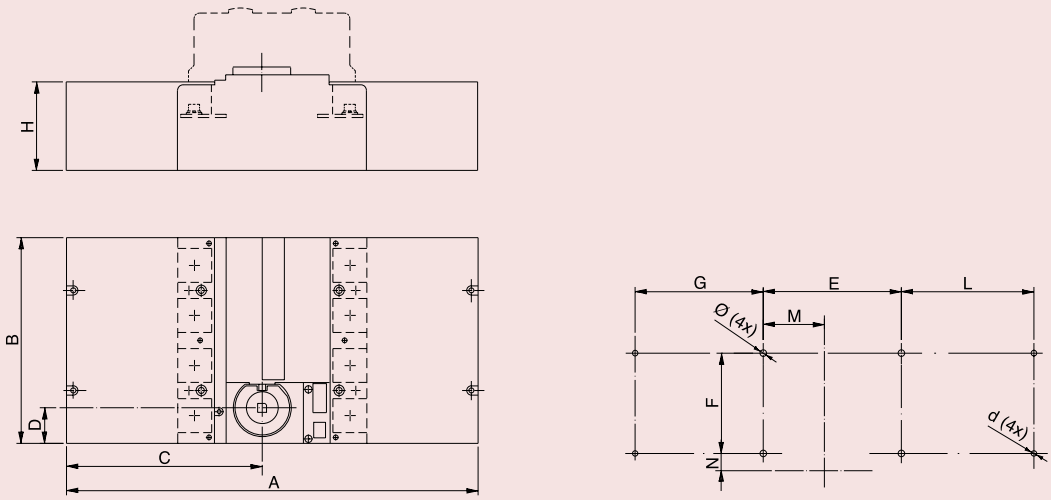

Wymiary													
	A	B	C	D	E	F	G	H	L	M	N	Ø	d
Dilos 3 - Fulos 00	370	185	176	32	124	90	115	80	119	55	15,5	6	5
Dilos 4 - Fulos 1/2	433	260	175	35	220	130	100,5	109	100,5	68,5	30	7	5

Wymiary

Pokrętła bezpośrednie dla Dilos 1H i Dilos 3

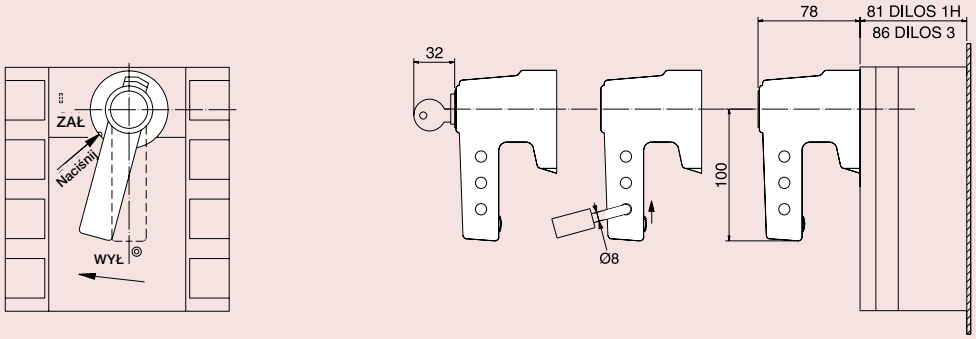

Pokrętła bezpośrednie dla 000/00/1/2

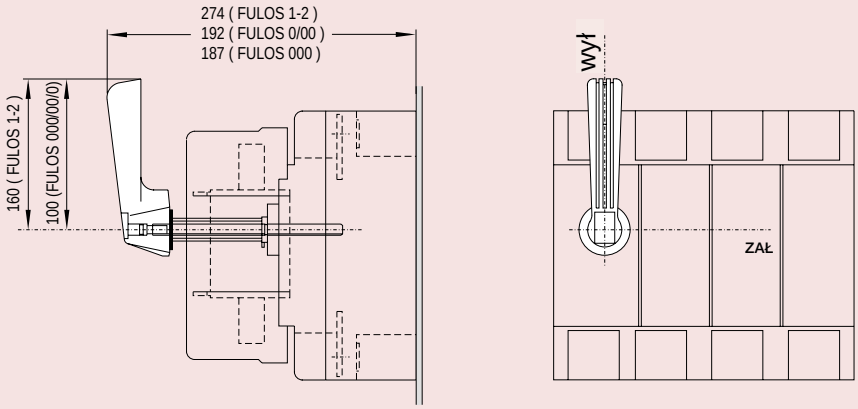

Pokrętła bezpośrednie dla Dilos 4

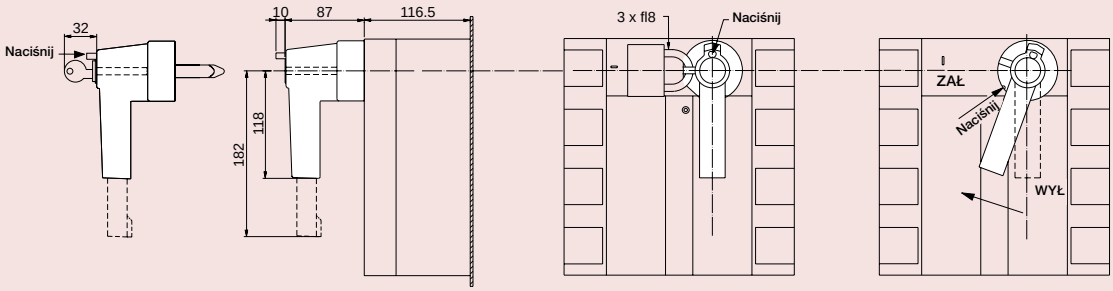

Wymiary

Pokrętła do pokrywy lub drzwi - Dilos 1H/3 - Fulos 000/00

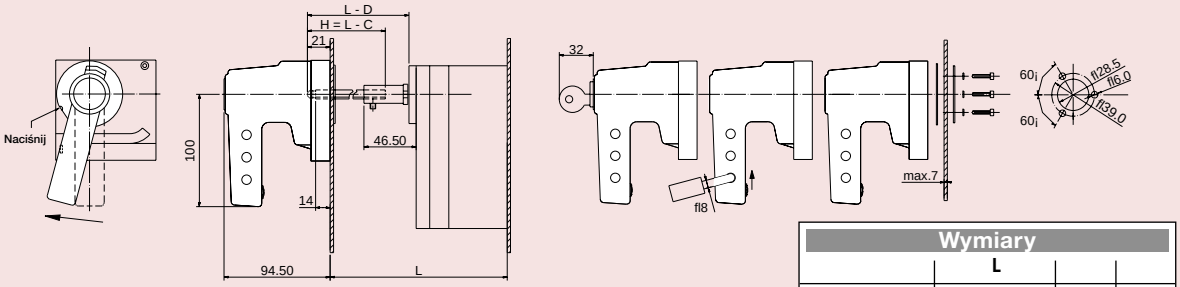

Wymiary	L			
	Min.	Max.	C	D
Dilos 1H	137	396	89	68
Fulos 000	148	396	89	68
Dilos 3	142	401	94	73
Fulos 00	160	401	95	73

Pokrętła bezpośrednie Dilos 4 - Fulos 1/2

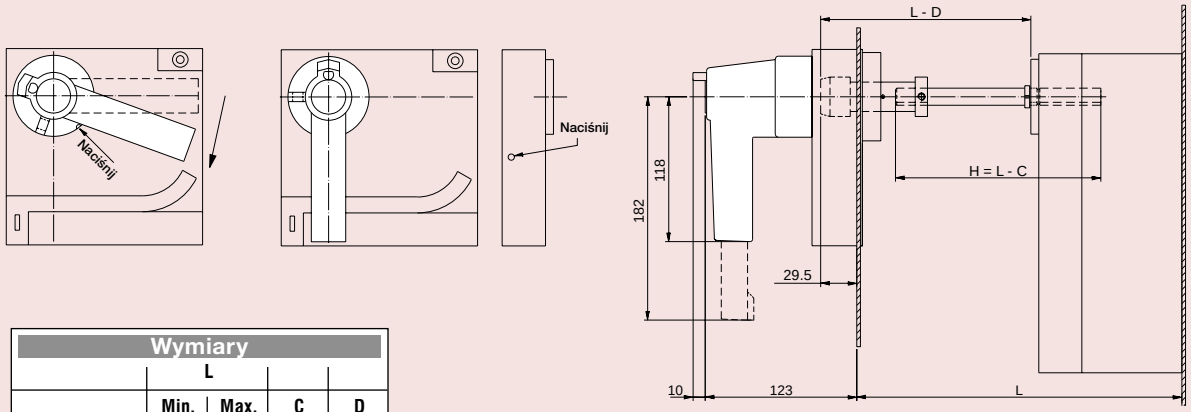

Wymiary	L			
	Min.	Max.	C	D
Dilos 4	186	458	98	93,5
Fulos 1/2	232	458	98	93,5

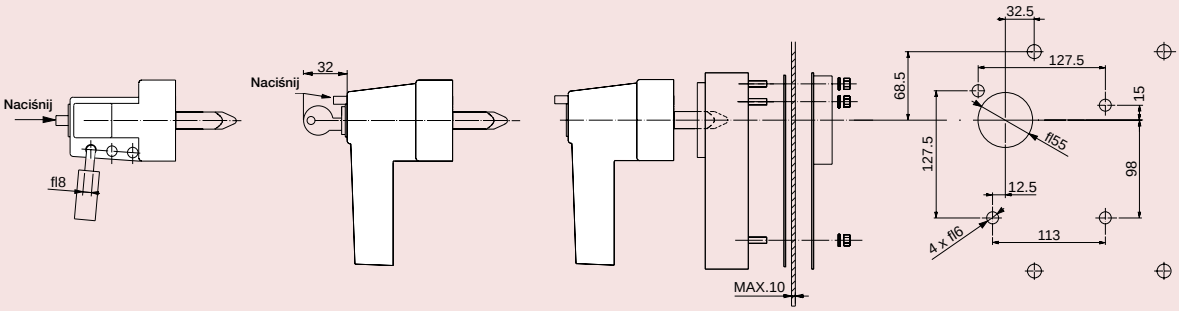

Wymiary

Pokrętła na drzwi (zredukowana głębokość) - Dilos 1H/3 - Fulos 000/00

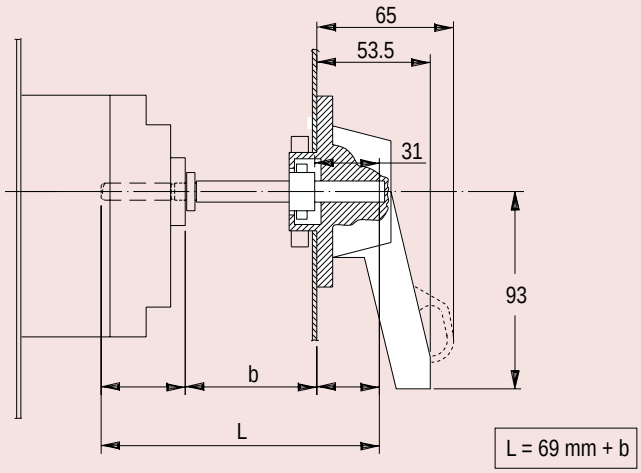

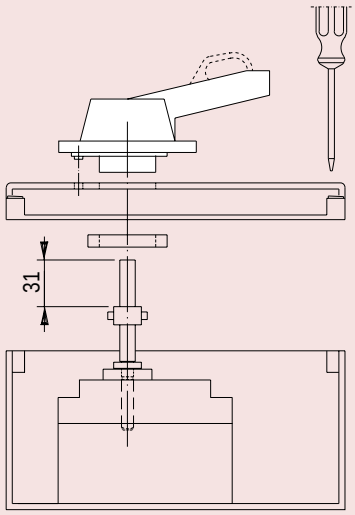

Pokrętła na drzwi (zredukowana głębokość) - Dilos 4 - Fulos 1/2

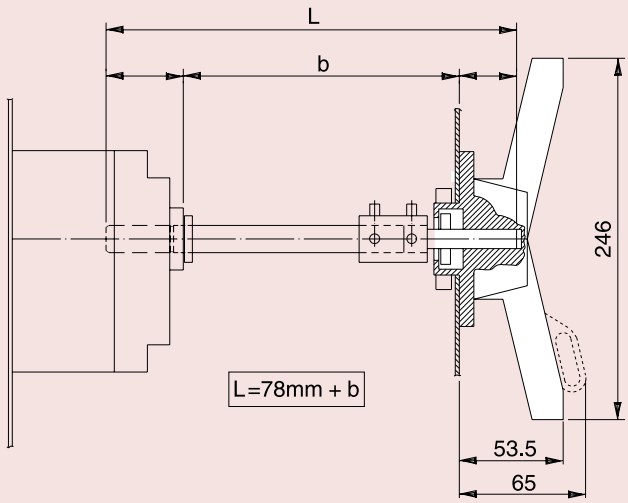

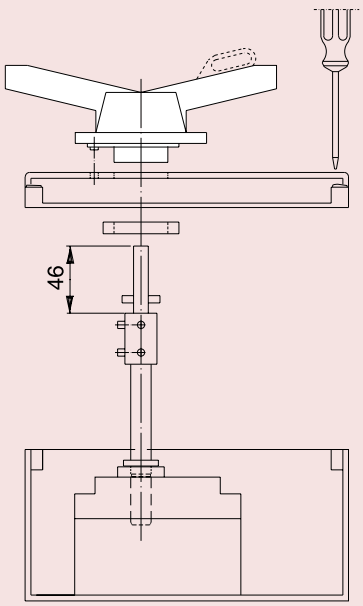

Rysunki montażowe D

D.2 Dilos 00 do montażu na szynie DIN
D.3 Dilos 00 do montażu na drzwiach
D.4 Dilos 0 - Dilos 1 - Dilos 2
D.5 Dilos 2 - Dilos 3 - Dilos 4 / Fulos 00 - Fulos 1 - Fulos 2

Dilos 00 do montażu na szynę DIN

Pokrętło do montażu na drzwi przystosowane do zamykania na kłódkę - IP65

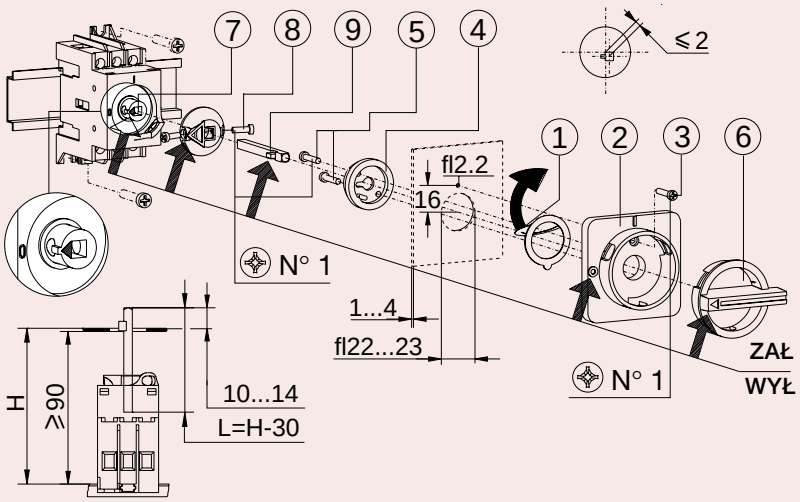

Montaż modułów z boku rozłącznika

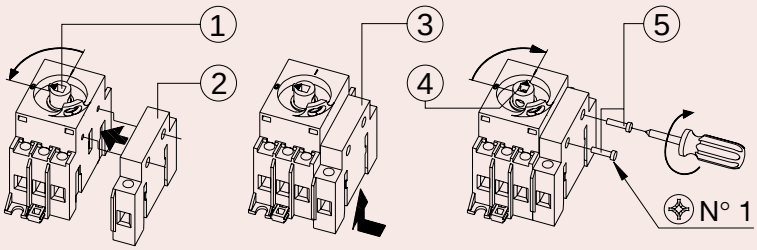

Montaż z lewej strony - analogicznie

Montaż dodatkowych biegunów i styków pomocniczych

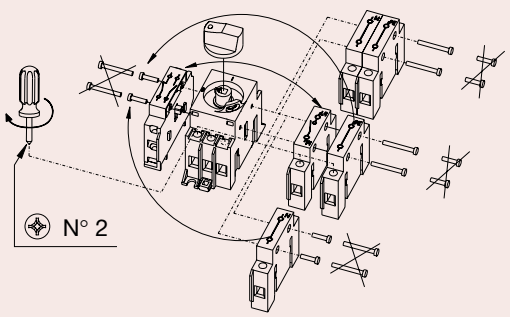

Dilos 00 do montażu na drzwi

Pokrętło do montażu na drzwi przystosowane do zamykania na kłódkę

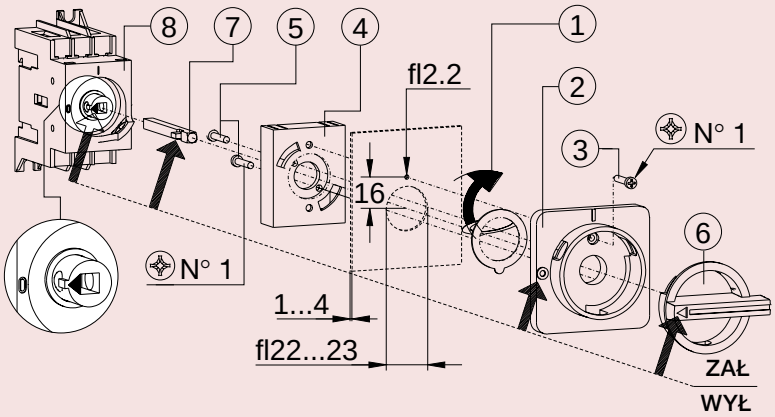

Montaż modułów z boku rozłącznika

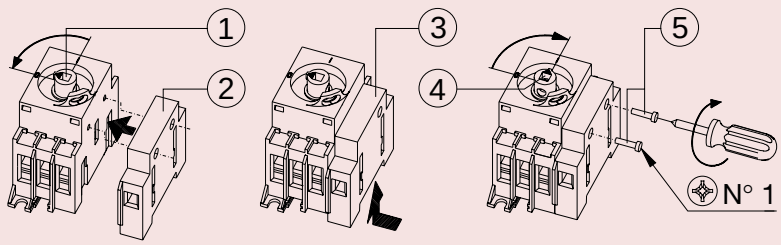

Montaż z lewej strony - analogicznie

Montaż dodatkowych biegunów i styków pomocniczych

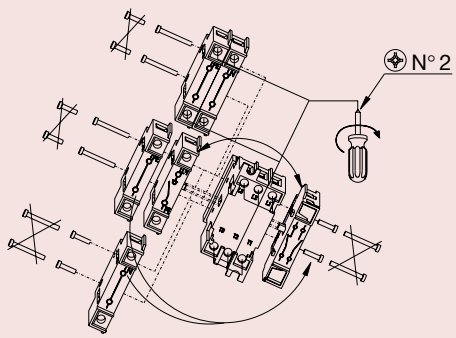

Rysunki montażowe

Dilos 0 – Montaż pokrętła do pokrywy

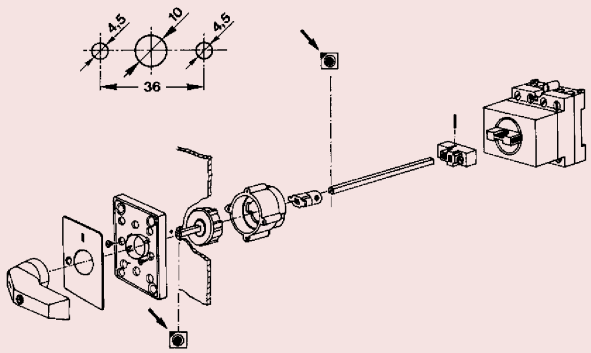

Dilos 0 – Montaż pokrętła bezpieczeństwa z zamykaniem do pokrywy

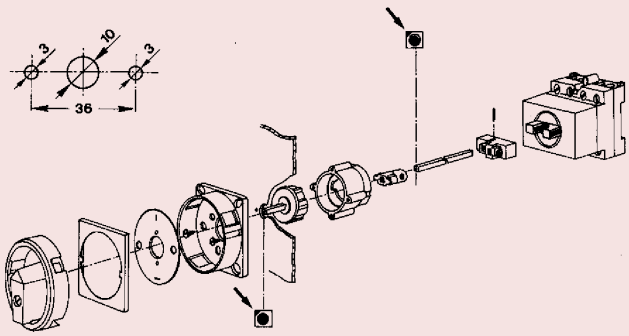

Dilos 1 / Dilos 2 – Połączenie pokrywy lub drzwi z przedłużeniem- IP65

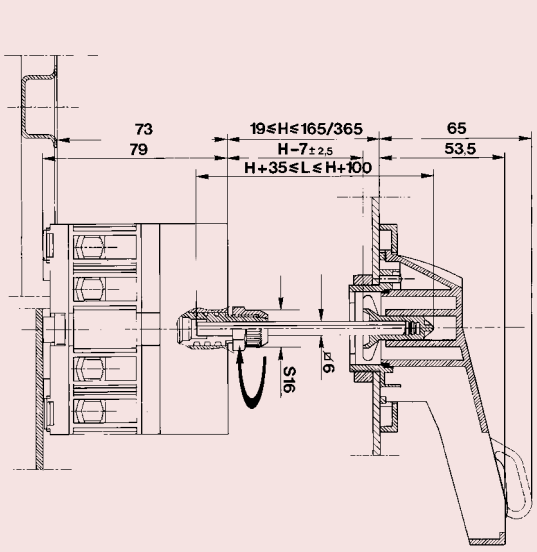

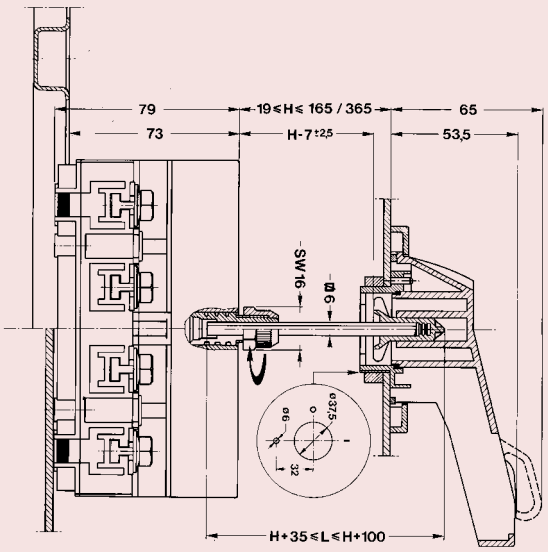

Możliwości podłączenia

Dilos 2

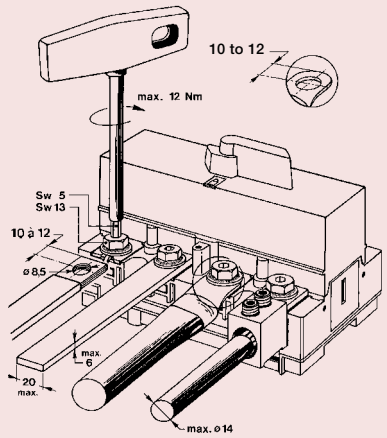

Dilos 3 / Fulos 00

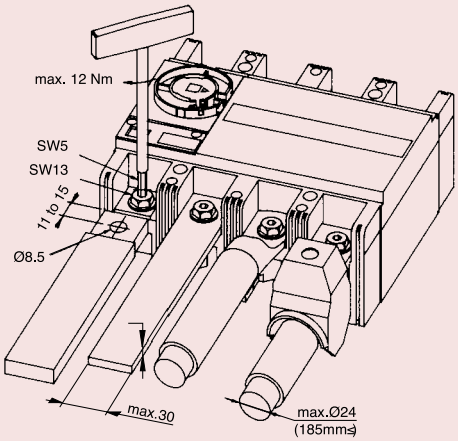

Dilos 4 / Fulos 1 / Fulos 2

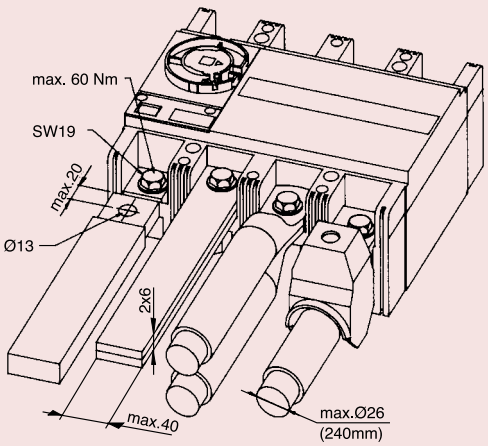

Notatki

Korzyści A

Kody zamówienia B

Dane techniczne C

Rysunki montażowe D

Wymiary E

Indeks numeryczny x

X.2 Wg numerów 6-cio cyfrowych
X.4 Wg numerów katalogowych

Indeks numeryczny wg numerów 6-cio cyfrowych

Nr 6-cyfr	Nr katal.	strona
187000		
187002	P9B10VN	B.15
187003	P9B01VR	B.15
652000		
652016	V/333-013760	B.5
652017	V/333-013732	B.5
652018	V/333-013733	B.5
652019	V/333-013734	B.5
652020	V/333-013736	B.5
652021	V/333-013742	B.5
652022	V/333-013743	B.5
652023	V/333-013744	B.5
652024	V/333-013746	B.5
652025	V/333-013762	B.5
652026	V/333-013763	B.5
652027	V/333-013764	B.5
652028	V/333-013766	B.5
652062	V/333-013721	B.5
652063	V/333-013723	B.5
730000		
730000	D/061000-097	B.7
730004	D/061212-201	B.7
730008	D/061214-201	B.7
730012	D/061215-201	B.7
730016	D/061216-201	B.7
730020	D/061217-201	B.7
730034	D/061224-201	B.9
730042	D/061226-201	B.9
730049	D/061312-201	B.7
730050	D/061312-203	B.7
730055	D/061314-201	B.7
730056	D/061314-203	B.7
730061	D/061315-201	B.7
730067	D/061316-201	B.7
730068	D/061316-203	B.7
730073	D/061317-201	B.7
730074	D/061317-203	B.7
730088	D/061324-201	B.9
730089	D/061324-203	B.9
730096	D/061326-201	B.9
730097	D/061326-203	B.9
730117	D/061412-201	B.7
730118	D/061412-203	B.7
730123	D/061414-201	B.7
730124	D/061414-203	B.7
730129	D/061415-201	B.7
730135	D/061416-201	B.7
730136	D/061416-203	B.7
730141	D/061417-201	B.7
730142	D/061417-203	B.7
730144	D/061419-000	B.8
730157	D/061424-201	B.9
730158	D/061424-203	B.9
730165	D/061426-201	B.9
730166	D/061426-203	B.9
730185	D/061512-201	B.7
730189	D/061514-201	B.7
730193	D/061515-201	B.7
730197	D/061516-201	B.7
730201	D/061517-201	B.7
730215	D/061524-201	B.9
730223	D/061526-201	B.9
730250	D/061900-020	B.7
730252	D/061901-001	B.7
730253	D/061901-002	B.7
730255	D/061910-002	B.7
730256	D/061910-004	B.7
730257	D/061910-012	B.7
730258	D/061910-014	B.7
730260	D/061912-004	B.7
730261	D/061922-003	B.9
730262	D/061922-004	B.9
730263	D/061922-020	B.9
730281	D/061922-030	B.9
730454	D/061330-201	B.11
730455	D/061330-203	B.11
730457	D/061331-201	B.11
730458	D/061331-203	B.11
730460	D/061333-201	B.11
730461	D/061333-203	B.11
730463	D/061334-201	B.13
730464	D/061334-203	B.13
730466	D/061335-201	B.13
730467	D/061335-203	B.13
730469	D/061336-201	B.13
730470	D/061336-203	B.13
730472	D/061337-201	B.13
730474	D/061344-201	B.15
730476	D/061345-201	B.15
730478	D/061346-201	B.15
730482	D/061430-201	B.11
730483	D/061430-203	B.11
730485	D/061431-201	B.11
730486	D/061431-203	B.11
730488	D/061433-201	B.11
730489	D/061433-203	B.11
730491	D/061434-201	B.13
730492	D/061434-203	B.13
730494	D/061435-201	B.13
730495	D/061435-203	B.13
730497	D/061436-201	B.13
730498	D/061436-203	B.13
730500	D/061437-201	B.13
730502	D/061444-201	B.15
730504	D/061445-201	B.15
730506	D/061446-201	B.15
730510	D/061530-201	B.11
730513	D/061531-201	B.11
730516	D/061533-201	B.11
730519	D/061534-201	B.13
730522	D/061535-201	B.13
730525	D/061536-201	B.13
730528	D/061537-201	B.13
730530	D/061544-201	B.15
730532	D/061545-201	B.15
730534	D/061546-201	B.15
730560	D/062311-201	B.25
730561	D/062311-203	B.25
730563	D/062321-201	B.29
730564	D/062321-203	B.29
730569	D/062341-201	B.33
730570	D/062341-203	B.33
730572	D/062351-201	B.34
730576	D/062411-201	B.25
730577	D/062411-203	B.25
730579	D/062421-201	B.29
730580	D/062421-203	B.29
730585	D/062441-201	B.33
730586	D/062441-203	B.33
730588	D/062451-201	B.34
730592	D/062511-201	B.25
730595	D/062521-201	B.29
730601	D/062541-201	B.33
730604	D/062551-201	B.34
730608	D/062911-201	B.12
730609	D/062911-202	B.12
730610	D/062921-201	B.14
730611	D/062921-202	B.14
730614	D/062912-225	B.26
730615	D/062922-220	B.14
730616	D/062922-221	B.14
730617	D/062922-225	B.30
730618	D/062942-220	B.15
730619	D/062942-221	B.15
730620	D/062942-225	B.34
730625	D/062922-203	B.14
730626	D/062922-204	B.14
730627	D/062922-213	B.14
730628	D/062922-214	B.14
730629	D/062922-253	B.14
730630	D/062922-254	B.14
730633	D/062942-213	B.15
730634	D/062942-214	B.15
730635	D/062942-253	B.15
730636	D/062942-254	B.15
730649	D/061940-211	B.11
730650	D/061940-213	B.11
730651	D/061940-231	B.11
730652	D/061940-233	B.11
730653	D/061950-251	B.15
730655	D/062910-205	B.12
730656	D/062910-206	B.12
730661	D/062920-201	B.11
730662	D/062920-203	B.11
730663	D/062920-221	B.11
730664	D/062920-223	B.11
730665	D/062920-265	B.14
730666	D/062920-266	B.14
730667	D/062940-241	B.15
730668	D/062940-243	B.33
730669	D/062940-265	B.15
730743	D/061394-201	B.22
730757	D/061494-201	B.22
730773	D/062371-201	B.39
730777	D/062471-201	B.39
730805	D/061420-200	B.8
730806	D/061421-200	B.8
730817	D/062311-231	B.25
730818	D/062311-261	B.25
730819	D/062312-231	B.25
730820	D/062313-201	B.25
730821	D/062314-201	B.25
730822	D/062322-241	B.29
730823	D/062342-221	B.33
730824	D/062352-241	B.34
730827	D/062372-211	B.39
730829	D/062411-231	B.25
730830	D/062411-261	B.25
730831	D/062412-231	B.25
730832	D/062413-201	B.25
730833	D/062414-201	B.25
730834	D/062422-241	B.29
730835	D/062442-221	B.33
730836	D/062452-241	B.34
730839	D/062472-211	B.39
730841	D/062511-231	B.25
730842	D/062511-261	B.25
730843	D/062512-231	B.25
730844	D/062513-201	B.25
730845	D/062514-201	B.25
730846	D/062522-241	B.29
730847	D/062542-221	B.33
730848	D/062552-241	B.34
730853	D/062920-281	B.11
730854	D/062920-283	B.11
730855	D/062940-281	B.15
730857	D/062960-240	B.17
730860	D/062961-201	B.22
730861	D/062961-202	B.22
730865	D/062970-261	B.39
730869	D/062972-225	B.39
730975	D/061980-271	B.39
730984	D/061301-201	B.3
730985	D/061301-251	B.4
730986	D/061302-201	B.3
730987	D/061302-251	B.4
730988	D/061303-201	B.3
730989	D/061303-251	B.4
730990	D/061304-201	B.3
730991	D/061304-251	B.4
730992	D/061900-501	B.3
730996	D/061900-601	B.3
730997	D/061900-603	B.3
730998	D/061900-651	B.4
730999	D/061900-653	B.4
731000		
731000	D/061901-202	B.3
731001	D/061901-252	B.4
731002	D/061902-220	B.3
731003	D/061902-221	B.3
731004	D/061903-104	B.3
731005	D/061903-154	B.4
731006	D/061903-204	B.3
731007	D/061903-205	B.3
731008	D/061903-206	B.3
731009	D/061903-254	B.4
731010	D/061903-255	B.4
731011	D/061903-256	B.4
731012	D/061903-304	B.3
731013	D/061903-354	B.4
731014	D/061903-404	B.3
731015	D/061903-454	B.4
731017	D/062311-233	B.25
731019	D/062311-263	B.25
731021	D/062411-233	B.25
731023	D/062411-263	B.25
731024	D/061912-020	B.7
731053	D/062312-221	B.25
731054	D/062412-221	B.25
731055	D/062512-221	B.25
731056	D/062927-202	B.11
731347	D/062910-207	B.12
731348	D/062920-267	B.14
731351	D/062927-203	B.11
731352	D/062947-202	B.15
731353	D/062947-203	B.33
731357	D/061990-271	B.22
731359	D/062990-261	B.22
731404	D/061301-203	B.3
731407	D/061302-203	B.3
731410	D/061303-203	B.3
731413	D/061304-203	B.3
731415	D/061912-013	B.7
731416	D/061912-014	B.7
731420	D/062930-251	B.33
731421	D/062930-253	B.33
731436	D/062910-251	B.25
731437	D/062910-253	B.25
731453	D/062927-265	B.12
731455	D/062937-265	B.14
731457	D/062947-265	B.15
731459	D/062922-226	B.14
731461	D/062942-226	B.15
731466	D/061419-021	B.8
731467	D/061912-021	B.8
731498	D/062972-227	B.22
731538	D/061940-252	B.11
731539	D/061940-253	B.11
731540	D/061950-252	B.15
731552	D/062927-267	B.12
731554	D/062937-267	B.14
731557	D/661367-231	B.17
731570	D/661365-231	B.17
731571	D/661365-251	B.17
731572	D/661365-255	B.47
731574	D/661365-273	B.41
731575	D/661365-281	B.44
731576	D/661365-285	B.45
731584	D/661366-231	B.17
731585	D/661366-251	B.17
731586	D/661366-255	B.47
731588	D/661366-273	B.41
731589	D/661366-281	B.44
731590	D/661366-285	B.45
731601	D/661367-251	B.17
731602	D/661367-255	B.47
731606	D/661367-273	B.41
731607	D/661367-281	B.44
731608	D/661367-285	B.45
731618	D/661371-251	B.19
731619	D/661371-255	B.47
731621	D/661371-273	B.41
731622	D/661371-281	B.44
731625	D/661371-285	B.45
731632	D/661382-251	B.19
731635	D/661382-255	B.47
731637	D/661382-273	B.41
731638	D/661382-281	B.44
731639	D/661382-285	B.45
731646	D/661385-251	B.19
731647	D/661385-255	B.47
731648	D/661385-281	B.44
731649	D/661385-285	B.45
731654	D/661393-251	B.21
731656	D/661393-281	B.44
731662	D/661465-231	B.17
731663	D/661465-251	B.17
731665	D/661465-255	B.47
731667	D/661465-273	B.41
731668	D/661465-281	B.44
731669	D/661465-285	B.45
731677	D/661466-231	B.17
731678	D/661466-251	B.17
731679	D/661466-255	B.47
731681	D/661466-273	B.41
731682	D/661466-281	B.44
731683	D/661466-285	B.45
731691	D/661467-231	B.17
731692	D/661467-251	B.17
731693	D/661467-255	B.47
731695	D/661467-273	B.41
731696	D/661467-281	B.44
731697	D/661467-285	B.45
731706	D/661471-251	B.19
731707	D/661471-255	B.47
731709	D/661471-273	B.41
731711	D/661471-281	B.44
731712	D/661471-285	B.45
731719	D/661482-251	B.19
731721	D/661482-273	B.41
731723	D/661482-281	B.44
731728	D/661485-251	B.19
731729	D/661485-281	B.44
731733	D/661565-231	B.17
731734	D/661565-251	B.17
731737	D/661566-231	B.17
731738	D/661566-251	B.17
731741	D/661567-231	B.17
731742	D/661567-251	B.17
731745	D/661665-231	B.48
731747	D/661666-231	B.48
731749	D/661667-231	B.48

Nr 6-cyfr	Nr katal.	strona
731752	D/661771-251	B.19
731754	D/661782-251	B.19
731755	D/661782-255	B.47
731756	D/661782-285	B.45
731761	D/661785-251	B.19
731762	D/661785-255	B.47
731763	D/661785-285	B.45
731769	D/661793-251	B.21
731773	D/661793-281	B.44
731786	D/661960-231	B.17
731787	D/661960-245	B.17
731788	D/661960-251	B.17
731792	D/661970-245	B.19
731794	D/661971-201	B.17
731795	D/661971-202	B.17
731798	D/661980-245	B.19
731800	D/661990-245	B.21
731815	D/662361-231	B.37
731818	D/662361-273	B.41
731819	D/662361-281	B.44
731825	D/662362-231	B.37
731828	D/662362-273	B.41
731829	D/662362-281	B.44
731835	D/662363-231	B.37
731838	D/662363-273	B.41
731839	D/662363-281	B.44
731845	D/662461-231	B.37
731848	D/662461-273	B.41
731849	D/662461-281	B.44
731855	D/662462-231	B.37
731858	D/662462-273	B.41
731859	D/662462-281	B.44
731865	D/662463-231	B.37
731868	D/662463-273	B.41
731869	D/662463-281	B.44
731881	D/662960-200	B.47
731882	D/662960-231	B.17
731883	D/662960-232	B.17
731884	D/662960-251	B.17
731885	D/662960-252	B.17
731895	D/662962-223	B.17
731896	D/662962-224	B.17
731897	D/662962-225	B.37
731898	D/662962-227	B.17
731903	D/662970-231	B.37
731906	D/662972-229	B.37
731919	D/062312-232	B.25
731921	D/062412-232	B.25
731923	D/062512-232	B.25
731925	D/062322-242	B.29
731927	D/062422-242	B.29
731929	D/062522-242	B.29
731931	D/062342-222	B.33
731933	D/062442-222	B.33
731935	D/062542-222	B.33
769080	D/769080-000	B.11

Numerical index catalogue number

Nr katal.	Nr 6-cyfr	strona
D/061000		
D/061000-097	730000	B.7
D/061212-201	730004	B.7
D/061214-201	730008	B.7
D/061215-201	730012	B.7
D/061216-201	730016	B.7
D/061217-201	730020	B.7
D/061224-201	730034	B.9
D/061226-201	730042	B.9
D/061301-201	730984	B.3
D/061301-203	731404	B.3
D/061301-251	730985	B.4
D/061302-201	730986	B.3
D/061302-203	731407	B.3
D/061302-251	730987	B.4
D/061303-201	730988	B.3
D/061303-203	731410	B.3
D/061303-251	730989	B.4
D/061304-201	730990	B.3
D/061304-203	731413	B.3
D/061304-251	730991	B.4
D/061312-201	730049	B.7
D/061312-203	730050	B.7
D/061314-201	730055	B.7
D/061314-203	730056	B.7
D/061315-201	730061	B.7
D/061316-201	730067	B.7
D/061316-203	730068	B.7
D/061317-201	730073	B.7
D/061317-203	730074	B.7
D/061324-201	730088	B.9
D/061324-203	730089	B.9
D/061326-201	730096	B.9
D/061326-203	730097	B.9
D/061330-201	730454	B.11
D/061330-203	730455	B.11
D/061331-201	730457	B.11
D/061331-203	730458	B.11
D/061333-201	730460	B.11
D/061333-203	730461	B.11
D/061334-201	730463	B.13
D/061334-203	730464	B.13
D/061335-201	730466	B.13
D/061335-203	730467	B.13
D/061336-201	730469	B.13
D/061336-203	730470	B.13
D/061337-201	730472	B.13
D/061344-201	730474	B.15
D/061345-201	730476	B.15
D/061346-201	730478	B.15
D/061394-201	730743	B.22
D/061412-201	730117	B.7
D/061412-203	730118	B.7
D/061414-201	730123	B.7
D/061414-203	730124	B.7
D/061415-201	730129	B.7
D/061416-201	730135	B.7
D/061416-203	730136	B.7
D/061417-201	730141	B.7
D/061417-203	730142	B.7
D/061419-000	730144	B.8
D/061419-021	731466	B.8
D/061420-200	730805	B.8
D/061421-200	730806	B.8
D/061424-201	730157	B.9
D/061424-203	730158	B.9
D/061426-201	730165	B.9
D/061426-203	730166	B.9
D/061430-201	730482	B.11
D/061430-203	730483	B.11
D/061431-201	730485	B.11
D/061431-203	730486	B.11
D/061433-201	730488	B.11
D/061433-203	730489	B.11
D/061434-201	730491	B.13
D/061434-203	730492	B.13
D/061435-201	730494	B.13
D/061435-203	730495	B.13
D/061436-201	730497	B.13
D/061436-203	730498	B.13
D/061437-201	730500	B.13
D/061444-201	730502	B.15
D/061445-201	730504	B.15
D/061446-201	730506	B.15
D/061494-201	730757	B.22
D/061512-201	730185	B.7
D/061514-201	730189	B.7
D/061515-201	730193	B.7
D/061516-201	730197	B.7
D/061517-201	730201	B.7
D/061524-201	730215	B.9
D/061526-201	730223	B.9
D/061530-201	730510	B.11
D/061531-201	730513	B.11
D/061533-201	730516	B.11
D/061534-201	730519	B.13
D/061535-201	730522	B.13
D/061536-201	730525	B.13
D/061537-201	730528	B.13
D/061544-201	730530	B.15
D/061545-201	730532	B.15
D/061546-201	730534	B.15
D/061900-020	730250	B.7
D/061900-501	730992	B.3
D/061900-601	730996	B.3
D/061900-603	730997	B.3
D/061900-651	730998	B.4
D/061900-653	730999	B.4
D/061901-001	730252	B.7
D/061901-002	730253	B.7
D/061901-202	731000	B.3
D/061901-252	731001	B.4
D/061902-220	731002	B.3
D/061902-221	731003	B.3
D/061903-104	731004	B.3
D/061903-154	731005	B.4
D/061903-204	731006	B.3
D/061903-205	731007	B.3
D/061903-206	731008	B.3
D/061903-254	731009	B.4
D/061903-255	731010	B.4
D/061903-256	731011	B.4
D/061903-304	731012	B.3
D/061903-354	731013	B.4
D/061903-404	731014	B.3
D/061903-454	731015	B.4
D/061910-002	730255	B.7
D/061910-004	730256	B.7
D/061910-012	730257	B.7
D/061910-014	730258	B.7
D/061912-004	730260	B.7
D/061912-013	731415	B.7
D/061912-014	731416	B.7
D/061912-020	731024	B.7
D/061912-021	731467	B.8
D/061922-003	730261	B.9
D/061922-004	730262	B.9
D/061922-020	730263	B.9
D/061922-030	730281	B.9
D/061940-211	730649	B.11
D/061940-213	730650	B.11
D/061940-231	730651	B.11
D/061940-233	730652	B.11
D/061940-252	731538	B.11
D/061940-253	731539	B.11
D/061950-251	730653	B.15
D/061950-252	731540	B.15
D/061980-271	730975	B.39
D/061990-271	731357	B.22
D/062000		
D/062311-201	730560	B.25
D/062311-203	730561	B.25
D/062311-231	730817	B.25
D/062311-233	731017	B.25
D/062311-261	730818	B.25
D/062311-263	731019	B.25
D/062312-221	731053	B.25
D/062312-231	730819	B.25
D/062312-232	731919	B.25
D/062313-201	730820	B.25
D/062314-201	730821	B.25
D/062321-201	730563	B.29
D/062321-203	730564	B.29
D/062322-241	730822	B.29
D/062322-242	731925	B.29
D/062341-201	730569	B.33
D/062341-203	730570	B.33
D/062342-221	730823	B.33
D/062342-222	731931	B.33
D/062351-201	730572	B.34
D/062352-241	730824	B.34
D/062371-201	730773	B.39
D/062372-211	730827	B.39
D/062411-201	730576	B.25
D/062411-203	730577	B.25
D/062411-231	730829	B.25
D/062411-233	731021	B.25
D/062411-261	730830	B.25
D/062411-263	731023	B.25
D/062412-221	731054	B.25
D/062412-231	730831	B.25
D/062412-232	731921	B.25
D/062413-201	730832	B.25
D/062414-201	730833	B.25
D/062421-201	730579	B.29
D/062421-203	730580	B.29
D/062422-241	730834	B.29
D/062422-242	731927	B.29
D/062441-201	730585	B.33
D/062441-203	730586	B.33
D/062442-221	730835	B.33
D/062442-222	731933	B.33
D/062451-201	730588	B.34
D/062452-241	730836	B.34
D/062471-201	730777	B.39
D/062472-211	730839	B.39
D/062511-201	730592	B.25
D/062511-231	730841	B.25
D/062511-261	730842	B.25
D/062512-221	731055	B.25
D/062512-231	730843	B.25
D/062512-232	731923	B.25
D/062513-201	730844	B.25
D/062514-201	730845	B.25
D/062521-201	730595	B.29
D/062522-241	730846	B.29
D/062522-242	731929	B.29
D/062541-201	730601	B.33
D/062542-221	730847	B.33
D/062542-222	731935	B.33
D/062551-201	730604	B.34
D/062552-241	730848	B.34
D/062910-205	730655	B.12
D/062910-206	730656	B.12
D/062910-207	731347	B.12
D/062910-251	731436	B.25
D/062910-253	731437	B.25
D/062911-201	730608	B.12
D/062911-202	730609	B.12
D/062912-225	730614	B.26
D/062920-201	730661	B.11
D/062920-203	730662	B.11
D/062920-221	730663	B.11
D/062920-223	730664	B.11
D/062920-265	730665	B.14
D/062920-266	730666	B.14
D/062920-267	731348	B.14
D/062920-281	730853	B.11
D/062920-283	730854	B.11
D/062921-201	730610	B.14
D/062921-202	730611	B.14
D/062922-203	730625	B.14
D/062922-204	730626	B.14
D/062922-213	730627	B.14
D/062922-214	730628	B.14
D/062922-220	730615	B.14
D/062922-221	730616	B.14
D/062922-225	730617	B.30
D/062922-226	731459	B.14
D/062922-253	730629	B.14
D/062922-254	730630	B.14
D/062927-202	731056	B.11
D/062927-203	731351	B.11
D/062927-265	731453	B.12
D/062927-267	731552	B.12
D/062930-251	731420	B.33
D/062930-253	731421	B.33
D/062937-265	731455	B.14
D/062937-267	731554	B.14
D/062940-241	730667	B.15
D/062940-243	730668	B.33
D/062940-265	730669	B.15
D/062940-281	730855	B.15
D/062942-213	730633	B.15
D/062942-214	730634	B.15
D/062942-220	730618	B.15
D/062942-221	730619	B.15
D/062942-225	730620	B.34
D/062942-226	731461	B.15
D/062942-253	730635	B.15
D/062942-254	730636	B.15
D/062947-202	731352	B.15
D/062947-203	731353	B.33
D/062947-265	731457	B.15
D/062960-240	730857	B.17
D/062961-201	730860	B.22
D/062961-202	730861	B.22
D/062970-261	730865	B.39
D/062972-225	730869	B.39
D/062972-227	731498	B.22
D/062990-261	731359	B.22
D/661000		
D/661365-231	731570	B.17
D/661365-251	731571	B.17
D/661365-255	731572	B.47
D/661365-273	731574	B.41
D/661365-281	731575	B.44
D/661365-285	731576	B.45
D/661366-231	731584	B.17
D/661366-251	731585	B.17
D/661366-255	731586	B.47
D/661366-273	731588	B.41
D/661366-281	731589	B.44
D/661366-285	731590	B.45
D/661367-231	731557	B.17
D/661367-251	731601	B.17
D/661367-255	731602	B.47
D/661367-273	731606	B.41
D/661367-281	731607	B.44
D/661367-285	731608	B.45
D/661371-251	731618	B.19
D/661371-255	731619	B.47
D/661371-273	731621	B.41
D/661371-281	731622	B.44
D/661371-285	731625	B.45
D/661382-251	731632	B.19
D/661382-255	731635	B.47
D/661382-273	731637	B.41
D/661382-281	731638	B.44
D/661382-285	731639	B.45
D/661385-251	731646	B.19
D/661385-255	731647	B.47
D/661385-281	731648	B.44
D/661385-285	731649	B.45
D/661393-251	731654	B.21
D/661393-281	731656	B.44
D/661465-231	731662	B.17
D/661465-251	731663	B.17
D/661465-255	731665	B.47
D/661465-273	731667	B.41
D/661465-281	731668	B.44
D/661465-285	731669	B.45
D/661466-231	731677	B.17
D/661466-251	731678	B.17
D/661466-255	731679	B.47
D/661466-273	731681	B.41
D/661466-281	731682	B.44
D/661466-285	731683	B.45
D/661467-231	731691	B.17
D/661467-251	731692	B.17
D/661467-255	731693	B.47
D/661467-273	731695	B.41
D/661467-281	731696	B.44
D/661467-285	731697	B.45
D/661471-251	731706	B.19
D/661471-255	731707	B.47
D/661471-273	731709	B.41
D/661471-281	731711	B.44
D/661471-285	731712	B.45
D/661482-251	731719	B.19
D/661482-273	731721	B.41
D/661482-281	731723	B.44
D/661485-251	731728	B.19
D/661485-281	731729	B.44
D/661565-231	731733	B.17
D/661565-251	731734	B.17
D/661566-231	731737	B.17
D/661566-251	731738	B.17
D/661567-231	731741	B.17
D/661567-251	731742	B.17
D/661665-231	731745	B.48
D/661666-231	731747	B.48
D/661667-231	731749	B.48
D/661771-251	731752	B.19
D/661782-251	731754	B.19
D/661782-255	731755	B.47
D/661782-285	731756	B.45
D/661785-251	731761	B.19
D/661785-255	731762	B.47
D/661785-285	731763	B.45
D/661793-251	731769	B.21
D/661793-281	731773	B.44

Nr katal.	Nr 6-cyfr	strona
D/661960-231	731786	B.17
D/661960-245	731787	B.17
D/661960-251	731788	B.17
D/661970-245	731792	B.19
D/661971-201	731794	B.17
D/661971-202	731795	B.17
D/661980-245	731798	B.19
D/661990-245	731800	B.21
D/662000		
D/662361-231	731815	B.37
D/662361-273	731818	B.41
D/662361-281	731819	B.44
D/662362-231	731825	B.37
D/662362-273	731828	B.41
D/662362-281	731829	B.44
D/662363-231	731835	B.37
D/662363-273	731838	B.41
D/662363-281	731839	B.44
D/662461-231	731845	B.37
D/662461-273	731848	B.41
D/662461-281	731849	B.44
D/662462-231	731855	B.37
D/662462-273	731858	B.41
D/662462-281	731859	B.44
D/662463-231	731865	B.37
D/662463-273	731868	B.41
D/662463-281	731869	B.44
D/662960-200	731881	B.47
D/662960-231	731882	B.17
D/662960-232	731883	B.17
D/662960-251	731884	B.17
D/662960-252	731885	B.17
D/662962-223	731895	B.17
D/662962-224	731896	B.17
D/662962-225	731897	B.37
D/662962-227	731898	B.17
D/662970-231	731903	B.37
D/662972-229	731906	B.37
D/769080-000	769080	B.11
P9B...		
P9B01VR	187003	B.15
P9B10VN	187002	B.15
V/333-013...		
V/333-013721	652062	B.5
V/333-013723	652063	B.5
V/333-013732	652017	B.5
V/333-013733	652018	B.5
V/333-013734	652019	B.5
V/333-013736	652020	B.5
V/333-013742	652021	B.5
V/333-013743	652022	B.5
V/333-013744	652023	B.5
V/333-013746	652024	B.5
V/333-013760	652016	B.5
V/333-013762	652025	B.5
V/333-013763	652026	B.5
V/333-013764	652027	B.5
V/333-013766	652028	B.5

GE Power Controls zastrzega sobie prawo zmian. Niniejszy katalog ma charakter informacyjny.

Grudzień 2001

GE Power Controls