Karta charakterystyki technicznej

Puszka podtynkowa do elektroniki UP 66, hermetyczna

Nr kat. 2003727



Puszka podtynkowa do elektroniki z dodatkową przestrzenią zaciskową i hermetycznymi wejściami membranowymi, do stosowania w murze o głębokości zabudowy co najmniej 66 mm

- Łącznik z zamkiem bagnetowym, który można łączyć z obu stron
- 4 przepusty kombinowane do 20 i 25 mm
- 4 wejścia do Ø 20 mm
- 14 wejść do Ø 11 mm
- 2 wejścia do 20 mm w podstawie
- Ścianka działowa dla różnych napięć, z wybijanymi otworami

IP 30 | 400 V | 1,5-2,5 mm² | Ø 60 | 650°

PP Polipropylen

Dopełniający tekst produktu 2	Zgodnie z IEC 60670-1, IEC 60670-22 i DIN 49073-1.

Dane podstawowe

Nr kat.	2003727
Typ	UE 66-L
Dostępny od	01.10.2021
Wymiar	Ø60xH66x148
Kolor	czarny
Numer RAL	9005
Materiał	Polipropylen
Materiał skrót	PP
Najmniejsza jednostka sprzedaży (VG)	10,00 szt.
Waga	6,60 kg/100 szt.

Dane techniczne

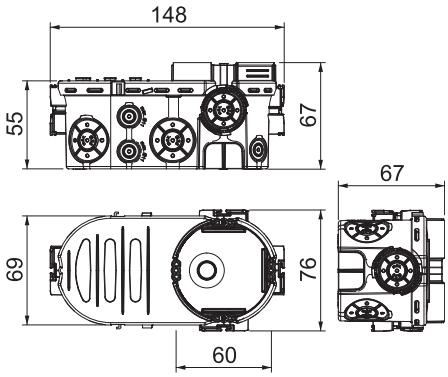

Szerokość	76,00 mm
Wysokość	66,00 mm
Długość	148,00 mm
Średnica	61 Max.
Średnica	61,00 mm
Liczba wlotów	24,00
Wloty	24
Liczba wkładek	1,00
Rodzaj wlotu	Membrana
Rodzaj przepustu w obudowie	Membrana uszczelniająca
Wykonanie	Pojedynczy
Model	Puszka montażowa/połączeniowa urządzenia
Mocowanie osprzętu	przykręcanie
wyposażenia	bez
Pokrywa	bez
Zamocowanie pokrywy	nie dotyczy
Wlot z tyłu	☑

Karta charakterystyki technicznej

Puszka podtynkowa do elektroniki UP 66, hermetyczna

Nr kat. 2003727

Dane techniczne

nie podtrzymująca palenia	samogasnąca wg VDE 0471/DIN 695 Część 2-1, Wytrzymałość temperaturowa 650°C
Kształt	owalny
Dla średnicy rury	20/25 mm
Podtrzymanie funkcji (ETIM)	bez
Odstęp między śrubami montażowymi	60,00 mm
Bezhalogenowy	☑
Z ekranem	□
Z nakładką przybijaną	□
Ze śrubami	☑
Rodzaj mocowania	Instalacja podtynkowa
Przekrój znamionowy	1,50 - 2,50 mm²
Napięcie znamionowe	400,00 V
Możliwość plombowania	□
Odporny na uderzenia	☑
Stopień ochrony	IP30
Wiatroszczelne	☑

Tabele

Tabela 1

Tabela 1