Karta charakterystyki technicznej

Puszka do ścian płytowychh HW 47, podwójna

Nr kat. 2003822



Puszka montażowa do ścian płytowych do zastosowania w ścianach o głębokości zabudowy co najmniej 47 mm i grubości panelu 5 - 40 mm.

- 2 x 3 kopułki śrubowe
- Śruby, uchwyty zaciskowe
- 4 przepusty kombinowane do 20 i 25 mm
- 4 wejścia na kable NYM 3 x 1,5 mm
- 2 wejścia na kable NYM 3 x 2,5 mm² lub 5 x 1,5 mm²
- 2 wejścia na kable NYM 5 x 2,5 mm² lub 7 x 1,5 mm²
- Połączenie z innymi puszkami instalacyjnymi poprzez złączkę typu ZH 11-V

IP 30 | 400 V | 1,5-2,5 mm² | Ø 68 | 850°

PP Polipropylen

Dopełniający tekst produktu 2	Zgodnie z IEC 61670-1, IEC 61670-22 i DIN 49073-1.

Dane podstawowe

Nr kat.	2003822
Typ	HG 47-DV
Oznaczenie 1	Puszka naścienna HW Cavity
Oznaczenie 2	podwójna kombinacja
Dostępny od	01.10.2021
Wymiar	139x68, H47
Kolor	pomarańczowy
Materiał	Polipropylen
Materiał skrót	PP
Najmniejsza jednostka sprzedazy (VG)	10,00 szt.
Waga	4,23 kg/100 szt.

Karta charakterystyki technicznej

Puszka do ścian płytowychh HW 47, podwójna

Nr kat. 2003822

Dane techniczne

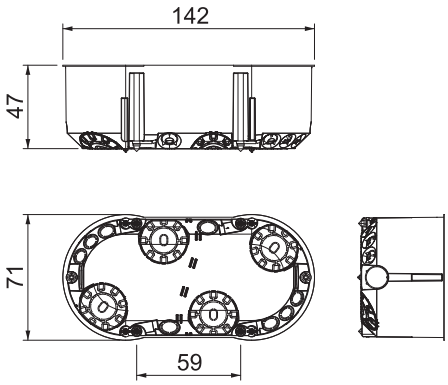

Szerokość	71,00 mm
Wysokość	47,00 mm
Długość	142,00 mm
Średnica	68,00 mm
Liczba wlotów	16,00
Wloty	16
Liczba wkładek	2,00
Rodzaj wlotu	Wyłamywane otwory
Rodzaj przepustu w obudowie	Przetłoczenia pod dławiki
Wykonanie	Podwójny
Model	Puszka instalacyjna
Mocowanie osprzętu	przykręcanie
wyposażenia	bez
Pokrywa	bez
Wlot z tyłu	☑
Średnica wyfrezowanego otworu	68,00 mm
nie podtrzymująca palenia	samogasnąca wg VDE 0471/DIN 695 część 2-1, wytrzymałość temperaturowa 850°C
Kształt	owalny
Dla średnicy rury	20/25 mm
Przeznaczony do płyt o grubosci	5,00 - 40,00 mm
Odstęp między śrubami montazowymi	71,00 mm
Bezhalogenowy	☑
Maksymalny przekrój przewodu	2,50 mm²
Z ekranem	□
Z nakładką przybijaną	□
Ze śrubami	☑
Rodzaj mocowania	Ściana pusta/
Przekrój znamionowy	1,50 - 2,50 mm²
Napięcie znamionowe	400,00 V
Możliwość plombowania	□
Stopień ochrony	IP30
Wiatroszczelne	□

Tabele

Tabela 1

Tabela 1