Karta charakterystyki technicznej

Puszka do elektroniki do ścian płytowych HW 61, hermetyczna
Nr kat. 2003826



Puszka do elektroniki do ścian płytowych z wejściami membranowymi, pokrywą i przegrodą, do zastosowania w ścianach o głębokości zabudowy co najmniej 61 mm i grubości panelu 5 - 40 mm.

- 6 kopuł śrubowych
- Śruby, uchwyty zaciskowe
- 4 przepusty kombinowane do 20 i 25 mm
- 4 wejścia na kable NYM 3 x 1,5 mm²
- 2 wejścia na kable NYM 3 x 2,5 mm² lub 5 x 1,5 mm²
- 2 wejścia na kable NYM 5 x 2,5 mm² lub 7 x 1,5 mm²
- Hermetyczne połączenie z innymi puszkami za pomocą złączki typu ZH 11-V

IP 30 | 400 V | 1,5-2,5 mm² | Ø 68 | 850°

PP Polipropylen

Dopełniający tekst produktu 2	Zgodnie z IEC 60670-1, IEC 60670-22 i DIN 49073-1.

Dane podstawowe

Nr kat.	2003826
Typ	HE 61-DV-L
Oznaczenie 1	Elektroniczna skrzynka ścienna HW Cavity
Oznaczenie 2	podwójne połączenie, szczelne
Dostępny od	01.10.2021
Wymiar	139x68, H61
Kolor	pomarańczowy
Materiał	Polipropylen
Materiał skrót	PP
Najmniejsza jednostka sprzedazy (VG)	10,00 szt.
Waga	6,19 kg/100 szt.

Dane techniczne

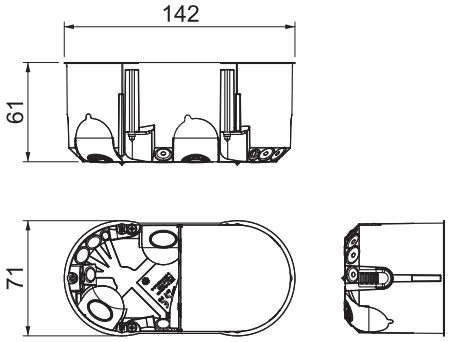

Szerokość	71,00 mm
Wysokość	62,00 mm
Długość	142,00 mm
Średnica	68,00 mm
Zamykany	□
Liczba wlotów	14,00
Wloty	14
Liczba wkładek	2,00
Rodzaj przepustu w obudowie	Membrana uszczelniająca
Wykonanie	Podwójny
Model	Puszka montażowa/połączeniowa urządzenia
Rodzaj zamocowania	Mocowanie zaciskowe
Mocowanie osprzętu	przykręcanie
wyposażenia	bez
Pokrywa	nieprzezroczyste
Zamocowanie pokrywy	zatrzaskowe
Rozstaw śrub na pokrywie	61,00 mm

Karta charakterystyki technicznej

Puszka do elektroniki do ścian płytowych HW 61, hermetyczna
Nr kat. 2003826

Dane techniczne

Wlot z tyłu	☑
Średnica wyfrezowanego otworu	68,00 mm
nie podtrzymująca palenia	samogasnąca wg VDE 0471/DIN 695 część 2-1, wytrzymałość temperaturowa 850°C
Kształt	owalny
Dla średnicy rury	20/25 mm
Przeznaczony do płyt o grubosci	5,00 - 40,00 mm
Odstęp między śrubami montażowymi	61,00 mm
Bezhalogenowy	☑
Maksymalny przekrój przewodu	2,50 mm²
Z ekranem	☐
Z nakładką przybijaną	☐
Ze śrubami	☑
Rodzaj mocowania	Ściana pusta/
Przekrój znamionowy	1,50 - 2,50 mm²
Napięcie znamionowe	400,00 V
Możliwość plombowania	☐
Odporny na uderzenia	☐
Stopień ochrony	IP30
Wiatroszczelne	☑

Tabele

Tabela 1

Tabela 1