Karta charakterystyki technicznej

Obejma dystansowa 733

Nr kat. 1362718

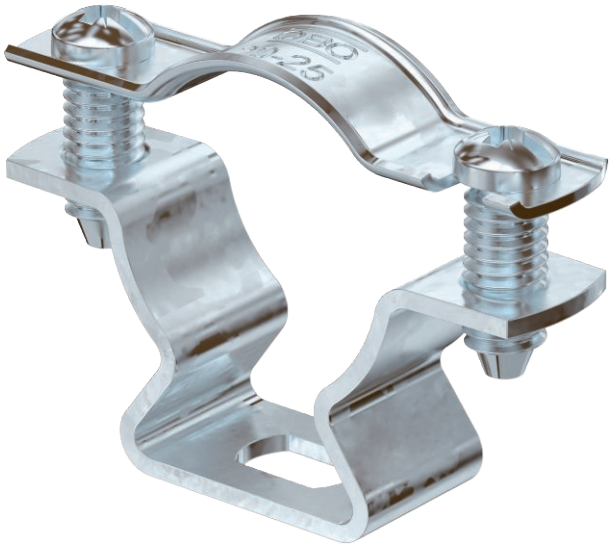

Montaż za pomocą obejmy dystansowej śrubowej. Obejmy dystansowe i obejmy dystansowe śrubowe produkuje się z różnych materiałów: ze stali nierdzewnej V2A, ze stali cynkowanej galwanicznie lub ogniowo a także z aluminium. Mocowanie można wykonać za pomocą kotew wkręcanych lub kołków rozporowych i śrub Sprint.

CE E30 E90 E60

St	stal
FT	cynkowane ogniowo-zanurzeniowo

Dane podstawowe

Nr kat.	1362718
Typ	ASL 733 25 FT
Wymiar	20-25mm
Materiał	Stal
Materiał skrót	St
Powierzchnia	cynkowane ogniowo-zanurzeniowo
Powierzchnia według DIN	DIN EN ISO 1461
Powierzchnia skrót	FT
Najmniejsza jednostka sprzedazy (VG)	25,00 szt.
Waga	2,54 kg/100 szt.

Karta charakterystyki technicznej

Obejma dystansowa 733

Nr kat. 1362718

Dane techniczne

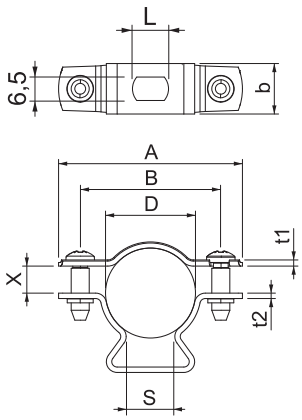

Wymiar A	51,00 mm
Wymiar B	39,00 mm
Wymiar b	14,00 mm
Wymiar D	20,00 - 25,00 mm
Wymiar D	25,00 mm
Wymiar L	10,00 mm
Wymiar s	13,50 mm
Wymiar t1	1,00 mm
Wymiar t2	1,50 mm
Wymiar x	7,50 mm
Odległość od ściany	☑
Ilość przewodów/rur	1,00
Wykonanie	zamknięte
Rodzaj mocowania	Otwór wiercony
Odpowiednie w strefie ochrony przeciwpożarowej	☑
Bezhalogenowy	☑
Z płaszczem z tworzywa sztucznego	□
Zakres mocowania D	20,00 - 25,00 mm
odporny na działanie promieni UV	☑