Karta katalogowa | Numer produktu: 2273-202

złączka COMPACT do puszek instalacyjnych; do przewodów jednodrutowych; maks. 2,5 mm²; 2-przewodowe; kolor obudowy przezroczysty; kolor pokrywy biały; temperatura otoczenia maks. 60 °C (T60); 2,50 mm²; transparentny

https://www.wago.com/2273-202



Kolor: transparentny

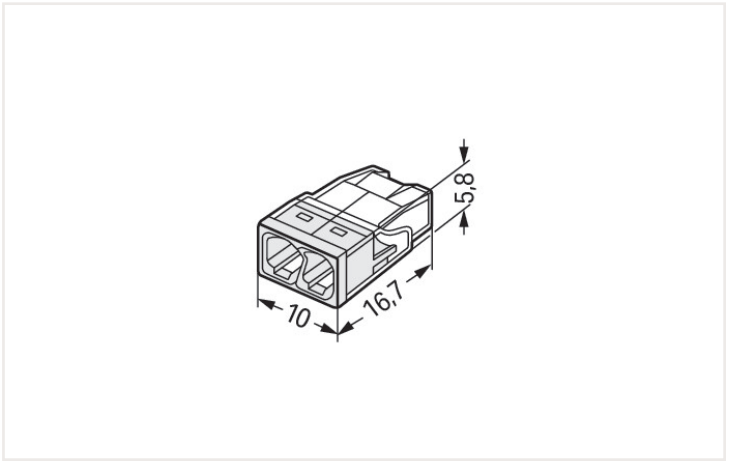

Wymiary w mm

Korzyści:

- Komfortowe podłączanie przewodów dzięki kompaktowej budowie
- Montaż wtykowy maks. 8 przewodów jednodrutowych
- Zakres przekroju przewodów: 0,5 … 2,5 mm²
- Możliwość dowolnego łączenia przewodów o różnych przekrojach
- Montaż jednodrutowych przewodów miedzianych przy pomocy zacisku PUSH WIRE®

Notes

Wskazówka dot. bezpieczeństwa 1	* w instalacjach uziemionych

Parametry elektryczne

Parametry znamionowe wg IEC/EN 60664-1

Parametry znamionowe wg	IEC/EN 60998
Napięcie znamionowe (II/2)	450 V
Znamionowe napięcie udarowe (II/2)	4 kV
Prąd znamionowy	24 A
Legenda parametrów znamionowych	(II/2) ≙ kategoria przepięć II/stopień zanieczyszczenia 2

Parametry znamionowe wg UL

Dane aprobacyjne wg	UL 486C
Rated voltage (UL)	600 V
Rated current UL	20 A

Parametry zacisków

Łączna liczba zacisków	2
Łączna liczba potencjałów	1

Connection 1

Technika podłączania przewodu	PUSH WIRE®
Sposób otwierania zacisku	Push-in
Materiał podłączanego przewodu	Miedź Aluminium

Connection 1

Connectable conductor materials (note)	**Terminating Aluminum Conductors** WAGO spring clamp terminal blocks are suitable for solid aluminum conductors up to 4 mm²/12 AWG if WAGO "Alu-Plus" Contact Paste 249-130 is used for termination. "Alu-Plus" Contact Paste Advantages: • Automatically destroys the oxide film during clamping. • Prevents fresh oxidation at the clamping point. • Prevents electrolytic corrosion between aluminum and copper conductors (in the same terminal block). • Provides long-term protection against corrosion. For spring clamp connections with PUSH WIRE® connection technology, **WAGO recommends that the aluminum conductor first be cleaned** and then immediately inserted into the clamping unit filled with "Alu-Plus" contact paste. It is also possible to apply WAGO "Alu-Plus" **additionally** on the whole surface of the aluminum conductor before termination. Please note that the nominal currents must be adapted to the reduced conductivity of the aluminum conductors:: 2.5 mm² = 16 A 4 mm² = 22 A
Przewód jednodrutowy	0,5 … 2,5 mm² / 20 … 16 AWG
Długość odizolowania przewodu	11 mm / 0.43 inch
Rodzaj oprzewodowania	Oprzewodowanie z boku

Wymiary

Szerokość	10 mm / 0.394 inch
Wysokość	5,8 mm / 0.228 inch
Głębokość	16,7 mm / 0.657 inch

Dane materiałowe

Note (material data)	Information on material data can be found here
Kolor	transparentny
Kolor pokrywy	Kolor biały
Klasa palności wg UL 94	V2
Obciążenie ogniowe	0,022 MJ
Masa	0,7 g

Warunki środowiskowe

Temperatura otoczenia (praca)	+60 °C
Temperatura dopuszczalna długotrwale	105 °C
Oznaczenie T wg EN 60998	T60

Continued on next page

Dane handlowe

Product Group	7 (Elektrotechnika)
eCl@ss 10.0	27-14-11-04
eCl@ss 9.0	27-14-11-04
ETIM 7.0	EC000446
ETIM 6.0	EC000446
Szt./opak. (opak. jedn.)	1000 (100) Stück
Rodzaj opakowania	karton
Kraj pochodzenia	DE
GTIN	4050821027843
Numer taryfy celnej	85369010000

Aprobaty / certyfikaty

Certyfikaty krajowe

Aprobata	Norma	Nazwa aprobaty
VDE VDE Prüf- und Zertifizierungsinstitut	EN 60998	40029794

Pozostałe aprobaty

Aprobata	Norma	Nazwa aprobaty
ABS American Bureau of Shipping	-	15-HG1419918-PDA
DNV GL Det Norske Veritas, Germanischer Lloyd	EN 60998	TAE000015T
LR Lloyds Register	EN 60998	04/20013 (E8)

Aprobaty UL

Aprobata	Norma	Nazwa aprobaty
cULus_Listed_667F Underwriters Laboratories Inc.	UL 486C	E69654

Do pobrania

Environmental Product Compliance

Compliance Search

Environmental Product Compliance 2273-202

Dokumentacja

Dodatkowe informacje

Technical Section	pdf 2142.18 KB	

Bid Text

2273-202	19.02.2019	xml 3.17 KB
2273-202	17.05.2017	doc 24.50 KB
ausschreiben.de 2273-202		

Dane CAD/CAE

Dane CAD

2D/3D Models
2273-202

CAE data

EPLAN Data Portal
2273-202

WSCAD Universe
2273-202

ZUKEN Portal
2273-202

1 Produkty powiązane

1.1 Akcesoria opcjonalne

1.1.1 Adaptery montażowe

1.1.1.1 Akcesoria montażowe



Nr kat.: 2273-500
adapter montażowy; do złączek jedno- i dwurzędowych; seria 2273; do montażu śrubowego na szynie TS 35; pomarańczowa

1.1.2 Narzędzia

1.1.2.1 Pasta stykowa Alu-Plus



Nr kat.: 249-130
Strzykawka; zawartość: 20 ml pasty stykowej Alu-Plus

Continued on next page

Wskazówki dotyczące obsługi

Podłączanie przewodów



.
Przewód jednodrutowy odizolować na długości 11 mm, zgodnie z wymiarem nadrukowanym na złączce.



.
Właściwe wprowadzenie przewodu i prawidłową długość jego odizolowania można sprawdzić w wizjerze umieszczonym w obudowie.
Długość odizolowania jest poprawna, jeśli w okienku wizjera po niezadrukowanej stronie złączki nie widać gołego przewodu. Zdjęcie pokazuje nieprawidłowe odizolowanie przewodu.

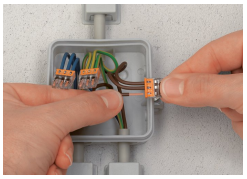

.
Podłączanie przewodów: odizolowany przewód jednodrutowy wcisnąć do oporu.

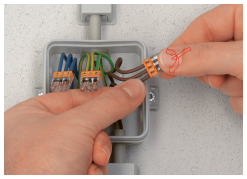

.
Odłączanie przewodów: przewód uchwycić mocno palcami i przekręcając lekko złączką w prawo i w lewo zdjąć ją delikatnie z przewodu.

Pomiar



.
Pomiar realizowany jest w otworach pomiarowych umieszczonych po przeciwległej stronie otworów na przewody.