finder
SWITCH TO THE FUTURE

Liczniki energii SMART

SERIA
7M

- Rozdzielnice
- Panele kontrolne
- Kontrola zużycia energii elektrycznej
- Roboty przemysłowe
- Oświetlenie dróg i tuneli
- Windy



FINDER zastrzega sobie prawo do zmiany danych zawartych w katalogu w dowolnym terminie bez podania przyczyny.
FINDER nie ponosi odpowiedzialności za szkody osób i rzeczy wynikające z nieprawidłowego użytkowania lub montażu produktów.

Jednofazowy

Licznik energii z podświetlanym wyświetlaczem LCD

Typ 7M.24.8.230.0001
Wyjście impulsowe S0
Licznik energii kWh

- Wyświetlacz zużycia energii czynnej (kWh)
- Dokładność pomiaru mocy czynnej Klasa B zgodnie z EN 50470-3
- Wyjście impulsowe S0 do zdalnej kontroli zużycia energii zgodnie z EN 62053-31
- Plombowalna osłona zacisków
- Kategoria ochrony II
- Montaż na szynę 35 mm (EN 60715)

NEW **7M.24.8.230.0001**



- Prąd bazowy 5A (40A Maksymalnie)
- Wyjście impulsowe S0
- 1-fazowy 230 V AC
- kWh

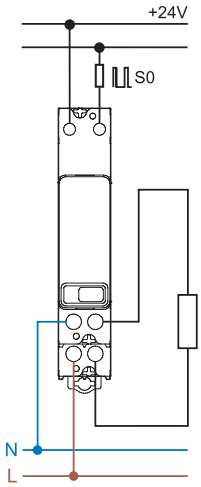

Wymiary patrz str. 14

Specyfikacja		
Prąd bazowy/maks. pomiar prądu I_n/I_{max}	A	5/40
Prąd rozruchowy I_{st}	A	0.02
Minimalny prąd pomiarowy I_{min}	A	0.25
Zakres prądu (w klasie dokładności)	A	0.5…40
Maksymalny prąd szczytowy	A	1200 (10 ms)
Napięcie zasilania (i pomiarowe) U_N	V AC	230
Zakres napięcia zasilania		$(0.8…1.15)U_N$
Częstotliwość	Hz	50/60
Moc znamionowa	W/VA	≤ 0.5/1.5
Wyświetlacz		LCD
Maks./min. wskazania licznika	kWh	999 999.9/0.1
Pulsacja LED na kWh		1000
Długość impulsu LED	ms	4±0.5
Otwarty kolektor - specyfikacja wyjścia (S0+/S0–)		
Ilość/Typ		1 wyjście optoizolowane
Zakres napięcia/Maksymalny prąd (zgodnie z EN 62053-1)	V DC/mA	3.3…27/1…27
Liczba impulsów na kWh	Imp/kWh	1000
Długość impulsu	ms	32 ± 2
Maks. długość przewodu	m	1000
Dane ogólne		
Klasa dokładności EN 50470-3 (MID)		B
Temperatura otoczenia (w klasie dokładności)	°C	–25…+55
Klasa ochrony		II
Stopień ochrony: obudowa/zaciski		IP 50/IP 20
Certyfikaty i dopuszczenia (wg typu)		CE UK CA

Jednofazowy

Dwukierunkowy licznik energii z podświetlanym wyświetlaczem LCD Wielofunkcyjny i certyfikatem MID

Typ 7M.24.8.230.0010
Wyjście impulsowe S0

Typ 7M.24.8.230.0110 (z NFC)
Wyjście impulsowe S0, z portem komunikacyjnym IR
Technologia NFC umożliwia odczyt wykonanych pomiarów nawet przy braku napięcia sieciowego oraz programowanie i konfigurację licznika za pomocą smartfona

- Wyświetla całościowe lub częściowe (resetowalne) zużycie: kWh, kVAh, kvarh
- 2 liczniki energii aktywnej MID + 2 liczniki energii pasywnej z certyfikatem krajowym
- 8 liczników resetowalnych
- Przewiń, aby wyświetlić następujące wartości chwilowe: V, A, PF, kW, kVA, kvar, Hz, THD V, THD A, przesunięcie fazowe i kierunek przepływu energii
- 7-cyfrowy podświetlany wyświetlacz LCD
- Wielofunkcyjny przycisk dotykowy
- Klasa B mocy czynnej zgodnie z EN 50470-3 (MID)
- Dokładność pomiaru energii biernej Klasa 2 zgodnie z EN 62053-23
- Wyjście impulsowe S0 do zdalnej kontroli zużycia energii zgodnie z EN 62053-31
- Plombowalna osłona zacisków
- Kategoria ochrony II
- Montaż na szynę 35 mm (EN 60715)

Wymiary patrz str. 14

NEW **7M.24.8.230.0010**



- Prąd bazowy 5A (40A Maksymalnie)
- Wyjście impulsowe S0
- 1-fazowy 230 V 50/60 Hz
- Certyfikat MID

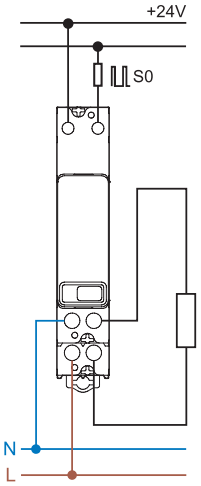

NEW **7M.24.8.230.0110**



- Prąd bazowy 5A (40A Maksymalnie)
- Wyjście impulsowe S0, Port komunikacyjny IR i NFC
- 1-fazowy 230 V 50/60 Hz
- Certyfikat MID

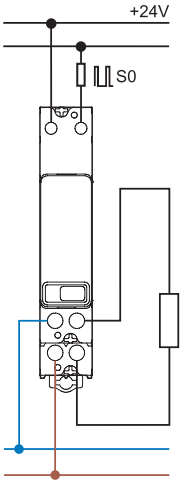

Specyfikacja			
Prąd bazowy/maks. pomiar prądu I_n/I_{max}	A	5/40	5/40
Prąd rozruchowy I_{st}	A	0.02	0.02
Minimalny prąd pomiarowy I_{min}	A	0.25	0.25
Zakres prądu (w klasie dokładności)	A	0.5…40	0.5…40
Maksymalny prąd szczytowy	A	1200 (10 ms)	1200 (10 ms)
Napięcie zasilania (i pomiarowe) U_N	V AC	230	230
Zakres napięcia zasilania		(0.8…1.15)U_N	(0.8…1.15)U_N
Częstotliwość	Hz	50/60	50/60
Moc znamionowa	W/VA	≤ 0.5/1.5	≤ 0.5/1.5
Wyświetlacz		LCD	LCD
Maks./min. wskazania licznika	kWh	999 999.9/0.1	999 999.9/0.1
Pulsacja LED na kWh		1000	1000
Długość impulsu LED	ms	4±0.5	4±0.5
Otwarty kolektor - specyfikacja wyjścia (S0+/S0–)			
Ilość/Typ		1 wyjście optoizolowane	1 wyjście optoizolowane
Zakres napięcia/Maksymalny prąd (zgodnie z EN 62053-1)	V DC/mA	3.3…27/1…27	3.3…27/1…27
Liczba impulsów na kWh	Imp/kWh	1000	1000
Długość impulsu	ms	32 ± 2	32 ± 2
Maks. długość przewodu	m	1000	1000
Dane ogólne			
Klasa dokładności IEC EN 50470-3 / IEC EN 62053-23		1/2	1/2
Temperatura otoczenia (w klasie dokładności)	°C	–25…+55	–25…+55
Klasa ochrony		II	II
Stopień ochrony: obudowa/zaciski		IP 50/IP 20	IP 50/IP 20
Certyfikaty i dopuszczenia (wg typu)		CE UKCA	

X-2021, www.findernet.com

Jednofazowy

Dwukierunkowy licznik energii z technologią NFC, certyfikatem MID, z wyświetlaczem LCD Z portem komunikacyjnym IR + interfejsem Modbus/M-bus

Typ 7M.24.8.230.0210 (z NFC)
Wielofunkcyjny licznik energii Dwukierunkowy, Certyfikowany MID z interfejsem RS485 Modbus i podświetlanym wyświetlaczem LCD

Typ 7M.24.8.230.0310 (z NFC)
Wielofunkcyjny licznik energii Dwukierunkowy, Certyfikowany MID z interfejsem M-Bus i podświetlanym wyświetlaczem LCD

Technologia NFC umożliwia odczyt wykonanych pomiarów nawet przy braku napięcia sieciowego oraz programowanie i konfigurację licznika za pomocą smartfona

- Wyświetla całościowe lub częściowe (resetowalne) zużycie: kWh, kVAh, kvarh
- 2 liczniki energii aktywnej MID + 2 liczniki energii pasywnej z certyfikatem krajowym
- 8 resetowalnych liczników
- Przewiń, aby wyświetlić następujące wartości chwilowe: V, A, PF, kW, kVA, kvar, Hz, THD V, THD A, przesunięcie fazowe i kierunek przepływu energii
- 7-cyfrowy podświetlany wyświetlacz LCD
- Wielofunkcyjny przycisk dotykowy
- Klasa B mocy czynnej zgodnie z EN 50470-3 (MID)
- Dokładność pomiaru energii biernej Klasa 2 zgodnie z EN 62053-23
- Plombowalna osłona zacisków
- Kategoria ochrony II
- Montaż na szynę 35 mm (EN 60715)

* Domyślna prędkość komunikacji Modbus: 19200 bps
Domyślna prędkość komunikacji M-Bus: 2400 bps

Wymiary patrz str. 14

NEW **7M.24.8.230.0210**



- Prąd bazowy 5A (40A Maksymalnie)
- Zintegrowany interfejs Modbus i port komunikacyjny IR i z technologią NFC
- 1-fazowy 230 V 50/60 Hz
- Certyfikat MID

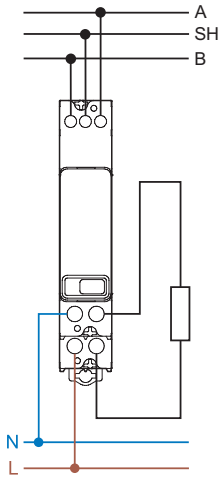

NEW **7M.24.8.230.0310**



- Prąd bazowy 5A (40A Maksymalnie)
- Zintegrowany interfejs M-Bus i port komunikacyjny IR i z technologią NFC
- 1-fazowy 230 V 50/60 Hz
- Certyfikat MID

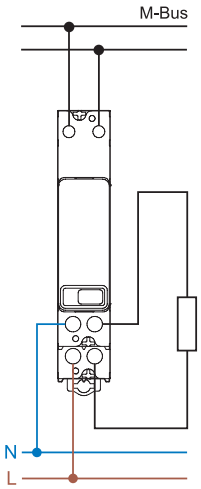

Specyfikacja			
Prąd bazowy/maks. pomiar prądu I_n/I_{max}	A	5/40	5/40
Prąd rozruchowy I_{st}	A	0.02	0.02
Minimalny prąd pomiarowy I_{min}	A	0.25	0.25
Zakres prądu (w klasie dokładności)	A	0.5…40	0.5…40
Maksymalny prąd szczytowy	A	1200 (10 ms)	1200 (10 ms)
Napięcie zasilania (i pomiarowe) U_N	V AC	230	230
Zakres napięcia zasilania		$(0.8…1.15)U_N$	$(0.8…1.15)U_N$
Częstotliwość	Hz	50/60	50/60
Moc znamionowa	W/VA	≤ 0.5/1.5	≤ 0.5/1.5
Wyświetlacz		LCD	LCD
Maks./min. wskazania licznika	kWh	999 999.9/0.1	999 999.9/0.1
Pulsacja LED na kWh		1000	1000
Długość impulsu LED	ms	4±0.5	4±0.5
Dane techniczne protokołu komunikacji			
System Bus		Modbus RS485	M-Bus
Ramka (domyślna)		8, N, 2	—
Maks. długość linii	m	1000	—
Prędkość transmisji sygnału*	Bod	1200…115 200	300…9600
Dane ogólne			
Klasa dokładności IEC EN 50470-3 / IEC EN 62053-23		1/2	1/2
Temperatura otoczenia (w klasie dokładności)	°C	–25…+55	–25…+55
Klasa ochrony		II	II
Stopień ochrony: obudowa/zaciski		IP 50/IP 20	IP 50/IP 20
Certyfikaty i dopuszczenia (wg typu)		CE UKCA	

Trójfazowy wielofunkcyjny, dwukierunkowy licznik energii z technologią NFC i podświetlanym matrycowym wyświetlaczem LCD, certyfikowany MID dla 3 lub 4 - przewodowych systemów oraz aplikacji jednofazowych do 80 A @ 70°C.

Typ 7M.38.8.400.0112 (z NFC)
Bezpośrednie połączenie do 80 A, dwutaryfowy, podwójne wyjście impulsowe S0
Wyjście impulsowe S0, Z portem komunikacyjnym IR
Technologia NFC umożliwia odczyt wykonanych pomiarów nawet przy braku napięcia sieciowego oraz programowanie i konfigurację licznika za pomocą smartfona

- Wyświetla całościowe lub częściowe (resetowalne) zużycie: kWh, kVAh, kvarh
- 2 liczniki energii czynnej MID + 2 liczniki energii biernej z certyfikatem krajowym
- 16 resetowalnych liczników
- Przewiń, aby wyświetlić następujące wartości chwilowe: V, A, PF, kW, kVA, kvar, Hz, THD V, THD A, przesunięcie fazowe i kierunek przepływu energii
- Podwójne wyjście impulsowe S0 do zdalnego sterowania energią według EN 62053-31
- Podświetlany matrycowy wyświetlacz LCD
- Wielofunkcyjny przycisk dotykowy
- Dokładność pomiaru energii czynnej Klasa B zgodnie z EN 50470-3 (MID)
- Dokładność pomiaru energii biernej Klasa 2 zgodnie z EN 62053-23
- Plombowalna osłona zacisków
- Kategoria ochrony II
- Montaż na szynę 35 mm (EN 60715)

NEW **7M.38.8.400.0112**



- Prąd bazowy 5 A (80 A Maksymalnie)
- Trójfazowy system 3- lub 4- przewodowy lub jednofazowy
- Podwójne wyjście S0 i port komunikacyjny IR i z technologią NFC
- Certyfikat MID do 70°C

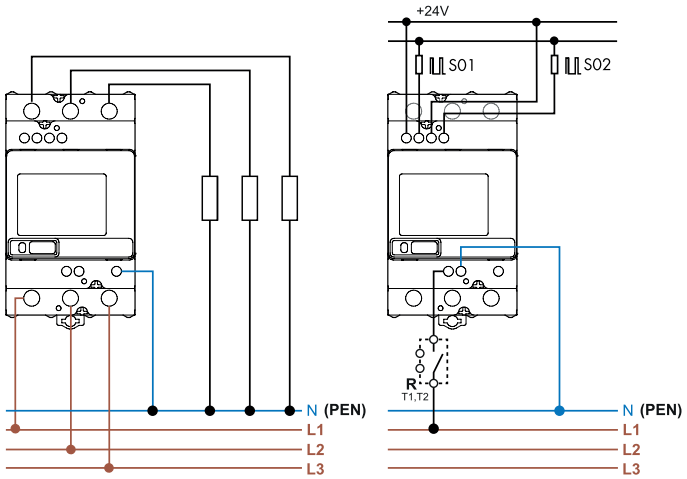

Wymiary patrz str. 15

Specyfikacja		
Prąd bazowy/maks. pomiar prądu I_n/I_{max}	A	5/80
Prąd rozruchowy I_{st}	A	0.02
Minimalny prąd pomiarowy I_{min}	A	0.25
Zakres prądu (w klasie dokładności)	A	0.5…80
Maksymalny prąd szczytowy	A	2400 (10 ms)
Napięcie zasilania (i pomiarowe) U_N	V AC	3 x 230/400
Zakres napięcia zasilania		(0.8…1.15)U_N
Częstotliwość	Hz	50/60
Moc znamionowa	W/VA	≤ 1/7.5
Wyświetlacz		LCD
Maks./min. wskazania licznika	kWh	999 999.9/0.1
Pulsacja LED na kWh		1000
Długość impulsu LED	ms	4±0.5
Otwarty kolektor - specyfikacja wyjścia (S0+/S0–)		
Ilość/Typ		2 wyjścia z optoizolacją
Zakres napięcia/Maksymalny prąd (zgodnie z EN 62053-1)	V DC/mA	3.3…27/1…27
Liczba impulsów na kWh	Imp/kWh	500
Długość impulsu	ms	32 ± 2
Maks. długość przewodu	m	1000
Dane ogólne		
Klasa dokładności IEC EN 50470-3/IEC EN 62053-23		B/2
Temperatura otoczenia (w klasie dokładności)	°C	–25…+70
Klasa ochrony		II
Stopień ochrony: obudowa/zaciski		IP 50/IP 20
Certyfikaty i dopuszczenia (wg typu)		CE UKCA

X-2021, www.findernet.com

Trójfazowy wielofunkcyjny, dwukierunkowy licznik energii z technologią NFC i podświetlanym matrycowym wyświetlaczem LCD, certyfikowany MID dla 3 lub 4 - przewodowych systemów oraz aplikacji jednofazowych do 80 A @ 70°C.

Typ 7M.38.8.400.0212 (z NFC)
Bezpośrednie połączenie do 80 A, dwutaryfowy. Wielofunkcyjny licznik energii ze zintegrowanym interfejsem Modbus RS485 i wyjściem S0
Technologia NFC umożliwia odczyt wykonanych pomiarów nawet przy braku napięcia sieciowego oraz programowanie i konfigurację licznika za pomocą smartfona

- Wyświetla całościowe lub częściowe (resetowalne) zużycie: kWh, kVAh, kvarh
- 2 liczniki energii czynnej MID + 2 liczniki energii biernej z certyfikatem krajowym
- 16 resetowalnych liczników
- Przewiń, aby wyświetlić następujące wartości chwilowe: V, A, PF, kW, kVA, kvar, Hz, THD V, THD A, przesunięcie fazowe i kierunek przepływu energii
- Zintegrowanym interfejsem Modbus RS485
- Wyjściem S0 do zdalnego sterowania energią według EN 62053-31
- Podświetlany matrycowy wyświetlacz LCD
- Wielofunkcyjny przycisk dotykowy
- Dokładność pomiaru mocy czynnej Klasa B zgodnie z EN 50470-3 (MID)
- Dokładność pomiaru energii biernej Klasa 2 zgodnie z EN 62053-23
- Plombowalna osłona zacisków
- Kategoria ochrony II
- Montaż na szynę 35 mm (EN 60715)

* Domyślna szybkość transmisji Modbus: 19 200 bps

Wymiary patrz str. 15

NEW **7M.38.8.400.0212**



- Prąd bazowy 5 A (80 A Maksymalnie)
- Zintegrowany interfejs Modbus i port komunikacyjny IR i z technologią NFC
- 3-fazowy 230/400 V 50/60 Hz system: 3L+N, 3L, 1L+N
- Certyfikat MID do 70°C

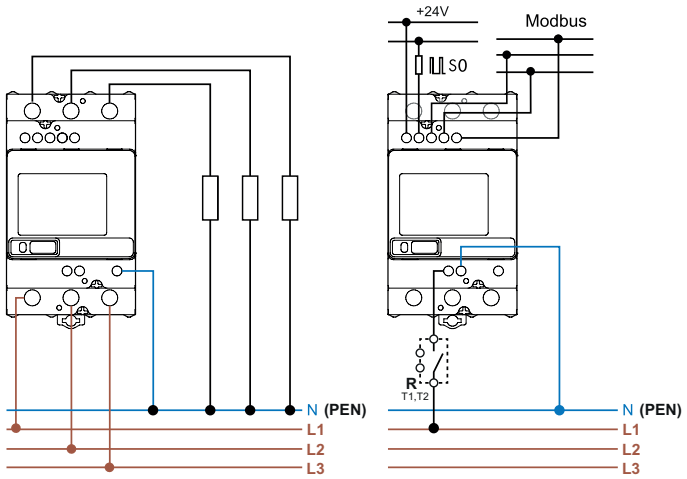

Specyfikacja		
Prąd bazowy/maks. pomiar prądu I_n/I_{max}	A	5/80
Prąd rozruchowy I_{st}	A	0.02
Minimalny prąd pomiarowy I_{min}	A	0.25
Zakres prądu (w klasie dokładności)	A	0.5…80
Maksymalny prąd szczytowy	A	2400 (10 ms)
Napięcie zasilania (i pomiarowe) U_N	V AC	3 x 230/400
Zakres napięcia zasilania		(0.8…1.15)U_N
Częstotliwość	Hz	50/60
Moc znamionowa	W/VA	≤ 1/7.5
Wyświetlacz		LCD
Maks./min. wskazania licznika	kWh	999 999.9/0.1
Pulsacja LED na kWh		1000
Długość impulsu LED	ms	4±0.5
Otwarty kolektor - specyfikacja wyjścia (S0+/S0–)		
Ilość/Typ		1 wyjście z optoizolacją
Zakres napięcia/Maksymalny prąd (zgodnie z EN 62053-1)	V DC/mA	3.3…27/1…27
Liczba impulsów na kWh	Imp/kWh	500
Długość impulsu	ms	32 ± 2
Maks. długość przewodu	m	1000
Dane techniczne Modbus		
System Bus		Modbus RS485
Ramka (domyślna)		8, N, 2
Maks. długość linii	m	1000
Maks. liczba podłączonych liczników energii Modbus		32
Prędkość transmisji sygnału*	Bod	1200…115 200
Dane ogólne		
Klasa dokładności IEC EN 50470-3/IEC EN 62053-23		B/2
Temperatura otoczenia (w klasie dokładności)	°C	–25…+70
Klasa ochrony		II
Stopień ochrony: obudowa/zaciski		IP 50/IP 20
Certyfikaty i dopuszczenia (wg typu)		CE UK CA

Trójfazowy wielofunkcyjny, dwukierunkowy licznik energii z technologią NFC i podświetlanym matrycowym wyświetlaczem LCD, certyfikowany MID dla 3 lub 4 - przewodowych systemów oraz aplikacji jednofazowych do 80 A @ 70°C.

Typ 7M.38.8.400.0312 (z NFC)
Bezpośrednie połączenie do 80 A, dwutaryfowy. Wielofunkcyjny licznik energii ze zintegrowanym interfejsem M-Bus i wyjściem S0
Technologia NFC umożliwia odczyt wykonanych pomiarów nawet przy braku napięcia sieciowego oraz programowanie i konfigurację licznika za pomocą smartfona

- Wyświetla całościowe lub częściowe (resetowalne) zużycie: kWh, kVAh, kvarh
- 2 liczniki energii czynnej MID + 2 liczniki energii biernej z certyfikatem krajowym
- 16 resetowalnych liczników
- Przewiń, aby wyświetlić następujące wartości chwilowe: V, A, PF, kW, kVA, kvar, Hz, THD V, THD A, przesunięcie fazowe i kierunek przepływu energii
- Zintegrowanym interfejsem M-Bus
- Wyjściem S0 do zdalnego sterowania energią według EN 62053-31
- Podświetlany matrycowy wyświetlacz LCD
- Wielofunkcyjny przycisk dotykowy
- Dokładność pomiaru mocy czynnej Klasa B zgodnie z EN 50470-3 (MID)
- Dokładność pomiaru energii biernej Klasa 2 zgodnie z EN 62053-23
- Plombowalna osłona zacisków
- Kategoria ochrony II
- Montaż na szynę 35 mm (EN 60715)

* Domyślna szybkość transmisji M-Bus: 2400 bps

NEW **7M.38.8.400.0312**



- Prąd bazowy 5 A (80 A Maksymalnie)
- Zintegrowany interfejs M-Bus i port komunikacyjny IR i z technologią NFC
- 3-fazowy 230/400 V 50/60 Hz system: 3L+N, 3L, 1L+N
- Certyfikat MID do 70°C

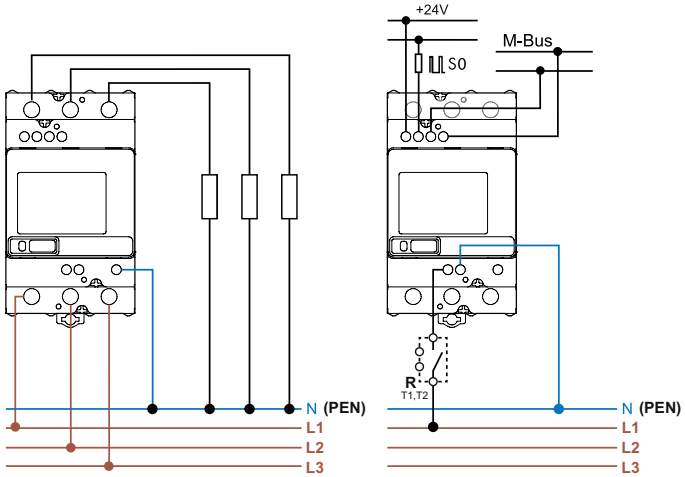

Wymiary patrz str. 15

Specyfikacja		
Prąd bazowy/maks. pomiar prądu I_n/I_{max}	A	5/80
Prąd rozruchowy I_{st}	A	0.02
Minimalny prąd pomiarowy I_{min}	A	0.25
Zakres prądu (w klasie dokładności)	A	0.5…80
Maksymalny prąd szczytowy	A	2400 (10 ms)
Napięcie zasilania (i pomiarowe) U_N	V AC	3 x 230/400
Zakres napięcia zasilania		(0.8…1.15)U_N
Częstotliwość	Hz	50/60
Moc znamionowa	W/VA	≤ 1/7.5
Wyświetlacz		LCD
Maks./min. wskazania licznika	kWh	999 999.9/0.1
Pulsacja LED na kWh		1000
Długość impulsu LED	ms	4±0.5
Otwarty kolektor - specyfikacja wyjścia (S0+/S0–)		
Ilość/Typ		1 wyjście z optoizolacją
Zakres napięcia/Maksymalny prąd (zgodnie z EN 62053-1)	V DC/mA	3.3…27/1…27
Liczba impulsów na kWh	Imp/kWh	500
Długość impulsu	ms	32 ± 2
Maks. długość przewodu	m	1000
Dane techniczne M-Bus		
System Bus		M-Bus
Prędkość transmisji sygnału*	Bod	300…9600
Dane ogólne		
Klasa dokładności IEC EN 50470-3/IEC EN 62053-23		B/2
Temperatura otoczenia (w klasie dokładności)	°C	–25…+70
Klasa ochrony		II
Stopień ochrony: obudowa/zaciski		IP 50/IP 20
Certyfikaty i dopuszczenia (wg typu)		CE UKCA

X-2021, www.findernet.com

Kod zamówienia

Przykład: 1-fazowy licznik energii do bezpośredniego podłączenia do 40A, wyjście impulsowe S0, Klasa dokładności B, montaż na szynie 35 mm (EN 60715), zintegrowana plombowalna obudowa.

7 M . 2 4 . 8 . 2 3 0 . 0 0 0 1

Seria

Typ
2 = 1-fazowy, podświetlany wyświetlacz

Prąd
4 = 40 A

Rodzaj napięcia cewki
8 = AC

Napięcie zasilania
230 = 230 V

Wykonanie
0 = Standardowe

Opcje
0 = S0 wyjście impulsowe
1 = Port komunikacyjny IR + impulsowe wyjście S0
2 = RS485 zintegrowany interfejs + port komunikacyjny IR + NFC
3 = M-Bus zintegrowany interfejs + port komunikacyjny IR + NFC

Wersja
1 = Zgodny z dyrektywą MID

Wariant
0 =Jednotaryfowy
1 =Tylko kWh (0001)

Wersja
7M.24.8.230.0001
7M.24.8.230.0010
7M.24.8.230.0110
7M.24.8.230.0210
7M.24.8.230.0310

Przykład: 3-fazowy licznik energii do bezpośredniego połączenia do 80A, z certyfikatem MID, Klasa dokładności B, montaż na szynie 35 mm (EN 60715).

7 M . 3 8 . 8 . 4 0 0 . 0 1 1 2

Seria

Funkcje
3 = 3-fazowy, podśw. wyświetlacz, bezpośrednie połączenie

Prąd
8 = 80 A

Rodzaj napięcia cewki
8 = AC 50/60 Hz

Napięcie zasilania
400 = 3 x 230/400 V AC 50/60 Hz

Wykonanie
0 = Standardowe

Opcje
1 = Port komunikacyjny na podczerwień + dwa wyjścia impulsowe S0 + NFC
2 = Zintegrowany interfejs Modbus RS485 + impulsowe wyjście S0 i port komunikacyjny IR + NFC
3 = Zintegrowany interfejs M-Bus + impulsowe wyjście S0 i port komunikacyjny IR + NFC

Wersja
1 = Zgodny z normą MID

Wariant
2 = Dwutaryfowy

Wersja
7M.38.8.400.0112
7M.38.8.400.0212
7M.38.8.400.0312

E

Dane ogólne

Właściwości izolacyjne			**7M.24.8.230.0xxx**		**7M.38.8.400.0xxxx**	
Napięcie znamionowe izolacji		V	250		250	
izolacji	pomiędzy zaciskami wyjścia impulsowego S0+/S0–	kV (1.2/50 µs)	6			
	pomiędzy zaciskami zasilania a Modbus, M-bus	kV (1.2/50 µs)	6			
	sąsiadujące fazy	kV (1.2/50 µs)	6			
izolacji	pomiędzy zasilaniem a kolektorem S0+/S0–	V AC	4000			
	pomiędzy zaciskami zasilania a Modbus, M-bus	V AC	4000			
Klasa ochrony			II			
EMC specyfikacja zgodnie z EN 61000-4-(2/3/4)			**7M.24.8.230.0xxx**		**7M.38.8.400.0xxxx**	
Wyładowanie elektrostatyczne	kontaktowe		8 kV			
	przez powietrze		15 kV			
Badanie odporności na promieniowanie EM (80 ÷ 1000 MHz)			30 V/m			
Impuls (przepięcie) (5-50 ns, 5 kHz)	na zaciskach zasilania		4 kV			
	na zaciskach S0+/S0–		2 kV			
	Modbus, M-Bus na zaciskach		2 kV			
Udar (1.2/50 µs)	na zaciskach zasilania		4 kV			
Pozostałe dane			**7M.24.8.230.0xxx**		**7M.38.8.400.0xxxx**	
Stopień zanieczyszczenia			2			
Odporność na wibracje			EN 60068-2-6		EN 60068-2-6	
Odporność na wstrząsy			EN 60068-2-27		EN 60068-2-27	
Straty mocy	Maks. wartość na fazę		0.5W/1.5 VA		1W/7.5VA	
Zaciski zasilające			**7M.24.8.230.0xxx**		**7M.38.8.400.0xxxx**	
Maks. przekrój przewodu			Drut	Linka	Drut	Linka
		mm^2	1.5…10	1.5…10	1.5…25	1.5…25
		AWG	16…8	16…8	16…8	16…8
Moment obrotowy dokręcania śrub zacisków dla I_{max}		Nm	0.8	0.8	3.5	3.5
Zaciski S0+/S0–, RS485 Modbus, M-Bus			**7M.24.8.230.0xxx**		**7M.38.8.400.0xxxx**	
Maks. przekrój przewodu			Drut	Linka	Drut	Linka
		mm^2	0.14…2.5	0.14…2.5	0.14…2.5	0.14…2.5
		AWG	26…14	26…14	26…14	26…14
Moment obrotowy dokręcania śrub zacisków		Nm	0.6	0.6	0.6	0.6

Schemat połączeń

System trójfazowy

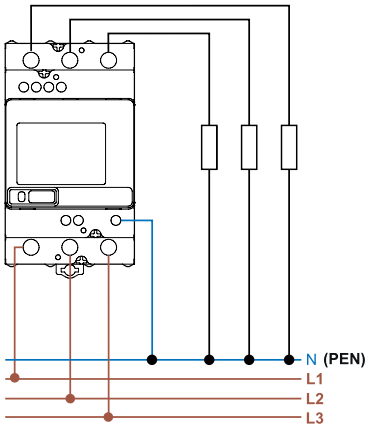

Typ 7M.38.8.400.0112

System jednofazowy

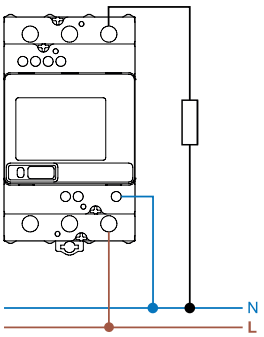

Typ 7M.38.8.400.0112

System Modbus lub M-Bus

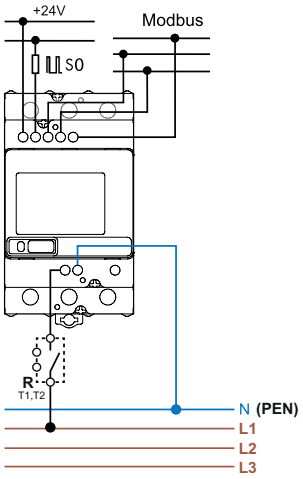

Typ 7M.38.8.400.0212

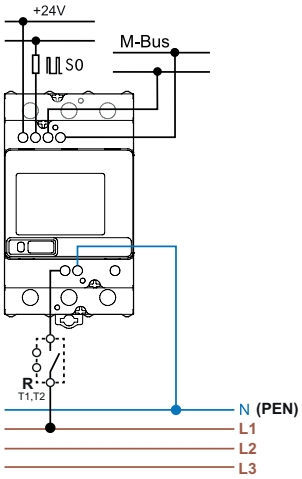

Typ 7M.38.8.400.02312

E

Dwa tryby programowania liczników energii z technologią NFC

“Smart”

Tryb Smart poprzez smartfon z technologią NFC za pomocą Finder Toolbox NFC, iOS lub Aplikację Android





“Classic”

Tryb klasyczny za pomocą przycisku dotykowego do przewijania i odczytu parametrów



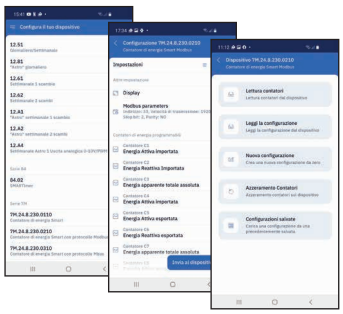

E

Aplikacja Finder Toolbox NFC do programowania
Dzięki technologii NFC wystarczy pobrać i zainstalować aplikację FINDER Toolbox NFC, aby w łatwy sposób programować swoje urządzenie. Co istotne, nawet w przypadku braku zasilania można odczytywać pomiary z licznika, sprawdzać istniejącą konfigurację, zmieniać parametry protokołu komunikacyjnego, a także zapisywać lub udostępniać ustawienia.

Aby przesłać dane wystarczy tylko przyłożyć smartfon do urządzenia.

Finder Toolbox - informacje
Finder Toolbox zapewni Ci dostęp do najnowszych kart katalogowych oraz najnowszych wiadomości Finder.

X-2021, www.findernet.com

Przykład użycia aplikacji NFC Toolbox

Odczyt licznika

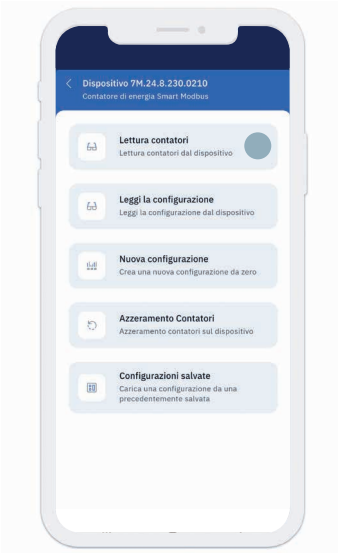

Jeśli chcesz odczytać dane wszystkich rejestrów licznika wybierz "**Czytaj Licznik**"

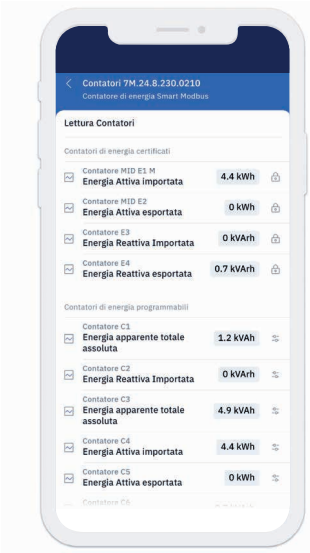

Nawet w przypadku braku zasilania dzięki aplikacji można odczytać wszystkie dokonane pomiary - nie tylko wartości MID.

Ustawienia parametrów Modbus

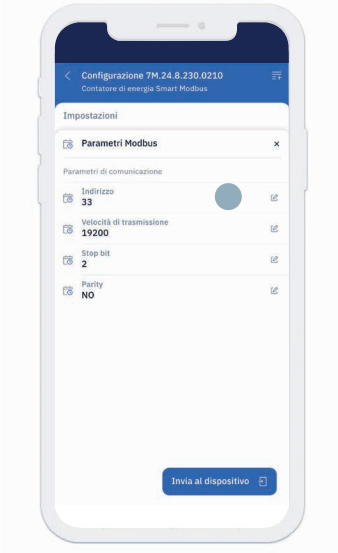

Wybierz "**Adresy**"aby zmienić domyślne wartości

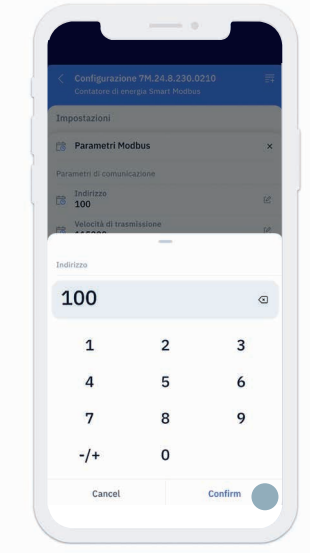

Wpisz nowy adres:**100.**
Kliknij "**Potwierdź**"

Szablony konfiguracji

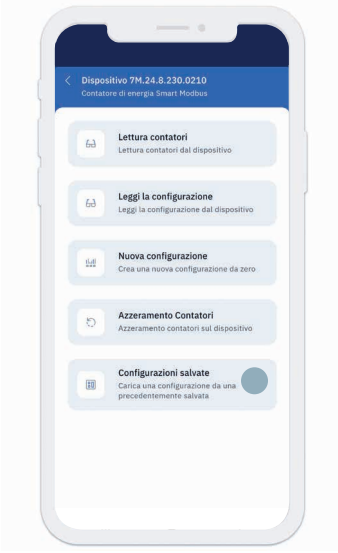

Przywołanie jednej z zapisanych wcześniej podstaw konfiguracyjnych

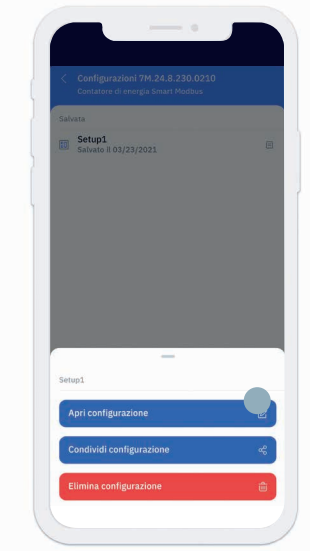

E

Wymiary

Typ 7M.24.8.230.0001

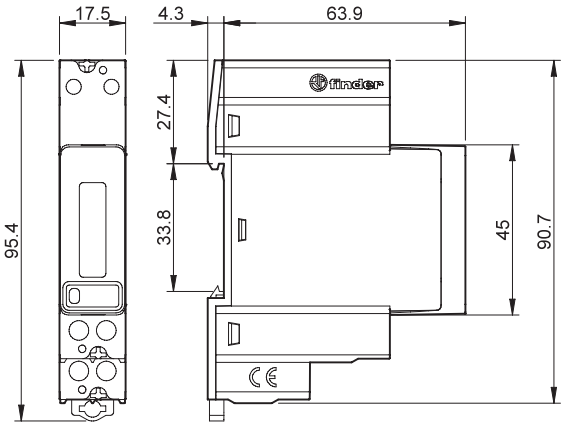

Typ 7M.24.8.230.0010

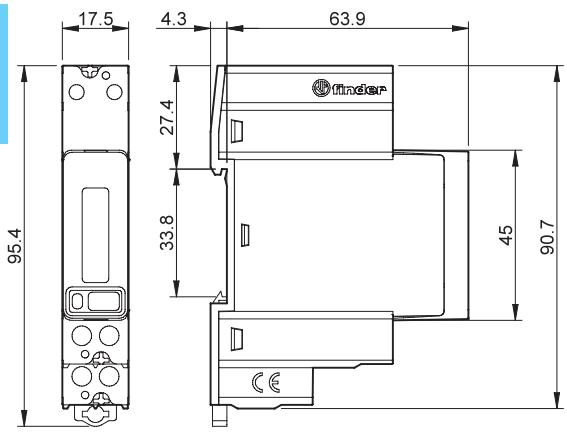

Typ 7M.24.8.230.0110

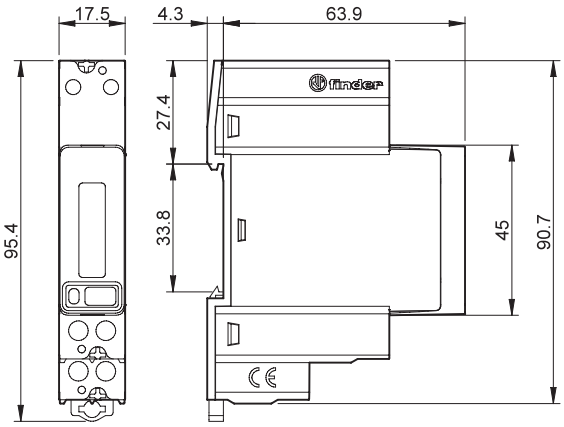

Typ 7M.24.8.230.0210

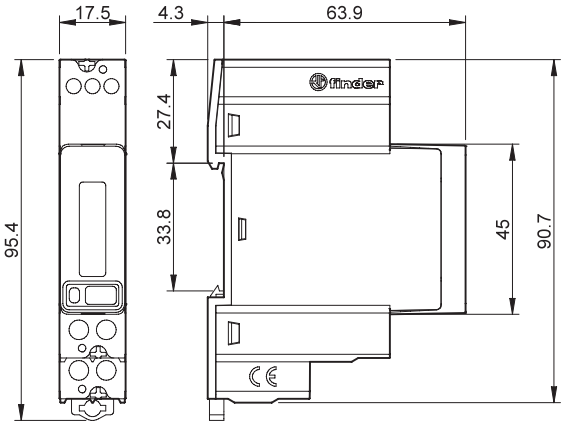

Typ 7M.24.8.230.0310

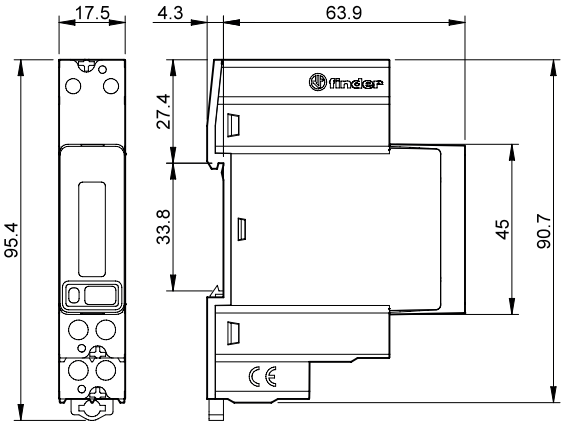

X-2021, www.findernet.com

Wymiary

Typ 7M.38.8.400.0112

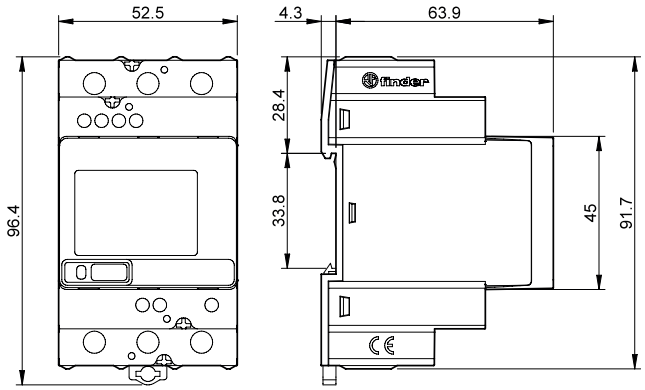

Typ 7M.38.8.400.0212

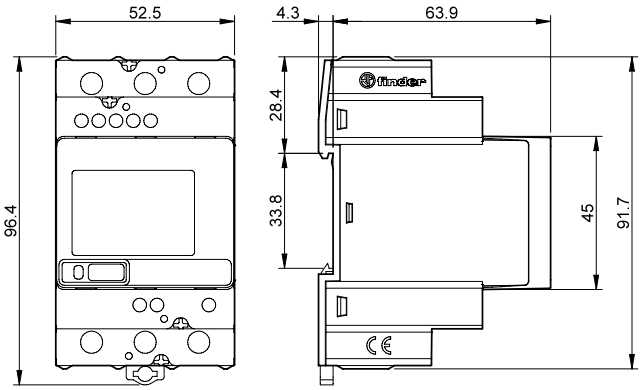

Typ 7M.38.8.400.0312

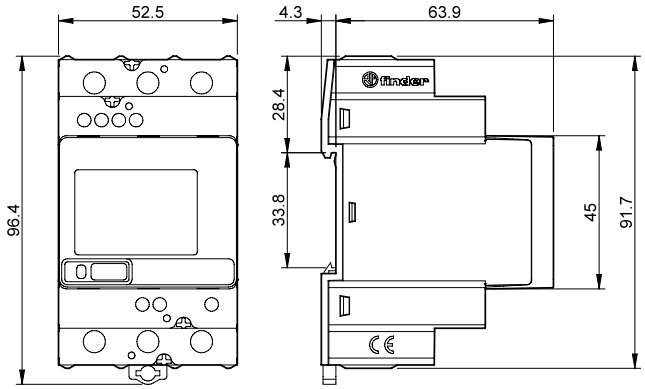

E