SIEMENS

Karta informacyjna 3KD2630-2ME10-0



rozłącznik izolacyjny 63A, wielkość 1, 3-bieg. napęd przedni z lewej strony jednostka podstawowa bez rękojeści zacisk ramowy

Wersja	
Nazwa markowa produktu	SENTRON
oznaczenie produktu	Rozłącznik izolacyjny 3KD
wykonanie produktu	Łącznik
wykonanie wskaźnika / dla wskazywania położenia przełącznika napędu obrotowego ze sprzęgłem drzwiowym	WŁ.–WYŁ.
konstrukcja mechanizmu napędowego	bez rękojeści
wykonanie mechanizmu napędowego	Napęd czołowy
wykonanie mechanizmu napędowego / napęd silnikowy	Nie
Ogólne dane techniczne	
liczba biegunów	3
sposób zabudowy urządzenia	montaż na stałe
wielkość rozłącznika izolacyjnego	1
żywotność mechaniczna (liczba cykli łączeniowych) / typowy	15 000
● trwałość elektryczna (cykle przestawieniowe) / przy AC-23 A / przy 690 V	6 000
● trwałość elektryczna (w cyklach łączenia) / przy DC-23 A / przy 440 V	1 500
wartość I2t	
● przy zamkniętym wyłączniku / przy 1000 V / przy kombinacji wyłącznik + wkładka bezpiecznikowa gG/aM SITOR / maksymalna	2 331 A²·s
● bezpiecznika / przy 500 V / maksymalna dopuszczalna	26 505 A²·s
● wkładki bezpiecznikowej G / przy 690 V / maksymalna dopuszczalna	24 005 A²·s
● wkładki bezpiecznikowej G/aM SITOR / przy 1000 V / maksymalna dopuszczalna	6 000 A²·s
● wyłącznika kompaktowego / przy 415 V / maksymalna dopuszczalna	480 000 A²·s
pozycja / mechanizmem napędowym	na lewym końcu
procentowe przepięcie / w odniesieniu do napięcia roboczego / przy AC / przy 400, 500, 690 V / przy 50/60 Hz	10 %
kategoria przepięciowa	III
stopień zanieczyszczenia	3
Napięcie	
napięcie robocze / przy torach prądowych w szeregu	
● przy stopniu zanieczyszczenia 2 / przy DC / wartość znamionowa	440 V / 3

Zmiany zastrzeone
© Copyright Siemens

● przy stopniu zanieczyszczenia 3 / przy DC / wartość znamionowa	440 V / 3
napięcie izolacji	
● wartość znamionowa	1 000 V
wytrzymałość na napięcie udarowe / wartość znamionowa	8 kV
Klasa ochrony	
Stopień ochrony IP	IP20
stopień ochrony IP	
● przy zamkniętym wyłączniku / z osłoną albo pokrywą końcówki kablowej	IP20
● od przodu	IP20
Rozpraszanie	
● moc stratna [W] / przy konwencjonalnym termicznym prądzie znamionowym / na biegun	1 W
● moc stratna [W] / przy konwencjonalnym termicznym prądzie znamionowym / na urządzenie	3 W
● Strata mocy [W] / w przypadku wartości znamionowej prądu / w przypadku AC / w stanie rozgrzanym / na biegun	1 W
Elektryczność	
prąd roboczy	
● przy 35 °C / wartość znamionowa	63 A
● 40°C / wartość znamionowa	63 A
● przy 45°C / wartość znamionowa	63 A
● przy 50°C / wartość znamionowa	63 A
● przy 55°C / wartość znamionowa	63 A
● przy temp. 60°C / wartość znamionowa	63 A
● przy 65°C / wartość znamionowa	63 A
● przy 70°C / wartość znamionowa	63 A
● przy AC / wartość znamionowa	63 A
● przy AC-23 A / przy 690 V / wartość znamionowa	63 A
● przy AC-23 A / przy 500 V / wartość znamionowa	63 A
● przy AC-23 A / przy 400 V / wartość znamionowa	63 A
● przy AC-22 A / przy 1000 V / maksymalny	63 A
● przy AC-22 A / przy 690 V / wartość znamionowa	63 A
● przy AC-22 A / przy 500 V / wartość znamionowa	63 A
● przy AC-22 A / przy 400 V / wartość znamionowa	63 A
● przy AC-20 A / przy 1000 V / maksymalny	63 A
● przy AC-21 A / przy 500 V / wartość znamionowa	63 A
● przy AC-21 A / przy 690 V / wartość znamionowa	63 A
● przy DC-20 A / przy 1000 V / maksymalny	63 A / 1
● przy DC-23 A / przy 440 V / wartość znamionowa / wskazówka	63 A / 3
● przy DC-23 A / przy 220 V / wartość znamionowa / wskazówka	63 A / 2
● przy DC-22 A / przy 440 V / wartość znamionowa / wskazówka	63 A / 3
● przy DC-22 A / przy 220 V / wartość znamionowa / wskazówka	63 A / 2
● przy DC-21 A / przy 440 V / wartość znamionowa / wskazówka	63 A / 3
● przy DC-21 A / przy 220 V / wartość znamionowa	63 A / 2
prąd ciągły / bezpiecznika poprzedzającego / przy 500 V i 690 V / wartość znamionowa	100 A
prąd ciągły / bezpiecznika poprzedzającego / przy 1000 V / wartość znamionowa	100 A
prąd ciągły / poprzedzającego wyłącznika kompaktowego / przy 415 V / wartość znamionowa	100 A
prąd roboczy / przy DC / wartość znamionowa	63 A
prąd ograniczony / bezpiecznika / przy 500 V / maksymalny dopuszczalny	12 500 A
prąd ograniczony / wkładki bezpiecznikowej G / przy 690 V / maksymalny dopuszczalny	14 700 A

Zmiany zastrzeone
© Copyright Siemens

prąd ograniczony / wkładki bezpiecznikowej G/aM SITOR / przy 1000 V / maksymalny dopuszczalny	4 700 A
prąd ograniczony / wyłącznika kompaktowego / przy 415 V / maksymalny dopuszczalny	20 000 A
Obwód główny	
moc robocza	
● przy AC-23 A / przy 500 V / wartość znamionowa	37 kW
prąd roboczy / wartość znamionowa	63 A
Obwód pomocniczy	
liczba podłączonych zestyków NC / dla zestyków pomocniczych	0
liczba podłączonych zestyków NO / dla zestyków pomocniczych	0
liczba podłączonych zestyków CO / dla zestyków pomocniczych	0
liczba zestyków przełącznych / dla styków pomocniczych	4
liczba zestyków rozwiernych / dla styków pomocniczych	0
liczba zestyków zwiernych / dla styków pomocniczych	0
Stosowność	
możliwość zastosowania	
● jako łącznik główny	Tak
● rozłącznik izolacyjny	Tak
● wyłącznik awaryjny	Tak
● wyłącznik bezpieczeństwa	Tak
● wyłącznik konserwacyjny	Tak
Szczegóły produktu	
wyposażenie produktu / blokada	Nie
element składowy produktu	
● sygnalizacja wyzwolenia	Nie
● wyzwalacz napięciowy	Nie
● wyzwalacz podnapięciowy	Nie
● wyzwalacz podnapięciowy ze stykiem wyprzedzającym	Nie
rozszerzenie produktu / przełącznik pomocniczy	Tak
rozszerzenie produktu / opcjonalny	
● napęd silnikowy	Nie
● wyzwalacz napięciowy	Nie
Zwarcie	
prąd krótkotrwały wytrzymywany (Icw) / przy AC 1000 V/DC 440 V / ograniczony do 1 s / wartość znamionowa	3 kA
● zdolność włączania zwarciowego (Icm) / dla rozłącznika izolacyjnego / przy AC 1000 V / bez wkładki bezpiecznikowej / wartość znamionowa / minimalna	7 kA
● zdolność włączania zwarciowego (Icm) / dla rozłącznika izolacyjnego / przy DC 440 V / bez wkładki bezpiecznikowej / wartość znamionowa / minimalna	7 kA
● zdolność załączania, prąd zwarciowy (Icm) / dla rozłącznika izolacyjnego / bez wkładki topikowej / wartość znamionowa / minimalny	7 kA
warunkowy prąd zwarciowy / przy zabezpieczeniu po stronie sieci	
● przy 415 V / przez wyłącznik kompaktowy / wartość znamionowa	36 kA
● przy 500 V / przez wkładkę bezpiecznikową G / wartość znamionowa	100 kA
● przy 690 V / przez wkładkę bezpiecznikową G / wartość znamionowa	100 kA
Połączenia	
rodzaj przekrojów poprzecznych możliwych do podłączenia przewodów / przy elastycznej szynie prądowej	2x (0,8x9 mm²)
● rodzaj przekrojów poprzecznych możliwych do	1x (2x9 mm²)

Zmiany zastrzeone
© Copyright Siemens

podłączenia przewodów / dla szyny prądowej Cu	
rodzaj przekrojów poprzecznych możliwych do podłączenia przewodów / dla przewodów Cu	
• jednożyłowy	1x (1 ... 16 mm²)
• typu linka / z tulejką kablową	1x (1 ... 35 mm²)
• wielożyłowy	1x (6 ... 35 mm²)
wykonanie przyłącza elektrycznego / dla głównego obwodu prądowego	zacisk ramowy
Konstrukcja mechaniczna	
wysokość	119 mm
szerokość	94 mm
głębokość	68 mm
rodzaj montażu	Mocowanie śrubowe i na szynie montażowej 35 mm
rodzaj montażu	
• montaż czołowy, na 4 otwory	Nie
• montaż czołowy, na otwór centralny	Nie
• montaż na szynach	Tak
pozycja montażowa	Dowolny
masa netto	788 g
Warunki środowiskowe	
temperatura otoczenia / podczas pracy	
• minimalny	-25 °C
• maksymalny	70 °C
temperatura otoczenia / podczas magazynowania	
• minimalny	-50 °C
• maksymalny	80 °C

General Product Approval					Declaration of Conformity
Confirmation	CCC	VDE	Miscellaneous	EAC	UK Declaration of Conformity

Declaration of Conformity	Marine / Shipping		other
CE EG-Konf.	Lloyd's Register LRS	DNV·GL	Miscellaneous

Więcej informacji

Information- and Downloadcenter (Catalogs, Brochures,…)
http://www.siemens.com/lowvoltage/catalogs
Industry Mall (Online ordering system)
https://mall.industry.siemens.com/mall/en/en/Catalog/product?mlfb=3KD2630-2ME10-0
Service&Support (Manuals, Certificates, Characteristics, FAQs,...)
https://support.industry.siemens.com/cs/ww/pl/ps/3KD2630-2ME10-0
Image database (product images, 2D dimension drawings, 3D models, device circuit diagrams, ...)
http://www.automation.siemens.com/bilddb/cax_en.aspx?mlfb=3KD2630-2ME10-0
CAx-Online-Generator
http://www.siemens.com/cax
Tender specifications
http://www.siemens.com/specifications

Zmiany zastrzeone
© Copyright Siemens

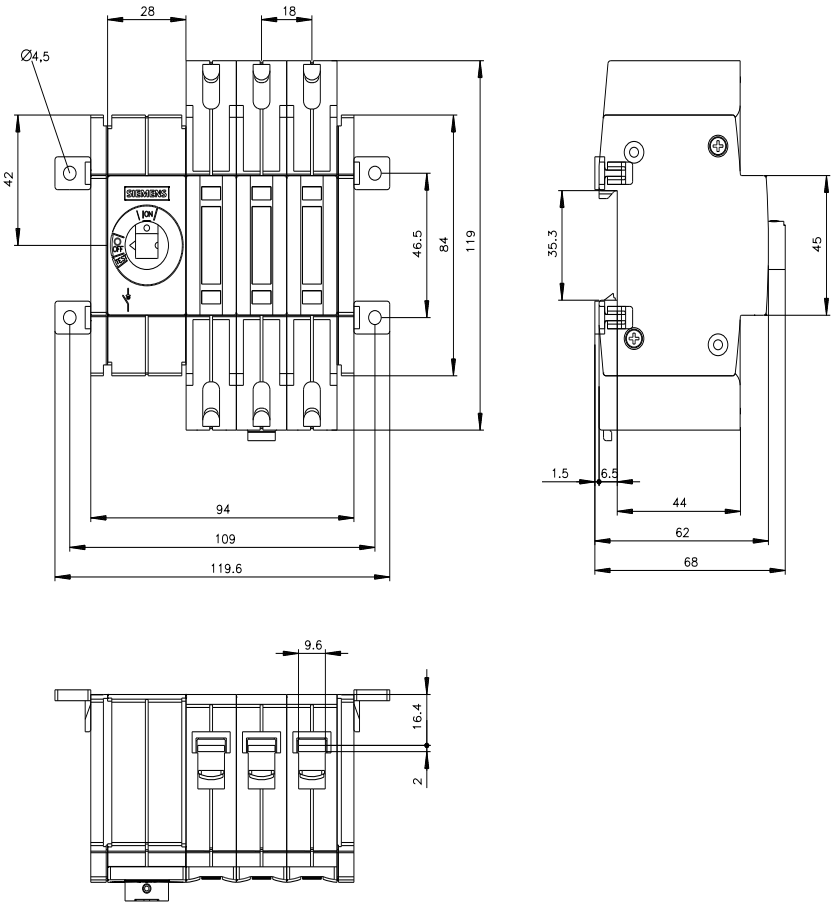

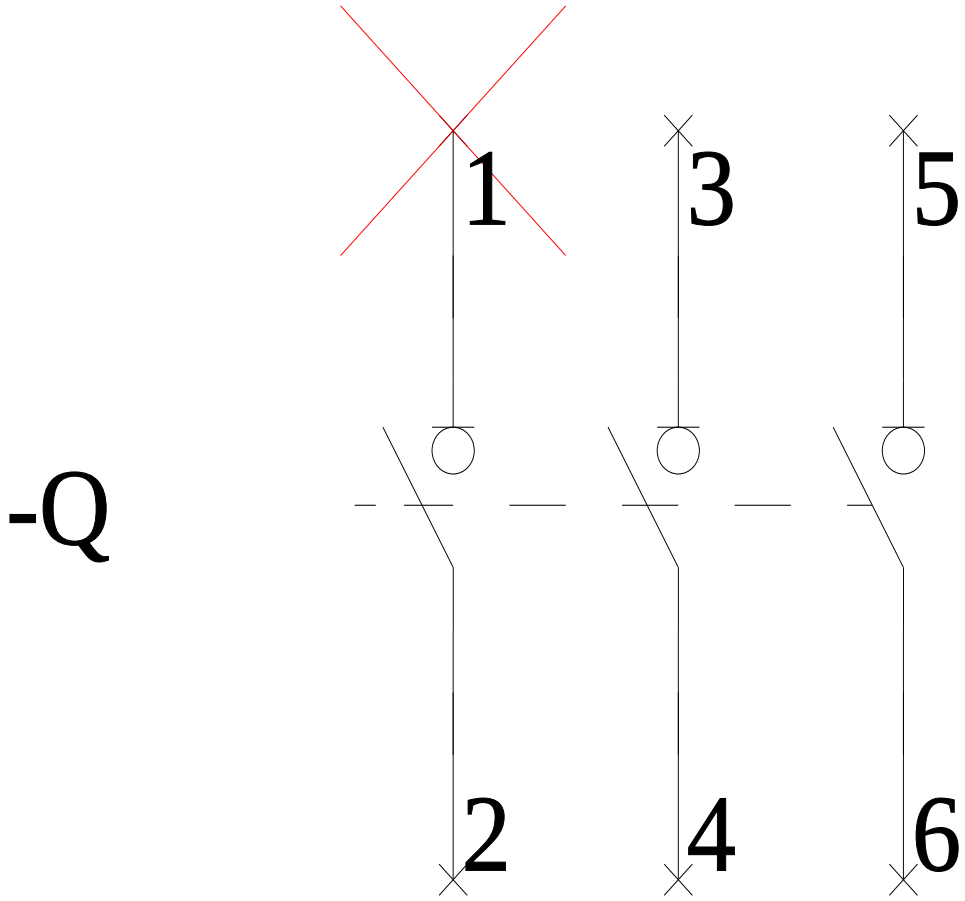

Zmiany zastrzeone
© Copyright Siemens

-CR

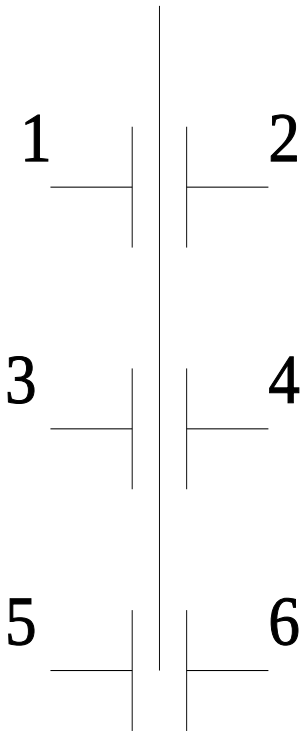

Zmiany zastrzeone
© Copyright Siemens

Zmiany zastrzeone
© Copyright Siemens