KCL/KCOL...E Korytko

0,7 Grubość blachy: 0,7 mm

E-90 System E-90

Informacje

Zastosowanie
Prowadzenie trasy kablowej

Materiał
Stal kwasoodporna PN-EN 10088
Na zamówienie:
L- lakierowanie proszkowe na dowolny kolor RAL

Dodatkowe informacje
Łączenie koryt poprzez wsuwanie i skręcanie Maksymalne obciążenie: 20 kg/m
Maksymalne podparcie: 1,5 m

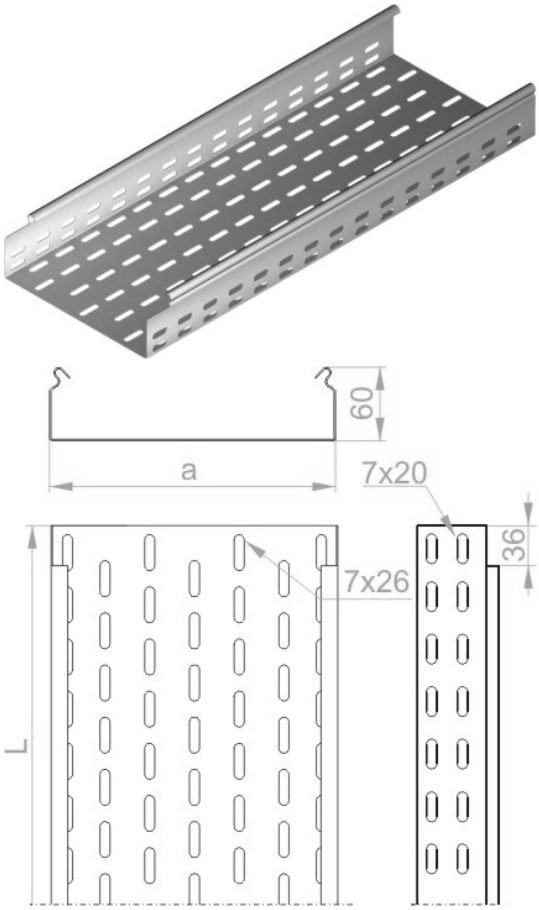

Wersje

Symbol	Numer katalogowy	Szerokość a (mm)	Długość L (mm)	Ciężar 1mb (kg)	Ilość w opakowaniu (m. b.) (szt. / m. b.)
KCL/KCOL100H60/3E	867911	100	3 000	1,18	18 / 54
KCL/KCOL150H60/3E	861916	150	3 000	1,43	18 / 54
KCL/KCOL200H60/3E	861921	200	3 000	1,68	18 / 54
KCL/KCOL300H60/3E	961931	300	3 000	2,18	12 / 36