SIEMENS

Karta informacyjna 3SE5232-0LK50



Łącznik drogowy obudowa z tworzywa sztucznego wg EN 50047, 31 mm Przyłącze urządzeń 1 x (M20 x 1,5) 1NO/2NC zestyki migowe regulowana długość Dźwignia uchylna możliwosc ustawienia z lewej lub prawej strony z rolką z tworzywa sztucznego 19 mm

Nazwa markowa produktu	SIRIUS
oznaczenie produktu	Mechaniczne łączniki drogowe
oznaczenie typu produktu	3SE5
● nr artykułu producenta załączonej głowicy napędowej do przełącznika pozycyjnego	3SE5000-0AK00
● numer artykułu producenta dostarczonej dźwigni roboczej	3SE5000-0AA50
● numer artykułu producenta dostarczonych styków łączeniowych	3SE5000-0LA00
● numer artykułu producenta dostarczonej pustej obudowy z pokrywą	3SE5232-0AC05
możliwość zastosowania wyłącznik bezpieczeństwa	Nie
Ogólne dane techniczne	
funkcja produktu wymuszone otwarcie	Nie
napięcie izolacji wartość znamionowa	400 V
stopień zanieczyszczenia	Klasa 3
wytrzymałość na napięcie udarowe wartość znamionowa	6 kV
Stopień ochrony IP	IP65
odporność na wstrząsy	
● zgodnie z IEC 60068-2-27	30 g / 11 ms
wytrzymałość zmęczeniowa	
● zgodnie z IEC 60068-2-6	0,35 mm / 5g
żywotność mechaniczna (liczba cykli łączeniowych) typowy	15 000 000
żywotność elektryczna (cykle łączeniowe) przy AC-15 przy 230 V typowa	100 000
trwałość elektryczna (w cyklach łączenia) ze stycznikiem 3RH11, 3RT1016, 3RT1017, 3RT1024, 3RT1025, 3RT1026 typowy	10 000 000
liczba elektrycznych cykli przestawieniowych na godzinę ze stycznikiem 3RH11, 3RT1016, 3RT1017, 3RT1024, 3RT1025, 3RT1026	6 000
prąd termiczny	10 A
materiał obudowy głowicy przełączającej	Tworzywo
oznaczenie środków roboczych zgodnie z IEC 81346-2:2009	B
prąd ciągły charakterystyki C wyłącznika silnikowego	1 A; Dla prądu zwarciowego poniżej 400 A
prąd ciągły szybkiego bezpiecznika DIAZED	10 A; Do prądów zwarciowych mniejszych niż 400 A
Prąd ciągły wkładki bezpiecznikowej DIAZED gG	6 A
zasada działania	Mechaniczne
Dokładność powtórzeń	0,05 mm

Zmiany zastrzeone
© Copyright Siemens

Dyrektywa RoHS (data)	07/01/2006
Minimalny moment obrotowy zadziałania w kierunku aktywacji	0,25 N·m
Długość czujnika	182 mm
Szerokość czujnika	31 mm
wykonanie styku łączeniowego	Mechaniczny
częstotliwość robocza wartość znamionowa	50 ... 60 Hz
liczba zestyków rozwiernych dla styków pomocniczych	2
liczba zestyków zwiernych dla styków pomocniczych	1
prąd roboczy przy AC-15	
● przy 24 V wartość znamionowa	6 A
● przy 120 V wartość znamionowa	6 A
● przy 240 V wartość znamionowa	6 A
● przy 400 V wartość znamionowa	4 A
prąd roboczy przy DC-13	
● przy 24 V wartość znamionowa	3 A
● przy 125 V wartość znamionowa	0,55 A
● przy 250 V wartość znamionowa	0,27 A
● przy 400 V wartość znamionowa	0,12 A
wykonanie złącza do komunikacji związanej z bezpieczeństwem	Brak
Obudowa	
Wykonanie obudowy	Blok, wąski
materiał obudowy	Tworzywo
Pokrycie obudowy	Pozostałe
Wykonanie obudowy zgodnie z normą	Tak
Głowica napędowa	
konstrukcja mechanizmu napędowego	Dźwignia uchylna z regulacją,Dźwignia metalowa z regulacją długości, długość 100 mm, rolka z tworzywa sztucznego 19 mm
Główka elementu wykonawczego zgodna z normą	EN 50047, wykonanie A
kształt głowicy przełączającej	Rolka
zasada łączenia	Styki migowe
Liczba styków łączeniowych dla zadań bezpieczeństwa	0
Przyłącza/ Zaciski	
wykonanie przyłącza elektrycznego	Przyłącze śrubowe
rodzaj przekrojów poprzecznych możliwych do podłączenia przewodów	
● jednożyłowy	1x (0,5 ... 1,5 mm²), 2x (0,5 ... 0,75 mm²)
● typu linka z tulejką kablową	1x (0,5 ... 1,5 mm²), 2x (0,5 ... 0,75 mm²)
● przy przewodach AWG jednożyłowy	1x (20 ... 16), 2x (20 ... 18)
● przy przewodach AWG wielożyłowy	1x (20 ... 16), 2x (20 ... 18)
wykonanie przepustu kablowego	1x (M20 x 1,5)
Komunikacja/ Protokół	
wykonanie złącza	Brak
Warunki środowiska	
temperatura otoczenia	
● podczas pracy	-25 ... +85 °C
● podczas magazynowania	-40 ... +90 °C
Kategoria ochrony przeciwwybuchowej dla pyłu	Brak
Instalacja/ Mocowanie/ Wymiary	
pozycja montażowa	Dowolny
rodzaj montażu	mocowanie śrubowe
Aprobaty/ Certyfikaty	
General Product Approval	

Confirmation

Zmiany zastrzeone
© Copyright Siemens

Functional Safety/Safety of Machinery	Declaration of Conformity		Test Certificates	other
Type Examination Certificate	UK Declaration of Conformity	CE EG-Konf.	Type Test Certific-ates/Test Report	Confirmation

Więcej informacji

Information- and Downloadcenter
https://www.siemens.com/ic10
Industry Mall (System zamawiania online)
https://mall.industry.siemens.com/mall/pl/pl/Catalog/product?mlfb=3SE5232-0LK50
CAx-Online-Generator
http://support.automation.siemens.com/WW/CAXorder/default.aspx?lang=en&mlfb=3SE5232-0LK50
Service&Support
https://support.industry.siemens.com/cs/ww/en/ps/3SE5232-0LK50
Image database (product images, 2D dimension drawings, 3D models, device circuit diagrams, EPLAN macros, ...)
http://www.automation.siemens.com/bilddb/cax_de.aspx?mlfb=3SE5232-0LK50&lang=en

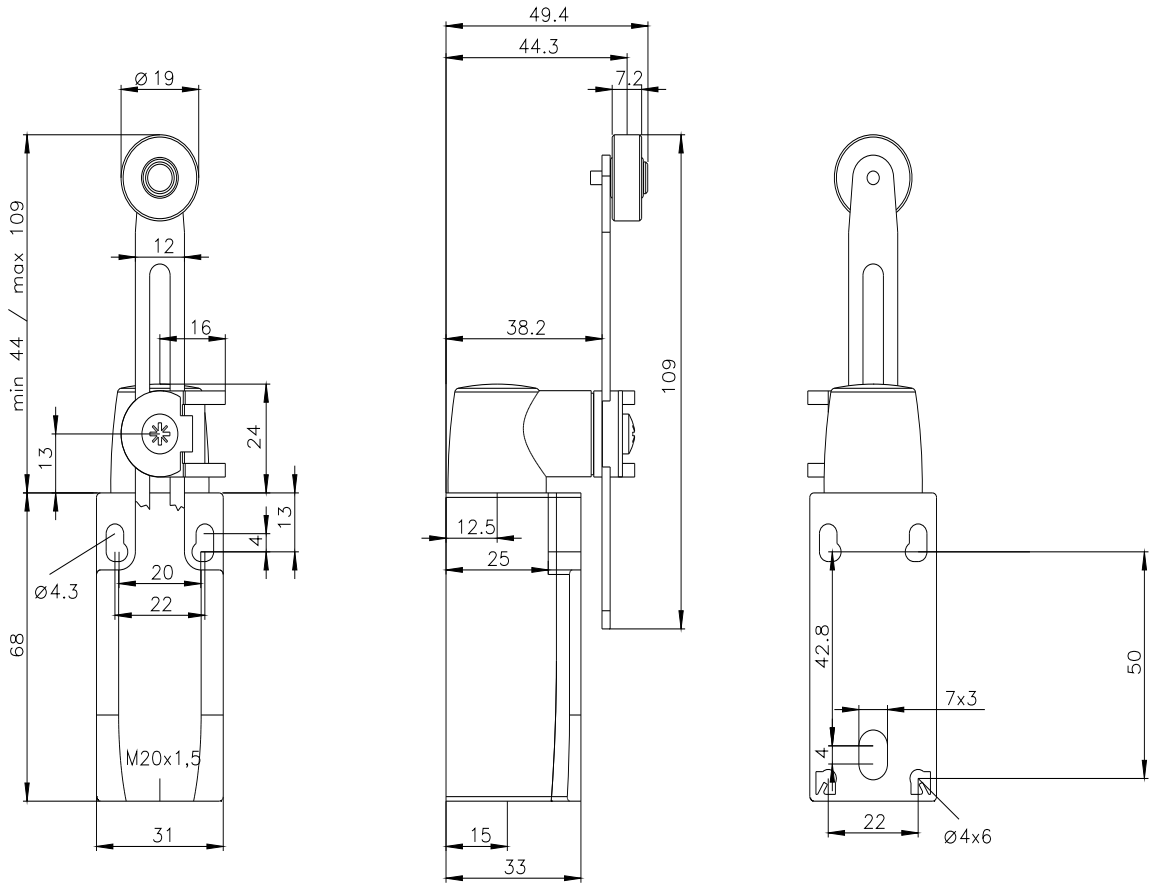

Zmiany zastrzeone
© Copyright Siemens

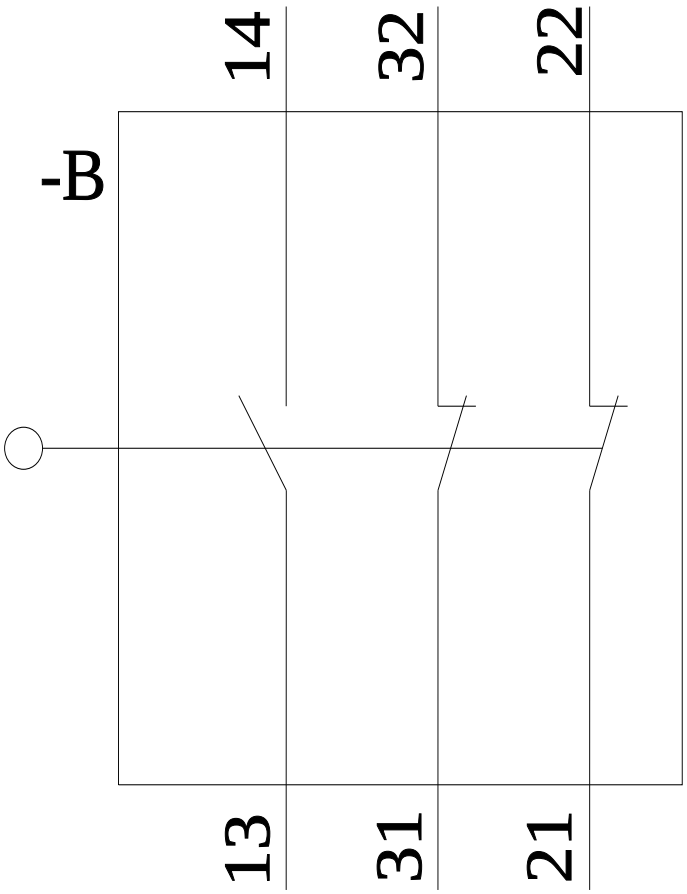

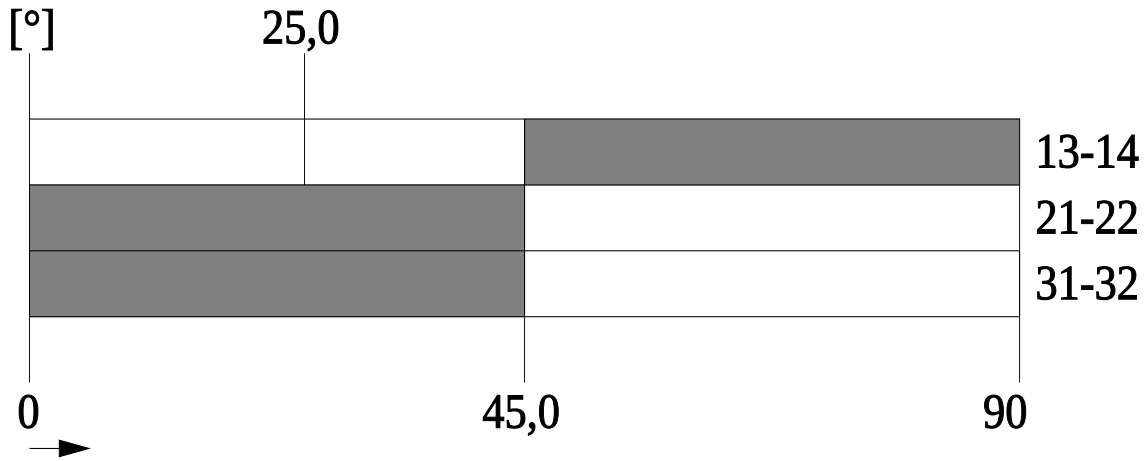

Ostatnia zmiana: 23.03.2022

Zmiany zastrzeone
© Copyright Siemens