Arkusz danych produktu

Specyfikacje

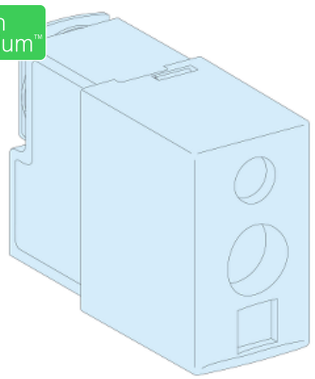

Rozdzielnice PrismaSet, bloki odpływowe Linergy BW 12 sztuk

LVS04152

Parametry podstawowe

Gama produktów	Linergy
Gama produktów	Linergy BW
Typ produktu lub komponentu	Jednostka odpływowa
Kategoria akcesoriów / części oddzielnych	Akcesoria przyłączeniowe
Zgodność gamy	PrismaSeT P PrismaSeT G obudowa PrismaSeT PrismaSeT P obudowa Linergy Linergy BW szyna zbiorcza
Przeznaczenie urządzenia	Szyna

Parametry uzupełniające

Installation description	Szafa rozdzielcza Obudowa strojąca na podłodze Obudowa montowana na ścianie Obudowa Pack
Znamionowy prąd łączeniowy [Ie]	55 A
Przyłącza - zaciski	1 zacisk sprężynowy 16 mm²
Ilość sztuk w zestawie	Zestaw 12 szt.
Masa produktu	0,40 kg

Środowisko pracy

Stopień ochrony IP	IPxx B

Jednostka opakowania

Typ jednostki opakowania 1	PCE
Ilość jednostek opakowania 1	1
Waga dla opakowania 1	320 g
Wysokość dla opakowania 1	3,7 cm
Szerokość dla opakowania 1	4,8 cm
Długość dla opakowania 1	23 cm
Typ jednostki dla opakowania zbiorczego 2	CAR

Wyłączenie odpowiedzialności: Niniejsza dokumentacja nie pełni funkcji zastępczej i nie powinna być wykorzystywana do określenia niezawodności lub przydatności opisanych w niej produktów do konkretnych zastosowań użytkownika

Ilość dla opakowania zbiorczego 2	10
Waga dla opakowania zbiorczego 2	3,213 kg
Wysokość dla opakowania zbiorczego 2	7 cm
Szerokość dla opakowania zbiorczego 2	23 cm
Długość dla opakowania zbiorczego 2	25,2 cm
Typ jednostki dla opkowania zbiorczego 3	P06
Ilośc jednostek dla opakowania zbiorczego 3	360
Waga dla opakowania zbiorczego 3	122 kg
Wysokość dla opakowania zbiorczego 3	59 cm
Szerokość dla opakowania zbiorczego 3	60 cm
Długość dla opakowania zbiorczego 3	80 cm

Oferta zrównoważonego rozwoju

Stan trwałej oferty	Produkt Green Premium
Rozporządzenie REACh	Deklaracja REACh
Europejska dyrektywa RoHS	Zgodność z pro-active (produkt poza zakresem obowiązywania dyrektywy UE RoHS) Europejska deklaracja RoHS
Bez rtęci	Tak
Informacje na temat zwolnienia z RoHS	Tak
Norma RoHS Chiny	Dyrektywa RoHS Chiny Produkt nie podlega dyrektywie RoHS Chiny. Deklaracja dot. substancji dostępna w celach informacyjnych.
Ujawnienie informacji o wpływie na środowisko	Środowiskowy profil produktu
Bez PVC	Tak
Zawiera halogeny	Elementy produktu z tworzyw sztucznych bez zawartości halogenów

Warunki gwarancji

Gwarancja	18 miesięcy

Arkusz danych produktu LVS04152

Ilustracja techniczna

Wymiary

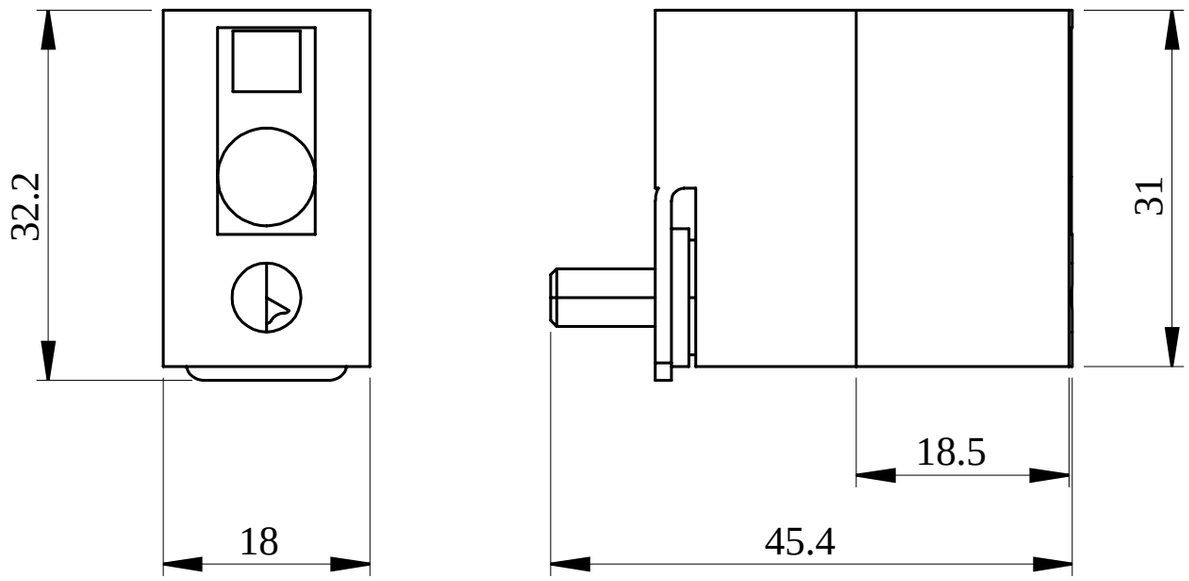

- All dimensions are approximate and are in mm.
- Also see technical documentation.