Arkusz danych produktu

Specyfikacje



Rozdzielnice PrismaSet, 12 łączników 2 śrubowe do szyn Linergy EV

LVS04768

Parametry podstawowe

Gama produktów	Linergy
Gama produktów	Linergy
Typ produktu lub komponentu	Montaż ostprzętu
Nazwa produktu	Linergy LGY
Kategoria akcesoriów / części oddzielnych	Akcesoria do mocowania
Zgodność gamy	Linergy Linergy LGYE szyna zbiorcza Linergy Linergy LGY szyna zbiorcza PrismaSeT PrismaSeT P cubicle
Akcesoria do rozdziału	Szynoprzewód Szynoprzewód Linergy
Znamionowy prąd łączeniowy [Ie]	1600 A 2000 A 2500 A
Osprzęt dostarczany w dostawie	1 podkładka stykowa 1 nakrętka

Parametry uzupełniające

Installation description	Szafa rozdzielcza
Number of studs	2 śruba dwustronna
Gwint ISO	M8
Ilość sztuk w zestawie	Zestaw 12 szt.
Długość	37 mm
Kolor	Naturalny
Masa produktu	0,9 kg

Jednostka opakowania

Typ jednostki opakowania 1	PCE
Ilość jednostek opakowania 1	1
Waga dla opakowania 1	926,0 g
Wysokość dla opakowania 1	5 cm
Szerokość dla opakowania 1	9 cm
Długość dla opakowania 1	13 cm

Wyłączenie odpowiedzialności: Niniejsza dokumentacja nie pełni funkcji zastępczej i nie powinna być wykorzystywana do określenia niezawodności lub przydatności opisanych w niej produktów do konkretnych zastosowań użytkownika

Typ jednostki dla opakowania zbiorczego 2	S02
Ilość dla opakowania zbiorczego 2	10
Waga dla opakowania zbiorczego 2	9,507 kg
Wysokość dla opakowania zbiorczego 2	15 cm
Szerokość dla opakowania zbiorczego 2	30 cm
Długość dla opakowania zbiorczego 2	40 cm
Typ jednostki dla opkowania zbiorczego 3	P12
Ilośc jednostek dla opakowania zbiorczego 3	80
Waga dla opakowania zbiorczego 3	88,0 kg
Wysokość dla opakowania zbiorczego 3	28 cm
Szerokość dla opakowania zbiorczego 3	80 cm
Długość dla opakowania zbiorczego 3	120 cm

Oferta zrównoważonego rozwoju

Stan trwałej oferty	Produkt Green Premium
Rozporządzenie REACh	Deklaracja REACh
Bez SVHC REACh	Tak
Europejska dyrektywa RoHS	Zgodność z pro-active (produkt poza zakresem obowiązywania dyrektywy UE RoHS) Europejska deklaracja RoHS
Bez toksycznych metali ciężkich	Tak
Bez rtęci	Tak
Informacje na temat zwolnienia z RoHS	Tak
Norma RoHS Chiny	Dyrektywa RoHS Chiny Pro-aktywna dyrektywa RoHS Chiny (poza zakresem prawnym RoHS Chiny)
Ujawnienie informacji o wpływie na środowisko	Środowiskowy profil produktu
Bez PVC	Tak

Warunki gwarancji

Gwarancja	18 miesięcy

Arkusz danych produktu LVS04768

Ilustracja techniczna

Wymiary

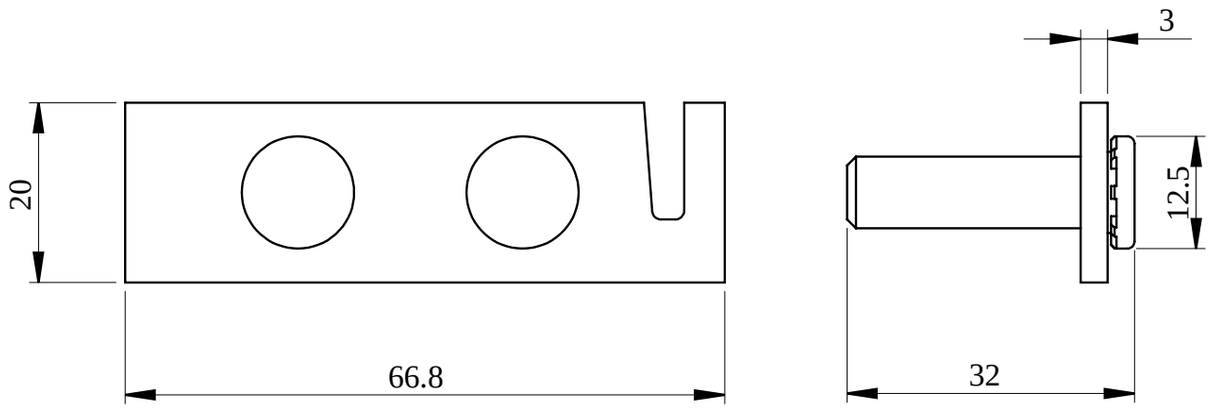

- All dimensions are approximate and are in mm.
- Also see technical documentation.