Arkusz danych produktu

Specyfikacje

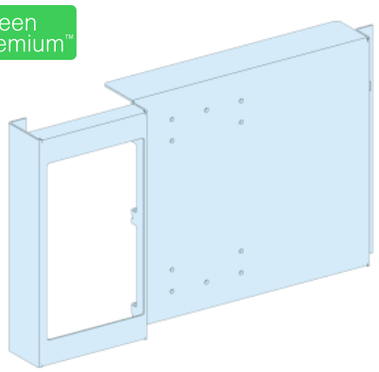

Rozdzielnice PrismaSet, płyta montażowa pionowa na stałe do Compact NSX-INS630

LVS03073

Parametry podstawowe

Gama produktów	PrismaSeT
Gama produktów	PrismaSeT G
Typ produktu lub komponentu	Płytka montażowa
Kategoria akcesoriów / części oddzielnych	Akcesoria instalacyjne
Zgodność gamy	PrismaSeT PrismaSeT G obudowa
Installation description	Obudowa strojąca na podłodze - width 600 mm Obudowa montowana na ścianie - width 600 mm
Dopasowanie do urządzeń	Easypact: Stacjonarny CVS400 bez zabezpieczenie ziemnozwarciowe - sterowanie: dźwignia - pionowy instalacja Easypact: Stacjonarny CVS630 bez zabezpieczenie ziemnozwarciowe - sterowanie: dźwignia - pionowy instalacja Easypact: Stacjonarny EZC400 - sterowanie: dźwignia - pionowy instalacja Easypact: Stacjonarny EZC630 - sterowanie: dźwignia - pionowy instalacja Compact: Stacjonarny INS320...400 - sterowanie: bezpośredni przedni uchwyt obrotowy - pionowy instalacja Compact: Stacjonarny INS500...630 - sterowanie: bezpośredni przedni uchwyt obrotowy - pionowy instalacja Compact: Stacjonarny INV320...400 - sterowanie: bezpośredni przedni uchwyt obrotowy - pionowy instalacja Compact: Stacjonarny INV500...630 - sterowanie: bezpośredni przedni uchwyt obrotowy - pionowy instalacja Compact: Stacjonarny NSX400 bez zabezpieczenie ziemnozwarciowe - sterowanie: dźwignia - pionowy instalacja Compact: Stacjonarny NSX630 bez zabezpieczenie ziemnozwarciowe - sterowanie: dźwignia - pionowy instalacja Easypact: Stacjonarny CVS400 z zabezpieczenie ziemnozwarciowe - sterowanie: dźwignia - pionowy instalacja Easypact: Stacjonarny CVS630 z zabezpieczenie ziemnozwarciowe - sterowanie: dźwignia - pionowy instalacja Compact: Stacjonarny NSX400 z zabezpieczenie ziemnozwarciowe - sterowanie: dźwignia - pionowy instalacja Compact: Stacjonarny NSX630 z zabezpieczenie ziemnozwarciowe - sterowanie: dźwignia - pionowy instalacja
Opis biegunów	1 3P: Stacjonarny CVS400 pionowy instalacja 1 4P: Stacjonarny CVS400 pionowy instalacja 1 3P: Stacjonarny CVS630 pionowy instalacja 1 4P: Stacjonarny CVS630 pionowy instalacja 1 3P: Stacjonarny EZC400 pionowy instalacja 1 4P: Stacjonarny EZC400 pionowy instalacja 1 3P: Stacjonarny EZC630 pionowy instalacja 1 4P: Stacjonarny EZC630 pionowy instalacja 1 3P: Stacjonarny INS320...400 pionowy instalacja 1 4P: Stacjonarny INS320...400 pionowy instalacja 1 3P: Stacjonarny INS500...630 pionowy instalacja 1 4P: Stacjonarny INS500...630 pionowy instalacja 1 3P: Stacjonarny INV320...400 pionowy instalacja 1 4P: Stacjonarny INV320...400 pionowy instalacja 1 3P: Stacjonarny INV500...630 pionowy instalacja 1 4P: Stacjonarny INV500...630 pionowy instalacja 1 3P: Stacjonarny NSX400 pionowy instalacja 1 4P: Stacjonarny NSX400 pionowy instalacja 1 3P: Stacjonarny NSX630 pionowy instalacja 1 4P: Stacjonarny NSX630 pionowy instalacja

Wyłączenie odpowiedzialności: Niniejsza dokumentacja nie pełni funkcji zastępczej i nie powinna być wykorzystywana do określenia niezawodności lub przydatności opisanych w niej produktów do konkretnych zastosowań użytkownika

Condition of using cable tie	Konieczna jest dodatkowa płyta (1M wysokość) kiedy urządzenie zostao zainstalowane pionowy
Liczba modułów pionowych [50 mm]	12 moduł(y): CVS400 bez zabezpieczenie ziemnozwarciowe , bezpośrednie z długą osłoną przyłączy w 600 mm Szerokiobudowa strojąca na podłodze (kabel dochodzący z góra lub dół obudowy) 12 moduł(y): CVS400 bez zabezpieczenie ziemnozwarciowe , bezpośrednie z długą osłoną przyłączy w 600 mm Szerokiobudowa montowana na ścianie (kabel dochodzący z góra lub dół obudowy) 13 moduł(y): CVS630 bez zabezpieczenie ziemnozwarciowe , bezpośrednie z długą osłoną przyłączy w 600 mm Szerokiobudowa strojąca na podłodze (kabel dochodzący z góra lub dół obudowy) 13 moduł(y): CVS630 bez zabezpieczenie ziemnozwarciowe , bezpośrednie z długą osłoną przyłączy w 600 mm Szerokiobudowa montowana na ścianie (kabel dochodzący z góra lub dół obudowy) 12 moduł(y): EZC400, bezpośrednie z długą osłoną przyłączy w 600 mm Szerokiobudowa strojąca na podłodze (kabel dochodzący z góra lub dół obudowy) 12 moduł(y): EZC400, bezpośrednie z długą osłoną przyłączy w 600 mm Szerokiobudowa montowana na ścianie (kabel dochodzący z góra lub dół obudowy) 13 moduł(y): EZC630, bezpośrednie z długą osłoną przyłączy w 600 mm Szerokiobudowa strojąca na podłodze (kabel dochodzący z góra lub dół obudowy) 13 moduł(y): EZC630, bezpośrednie z długą osłoną przyłączy w 600 mm Szerokiobudowa montowana na ścianie (kabel dochodzący z góra lub dół obudowy) 10 moduł(y): INS320...400, bezpośrednie z długą osłoną przyłączy w 600 mm Szerokiobudowa strojąca na podłodze (kabel dochodzący z góra lub dół obudowy) 10 moduł(y): INS320...400, bezpośrednie z długą osłoną przyłączy w 600 mm Szerokiobudowa montowana na ścianie (kabel dochodzący z góra lub dół obudowy) 12 moduł(y): INS500...630, bezpośrednie z długą osłoną przyłączy w 600 mm Szerokiobudowa strojąca na podłodze (kabel dochodzący z góra lub dół obudowy) 12 moduł(y): INS500...630, bezpośrednie z długą osłoną przyłączy w 600 mm Szerokiobudowa montowana na ścianie (kabel dochodzący z góra lub dół obudowy) 10 moduł(y): INV320...400, bezpośrednie z długą osłoną przyłączy w 600 mm Szerokiobudowa strojąca na podłodze (kabel dochodzący z góra lub dół obudowy) 10 moduł(y): INV320...400, bezpośrednie z długą osłoną przyłączy w 600 mm Szerokiobudowa montowana na ścianie (kabel dochodzący z góra lub dół obudowy) 12 moduł(y): INV500...630, bezpośrednie z długą osłoną przyłączy w 600 mm Szerokiobudowa strojąca na podłodze (kabel dochodzący z góra lub dół obudowy) 12 moduł(y): INV500...630, bezpośrednie z długą osłoną przyłączy w 600 mm Szerokiobudowa montowana na ścianie (kabel dochodzący z góra lub dół obudowy) 12 moduł(y): NSX400 bez zabezpieczenie ziemnozwarciowe , bezpośrednie z długą osłoną przyłączy w 600 mm Szerokiobudowa strojąca na podłodze (kabel dochodzący z góra lub dół obudowy) 12 moduł(y): NSX400 bez zabezpieczenie ziemnozwarciowe , bezpośrednie z długą osłoną przyłączy w 600 mm Szerokiobudowa montowana na ścianie (kabel dochodzący z góra lub dół obudowy) 13 moduł(y): NSX630 bez zabezpieczenie ziemnozwarciowe , bezpośrednie z długą osłoną przyłączy w 600 mm Szerokiobudowa strojąca na podłodze (kabel dochodzący z góra lub dół obudowy) 13 moduł(y): NSX630 bez zabezpieczenie ziemnozwarciowe , bezpośrednie z długą osłoną przyłączy w 600 mm Szerokiobudowa montowana na ścianie (kabel dochodzący z góra lub dół obudowy) 14 moduł(y): CVS400 z zabezpieczenie ziemnozwarciowe , bezpośrednie z długą osłoną przyłączy w 600 mm Szerokiobudowa strojąca na podłodze (kabel dochodzący z góra lub dół obudowy) 14 moduł(y): CVS400 z zabezpieczenie ziemnozwarciowe , bezpośrednie z długą osłoną przyłączy w 600 mm Szerokiobudowa montowana na ścianie (kabel dochodzący z góra lub dół obudowy) 15 moduł(y): CVS630 z zabezpieczenie ziemnozwarciowe , bezpośrednie z długą osłoną przyłączy w 600 mm Szerokiobudowa strojąca na podłodze (kabel dochodzący z góra lub dół obudowy) 15 moduł(y): CVS630 z zabezpieczenie ziemnozwarciowe , bezpośrednie z długą osłoną przyłączy w 600 mm Szerokiobudowa montowana na ścianie (kabel dochodzący z góra lub dół obudowy) 14 moduł(y): NSX400 z zabezpieczenie ziemnozwarciowe , bezpośrednie z długą osłoną przyłączy w 600 mm Szerokiobudowa strojąca na podłodze (kabel dochodzący z góra lub dół obudowy) 14 moduł(y): NSX400 z zabezpieczenie ziemnozwarciowe , bezpośrednie z długą osłoną przyłączy w 600 mm Szerokiobudowa montowana na ścianie (kabel dochodzący z góra lub dół obudowy) 15 moduł(y): NSX630 z zabezpieczenie ziemnozwarciowe , bezpośrednie z długą osłoną przyłączy w 600 mm Szerokiobudowa strojąca na podłodze (kabel dochodzący z góra lub dół obudowy) 15 moduł(y): NSX630 z zabezpieczenie ziemnozwarciowe , bezpośrednie z długą osłoną przyłączy w 600 mm Szerokiobudowa montowana na ścianie (kabel dochodzący z góra lub dół obudowy)
Normy	IEC 61439-2
Certyfikaty produktu	ASTA

Parametry uzupełniające

Materiał	Blacha stalowa
Pokrycie ochronne	Elektroforeza i termoutwardzalny proszek na bazie poliestru i zywicy epoksydowej
Wykończenie powierzchni	Z teksturą Matowy
Kolor	Biały (RAL 9003)
Szerokość	600 mm
Wysokość	300 mm
Masa produktu	2,64 kg
Functional unit	600 mm PrismaSeT G obudowa strojąca na podłodze Easypact CVS400 bez Stacjonarny dźwignia pionowy 3P 1 bezpośrednie z długą osłoną przyłączy 12 0,311 mm 600 mm PrismaSeT G obudowa montowana na ścianie Easypact CVS400 bez Stacjonarny dźwignia pionowy 3P 1 bezpośrednie z długą osłoną przyłączy 12 0,311 mm 600 mm PrismaSeT G obudowa strojąca na podłodze Easypact CVS400 bez Stacjonarny dźwignia pionowy 4P 1 bezpośrednie z długą osłoną przyłączy 12 0,311 mm 600 mm PrismaSeT G obudowa montowana na ścianie Easypact CVS400 bez Stacjonarny dźwignia pionowy 4P 1 bezpośrednie z długą osłoną przyłączy 12 0,311 mm

600 mm PrismaSeT G obudowa strojąca na podłodze Easypact CVS630 bez Stacjonarny dźwignia pionowy 3P 1 bezpośrednie z długą osłoną przyłączy 13 0,311 mm
600 mm PrismaSeT G obudowa montowana na ścianie Easypact CVS630 bez Stacjonarny dźwignia pionowy 3P 1 bezpośrednie z długą osłoną przyłączy 13 0,311 mm
600 mm PrismaSeT G obudowa strojąca na podłodze Easypact CVS630 bez Stacjonarny dźwignia pionowy 4P 1 bezpośrednie z długą osłoną przyłączy 13 0,311 mm
600 mm PrismaSeT G obudowa montowana na ścianie Easypact CVS630 bez Stacjonarny dźwignia pionowy 4P 1 bezpośrednie z długą osłoną przyłączy 13 0,311 mm
600 mm PrismaSeT G obudowa strojąca na podłodze Easypact EZC400 Stacjonarny dźwignia pionowy 3P 1 bezpośrednie z długą osłoną przyłączy 12 0,311 mm
600 mm PrismaSeT G obudowa montowana na ścianie Easypact EZC400 Stacjonarny dźwignia pionowy 3P 1 bezpośrednie z długą osłoną przyłączy 12 0,311 mm
600 mm PrismaSeT G obudowa strojąca na podłodze Easypact EZC400 Stacjonarny dźwignia pionowy 4P 1 bezpośrednie z długą osłoną przyłączy 12 0,311 mm
600 mm PrismaSeT G obudowa montowana na ścianie Easypact EZC400 Stacjonarny dźwignia pionowy 4P 1 bezpośrednie z długą osłoną przyłączy 12 0,311 mm
600 mm PrismaSeT G obudowa strojąca na podłodze Easypact EZC630 Stacjonarny dźwignia pionowy 3P 1 bezpośrednie z długą osłoną przyłączy 13 0,311 mm
600 mm PrismaSeT G obudowa montowana na ścianie Easypact EZC630 Stacjonarny dźwignia pionowy 3P 1 bezpośrednie z długą osłoną przyłączy 13 0,311 mm
600 mm PrismaSeT G obudowa strojąca na podłodze Easypact EZC630 Stacjonarny dźwignia pionowy 4P 1 bezpośrednie z długą osłoną przyłączy 13 0,311 mm
600 mm PrismaSeT G obudowa montowana na ścianie Easypact EZC630 Stacjonarny dźwignia pionowy 4P 1 bezpośrednie z długą osłoną przyłączy 13 0,311 mm
600 mm PrismaSeT G obudowa strojąca na podłodze Compact INS320...400 Stacjonarny bezpośredni przedni uchwyt obrotowy pionowy 3P 1 bezpośrednie z długą osłoną przyłączy 10 0,39 mm
600 mm PrismaSeT G obudowa montowana na ścianie Compact INS320...400 Stacjonarny bezpośredni przedni uchwyt obrotowy pionowy 3P 1 bezpośrednie z długą osłoną przyłączy 10 0,39 mm
600 mm PrismaSeT G obudowa strojąca na podłodze Compact INS320...400 Stacjonarny bezpośredni przedni uchwyt obrotowy pionowy 4P 1 bezpośrednie z długą osłoną przyłączy 10 0,39 mm
600 mm PrismaSeT G obudowa montowana na ścianie Compact INS320...400 Stacjonarny bezpośredni przedni uchwyt obrotowy pionowy 4P 1 bezpośrednie z długą osłoną przyłączy 10 0,39 mm
600 mm PrismaSeT G obudowa strojąca na podłodze Compact INS500...630 Stacjonarny bezpośredni przedni uchwyt obrotowy pionowy 3P 1 bezpośrednie z długą osłoną przyłączy 12 0,313 mm
600 mm PrismaSeT G obudowa montowana na ścianie Compact INS500...630 Stacjonarny bezpośredni przedni uchwyt obrotowy pionowy 3P 1 bezpośrednie z długą osłoną przyłączy 12 0,313 mm
600 mm PrismaSeT G obudowa strojąca na podłodze Compact INS500...630 Stacjonarny bezpośredni przedni uchwyt obrotowy pionowy 4P 1 bezpośrednie z długą osłoną przyłączy 12 0,313 mm
600 mm PrismaSeT G obudowa montowana na ścianie Compact INS500...630 Stacjonarny bezpośredni przedni uchwyt obrotowy pionowy 4P 1 bezpośrednie z długą osłoną przyłączy 12 0,313 mm
600 mm PrismaSeT G obudowa strojąca na podłodze Compact INV320...400 Stacjonarny bezpośredni przedni uchwyt obrotowy pionowy 3P 1 bezpośrednie z długą osłoną przyłączy 10 0,39 mm
600 mm PrismaSeT G obudowa montowana na ścianie Compact INV320...400 Stacjonarny bezpośredni przedni uchwyt obrotowy pionowy 3P 1 bezpośrednie z długą osłoną przyłączy 10 0,39 mm
600 mm PrismaSeT G obudowa strojąca na podłodze Compact INV320...400 Stacjonarny bezpośredni przedni uchwyt obrotowy pionowy 4P 1 bezpośrednie z długą osłoną przyłączy 10 0,39 mm
600 mm PrismaSeT G obudowa montowana na ścianie Compact INV320...400 Stacjonarny bezpośredni przedni uchwyt obrotowy pionowy 4P 1 bezpośrednie z długą osłoną przyłączy 10 0,39 mm
600 mm PrismaSeT G obudowa strojąca na podłodze Compact INV500...630 Stacjonarny bezpośredni przedni uchwyt obrotowy pionowy 3P 1 bezpośrednie z długą osłoną przyłączy 12 0,313 mm
600 mm PrismaSeT G obudowa montowana na ścianie Compact INV500...630 Stacjonarny bezpośredni przedni uchwyt obrotowy pionowy 3P 1 bezpośrednie z długą osłoną przyłączy 12 0,313 mm
600 mm PrismaSeT G obudowa strojąca na podłodze Compact INV500...630 Stacjonarny bezpośredni przedni uchwyt obrotowy pionowy 4P 1 bezpośrednie z długą osłoną przyłączy 12 0,313 mm
600 mm PrismaSeT G obudowa montowana na ścianie Compact INV500...630 Stacjonarny bezpośredni przedni uchwyt obrotowy pionowy 4P 1 bezpośrednie z długą osłoną przyłączy 12 0,313 mm
600 mm PrismaSeT G obudowa strojąca na podłodze Compact NSX400 bez Stacjonarny dźwignia pionowy 3P 1 bezpośrednie z długą osłoną przyłączy 12 0,311 mm
600 mm PrismaSeT G obudowa montowana na ścianie Compact NSX400 bez Stacjonarny dźwignia pionowy 3P 1 bezpośrednie z długą osłoną przyłączy 12 0,311 mm
600 mm PrismaSeT G obudowa strojąca na podłodze Compact NSX400 bez Stacjonarny dźwignia pionowy 4P 1 bezpośrednie z długą osłoną przyłączy 12 0,311 mm
600 mm PrismaSeT G obudowa montowana na ścianie Compact NSX400 bez Stacjonarny dźwignia pionowy 4P 1 bezpośrednie z długą osłoną przyłączy 12 0,311 mm
600 mm PrismaSeT G obudowa strojąca na podłodze Compact NSX630 bez Stacjonarny dźwignia pionowy 3P 1 bezpośrednie z długą osłoną przyłączy 13 0,311 mm
600 mm PrismaSeT G obudowa montowana na ścianie Compact NSX630 bez Stacjonarny dźwignia pionowy 3P 1 bezpośrednie z długą osłoną przyłączy 13 0,311 mm
600 mm PrismaSeT G obudowa strojąca na podłodze Compact NSX630 bez Stacjonarny dźwignia pionowy 4P 1 bezpośrednie z długą osłoną przyłączy 13 0,311 mm
600 mm PrismaSeT G obudowa montowana na ścianie Compact NSX630 bez Stacjonarny dźwignia pionowy 4P 1 bezpośrednie z długą osłoną przyłączy 13 0,311 mm
600 mm PrismaSeT G obudowa strojąca na podłodze Easypact CVS400 z Stacjonarny dźwignia pionowy 3P 1 bezpośrednie z długą osłoną przyłączy 14 0,314 mm
600 mm PrismaSeT G obudowa montowana na ścianie Easypact CVS400 z Stacjonarny dźwignia pionowy 3P 1 bezpośrednie z długą osłoną przyłączy 14 0,314 mm
600 mm PrismaSeT G obudowa strojąca na podłodze Easypact CVS400 z Stacjonarny dźwignia pionowy 4P 1 bezpośrednie z długą osłoną przyłączy 14 0,314 mm
600 mm PrismaSeT G obudowa montowana na ścianie Easypact CVS400 z Stacjonarny dźwignia pionowy 4P 1 bezpośrednie z długą osłoną przyłączy 14 0,314 mm
600 mm PrismaSeT G obudowa strojąca na podłodze Easypact CVS630 z Stacjonarny dźwignia pionowy 3P 1 bezpośrednie z długą osłoną przyłączy 15 0,314 mm
600 mm PrismaSeT G obudowa montowana na ścianie Easypact CVS630 z Stacjonarny dźwignia pionowy 3P 1 bezpośrednie z długą osłoną przyłączy 15 0,314 mm

	600 mm PrismaSeT G obudowa strojąca na podłodze Easypact CVS630 z Stacjonarny dźwignia pionowy 4P 1 bezpośrednie z długą osłoną przyłączy 15 0,314 mm 600 mm PrismaSeT G obudowa montowana na ścianie Easypact CVS630 z Stacjonarny dźwignia pionowy 4P 1 bezpośrednie z długą osłoną przyłączy 15 0,314 mm 600 mm PrismaSeT G obudowa strojąca na podłodze Compact NSX400 z Stacjonarny dźwignia pionowy 3P 1 bezpośrednie z długą osłoną przyłączy 14 0,314 mm 600 mm PrismaSeT G obudowa montowana na ścianie Compact NSX400 z Stacjonarny dźwignia pionowy 3P 1 bezpośrednie z długą osłoną przyłączy 14 0,314 mm 600 mm PrismaSeT G obudowa strojąca na podłodze Compact NSX400 z Stacjonarny dźwignia pionowy 4P 1 bezpośrednie z długą osłoną przyłączy 14 0,314 mm 600 mm PrismaSeT G obudowa montowana na ścianie Compact NSX400 z Stacjonarny dźwignia pionowy 4P 1 bezpośrednie z długą osłoną przyłączy 14 0,314 mm 600 mm PrismaSeT G obudowa strojąca na podłodze Compact NSX630 z Stacjonarny dźwignia pionowy 3P 1 bezpośrednie z długą osłoną przyłączy 15 0,314 mm 600 mm PrismaSeT G obudowa montowana na ścianie Compact NSX630 z Stacjonarny dźwignia pionowy 3P 1 bezpośrednie z długą osłoną przyłączy 15 0,314 mm 600 mm PrismaSeT G obudowa strojąca na podłodze Compact NSX630 z Stacjonarny dźwignia pionowy 4P 1 bezpośrednie z długą osłoną przyłączy 15 0,314 mm 600 mm PrismaSeT G obudowa montowana na ścianie Compact NSX630 z Stacjonarny dźwignia pionowy 4P 1 bezpośrednie z długą osłoną przyłączy 15 0,314 mm

Jednostka opakowania

Typ jednostki opakowania 1	PCE
Ilość jednostek opakowania 1	1
Waga dla opakowania 1	2,57 kg
Wysokość dla opakowania 1	8,5 cm
Szerokość dla opakowania 1	26,5 cm
Długość dla opakowania 1	47,5 cm
Typ jednostki dla opakowania zbiorczego 2	S04
Ilość dla opakowania zbiorczego 2	5
Waga dla opakowania zbiorczego 2	13,696 kg
Wysokość dla opakowania zbiorczego 2	30 cm
Szerokość dla opakowania zbiorczego 2	40 cm
Długość dla opakowania zbiorczego 2	60 cm
Typ jednostki dla opkowania zbiorczego 3	P12
Ilośc jednostek dla opakowania zbiorczego 3	60
Waga dla opakowania zbiorczego 3	176,352 kg
Wysokość dla opakowania zbiorczego 3	103 cm
Szerokość dla opakowania zbiorczego 3	80 cm
Długość dla opakowania zbiorczego 3	120 cm

Oferta zrównoważonego rozwoju

Stan trwałej oferty	Produkt Green Premium
Rozporządzenie REACh	Deklaracja REACh
Bez SVHC REACh	Tak
Europejska dyrektywa RoHS	Zgodność z pro-active (produkt poza zakresem obowiązywania dyrektywy UE RoHS) Europejska deklaracja RoHS
Bez toksycznych metali ciężkich	Tak

Bez rtęci	Tak
Informacje na temat zwolnienia z RoHS	Tak
Norma RoHS Chiny	Dyrektywa RoHS Chiny Pro-aktywna dyrektywa RoHS Chiny (poza zakresem prawnym RoHS Chiny)
Ujawnienie informacji o wpływie na środowisko	Środowiskowy profil produktu
Bez PVC	Tak
Zawiera halogeny	Elementy produktu z tworzyw sztucznych bez zawartości halogenów

Warunki gwarancji

Gwarancja	18 miesięcy

Arkusz danych produktu LVS03073

Ilustracja techniczna

Wymiary

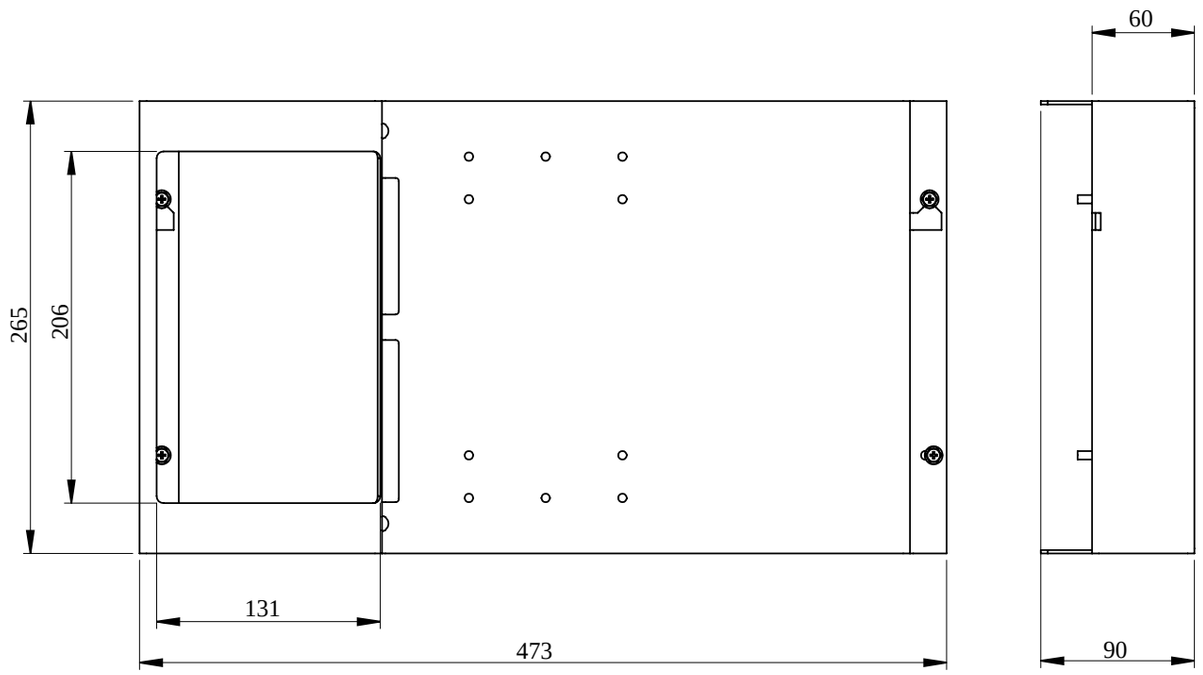

- All dimensions are approximate and are in mm.
- Also see technical documentation.