Arkusz danych produktu

Specyfikacje

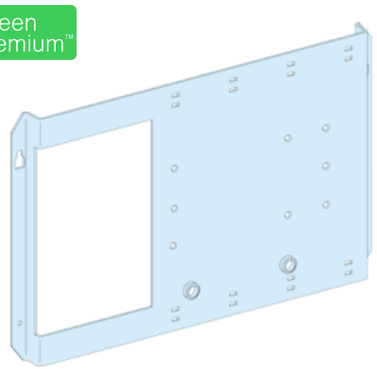

Rozdzielnice PrismaSet, płyta montażowa pionowa na stałe do Compact NSX630

LVS03070

Parametry podstawowe

Gama produktów	PrismaSeT
Gama produktów	PrismaSeT G
Typ produktu lub komponentu	Płytka montażowa
Kategoria akcesoriów / części oddzielnych	Akcesoria instalacyjne
Zgodność gamy	PrismaSeT PrismaSeT G obudowa
Installation description	Obudowa strojąca na podłodze - width 850 mm Obudowa wolnostojąca + kanał - width 600 + 300 mm Obudowa mocowana do ściany + kanał - width 600 + 300 mm
Dopasowanie do urządzeń	Easypact: Stacjonarny CVS400 bez zabezpieczenie ziemnozwarciowe - sterowanie: dźwignia - poziomy instalacja Easypact: Stacjonarny CVS630 bez zabezpieczenie ziemnozwarciowe - sterowanie: dźwignia - poziomy instalacja Easypact: Stacjonarny EZC400 - sterowanie: dźwignia - poziomy instalacja Easypact: Stacjonarny EZC630 - sterowanie: dźwignia - poziomy instalacja Compact: Stacjonarny INS320...400 - sterowanie: bezpośredni przedni uchwyt obrotowy - poziomy instalacja Compact: Stacjonarny INS500...630 - sterowanie: bezpośredni przedni uchwyt obrotowy - poziomy instalacja Compact: Stacjonarny INV320...400 - sterowanie: bezpośredni przedni uchwyt obrotowy - poziomy instalacja Compact: Stacjonarny INV500...630 - sterowanie: bezpośredni przedni uchwyt obrotowy - poziomy instalacja Compact: Stacjonarny NSX400 bez zabezpieczenie ziemnozwarciowe - sterowanie: dźwignia - poziomy instalacja Compact: Stacjonarny NSX630 bez zabezpieczenie ziemnozwarciowe - sterowanie: dźwignia - poziomy instalacja
Opis biegunów	1 3P: Stacjonarny CVS400 poziomy instalacja 1 4P: Stacjonarny CVS400 poziomy instalacja 1 3P: Stacjonarny CVS630 poziomy instalacja 1 4P: Stacjonarny CVS630 poziomy instalacja 1 3P: Stacjonarny EZC400 poziomy instalacja 1 4P: Stacjonarny EZC400 poziomy instalacja 1 3P: Stacjonarny EZC630 poziomy instalacja 1 4P: Stacjonarny EZC630 poziomy instalacja 1 3P: Stacjonarny INS320...400 poziomy instalacja 1 4P: Stacjonarny INS320...400 poziomy instalacja 1 3P: Stacjonarny INS500...630 poziomy instalacja 1 4P: Stacjonarny INS500...630 poziomy instalacja 1 3P: Stacjonarny INV320...400 poziomy instalacja 1 4P: Stacjonarny INV320...400 poziomy instalacja 1 3P: Stacjonarny INV500...630 poziomy instalacja 1 4P: Stacjonarny INV500...630 poziomy instalacja 1 3P: Stacjonarny NSX400 poziomy instalacja 1 4P: Stacjonarny NSX400 poziomy instalacja 1 3P: Stacjonarny NSX630 poziomy instalacja 1 4P: Stacjonarny NSX630 poziomy instalacja
Condition of using cable tie	Konieczna jest dodatkowa płyta (2M wysokość) kiedy urządzenie zostao zainstalowane poziomy
Liczba modułów pionowych [50 mm]	9 moduł(y): CVS400 bez zabezpieczenie ziemnozwarciowe , bezpośrednie z długą osłoną przyłączy w 600 + 300 mm Szerokiobudowa wolnostojąca + kanał (kabel dochodzący z góra obudowy) 9 moduł(y): CVS400 bez zabezpieczenie ziemnozwarciowe , bezpośrednie z długą osłoną przyłączy w 600 + 300 mm Szerokiobudowa mocowana do ściany + kanał (kabel dochodzący z góra obudowy)

Wyłączenie odpowiedzialności: Niniejsza dokumentacja nie pełni funkcji zastępczej i nie powinna być wykorzystywana do określenia niezawodności lub przydatności opisanych w niej produktów do konkretnych zastosowań użytkownika

6 moduł(y): CVS400 bez zabezpieczenie ziemnozwarciowe , bezpośrednie z długą osłoną przyłączy w 600 + 300 mm Szerokiobudowa wolnostojąca + kanał (kabel dochodzący z spód obudowy)
6 moduł(y): CVS400 bez zabezpieczenie ziemnozwarciowe , bezpośrednie z długą osłoną przyłączy w 600 + 300 mm Szerokiobudowa mocowana do ściany + kanał (kabel dochodzący z spód obudowy)
9 moduł(y): CVS400 bez zabezpieczenie ziemnozwarciowe , bezpośrednie z długą osłoną przyłączy w 850 mm Szerokiobudowa strojąca na podłodze (kabel dochodzący z góra obudowy)
6 moduł(y): CVS400 bez zabezpieczenie ziemnozwarciowe , bezpośrednie z długą osłoną przyłączy w 850 mm Szerokiobudowa strojąca na podłodze (kabel dochodzący z spód obudowy)
9 moduł(y): CVS630 bez zabezpieczenie ziemnozwarciowe , bezpośrednie z długą osłoną przyłączy w 600 + 300 mm Szerokiobudowa wolnostojąca + kanał (kabel dochodzący z góra obudowy)
9 moduł(y): CVS630 bez zabezpieczenie ziemnozwarciowe , bezpośrednie z długą osłoną przyłączy w 600 + 300 mm Szerokiobudowa mocowana do ściany + kanał (kabel dochodzący z góra obudowy)
6 moduł(y): CVS630 bez zabezpieczenie ziemnozwarciowe , bezpośrednie z długą osłoną przyłączy w 600 + 300 mm Szerokiobudowa wolnostojąca + kanał (kabel dochodzący z spód obudowy)
6 moduł(y): CVS630 bez zabezpieczenie ziemnozwarciowe , bezpośrednie z długą osłoną przyłączy w 600 + 300 mm Szerokiobudowa mocowana do ściany + kanał (kabel dochodzący z spód obudowy)
9 moduł(y): CVS630 bez zabezpieczenie ziemnozwarciowe , bezpośrednie z długą osłoną przyłączy w 850 mm Szerokiobudowa strojąca na podłodze (kabel dochodzący z góra obudowy)
6 moduł(y): CVS630 bez zabezpieczenie ziemnozwarciowe , bezpośrednie z długą osłoną przyłączy w 850 mm Szerokiobudowa strojąca na podłodze (kabel dochodzący z spód obudowy)
9 moduł(y): EZC400, bezpośrednie z długą osłoną przyłączy w 600 + 300 mm Szerokiobudowa wolnostojąca + kanał (kabel dochodzący z góra obudowy)
9 moduł(y): EZC400, bezpośrednie z długą osłoną przyłączy w 600 + 300 mm Szerokiobudowa mocowana do ściany + kanał (kabel dochodzący z góra obudowy)
6 moduł(y): EZC400, bezpośrednie z długą osłoną przyłączy w 600 + 300 mm Szerokiobudowa wolnostojąca + kanał (kabel dochodzący z spód obudowy)
6 moduł(y): EZC400, bezpośrednie z długą osłoną przyłączy w 600 + 300 mm Szerokiobudowa mocowana do ściany + kanał (kabel dochodzący z spód obudowy)
9 moduł(y): EZC630, bezpośrednie z długą osłoną przyłączy w 600 + 300 mm Szerokiobudowa wolnostojąca + kanał (kabel dochodzący z góra obudowy)
9 moduł(y): EZC630, bezpośrednie z długą osłoną przyłączy w 600 + 300 mm Szerokiobudowa mocowana do ściany + kanał (kabel dochodzący z góra obudowy)
6 moduł(y): EZC630, bezpośrednie z długą osłoną przyłączy w 600 + 300 mm Szerokiobudowa wolnostojąca + kanał (kabel dochodzący z spód obudowy)
6 moduł(y): EZC630, bezpośrednie z długą osłoną przyłączy w 600 + 300 mm Szerokiobudowa mocowana do ściany + kanał (kabel dochodzący z spód obudowy)
9 moduł(y): INS320...400, bezpośrednie z długą osłoną przyłączy w 600 + 300 mm Szerokiobudowa wolnostojąca + kanał (kabel dochodzący z góra obudowy)
9 moduł(y): INS320...400, bezpośrednie z długą osłoną przyłączy w 600 + 300 mm Szerokiobudowa mocowana do ściany + kanał (kabel dochodzący z góra obudowy)
6 moduł(y): INS320...400, bezpośrednie z długą osłoną przyłączy w 600 + 300 mm Szerokiobudowa wolnostojąca + kanał (kabel dochodzący z spód obudowy)
6 moduł(y): INS320...400, bezpośrednie z długą osłoną przyłączy w 600 + 300 mm Szerokiobudowa mocowana do ściany + kanał (kabel dochodzący z spód obudowy)
9 moduł(y): INS320...400, bezpośrednie z długą osłoną przyłączy w 850 mm Szerokiobudowa strojąca na podłodze (kabel dochodzący z góra obudowy)
6 moduł(y): INS320...400, bezpośrednie z długą osłoną przyłączy w 850 mm Szerokiobudowa strojąca na podłodze (kabel dochodzący z spód obudowy)
9 moduł(y): INS500...630, bezpośrednie z długą osłoną przyłączy w 600 + 300 mm Szerokiobudowa wolnostojąca + kanał (kabel dochodzący z góra obudowy)
9 moduł(y): INS500...630, bezpośrednie z długą osłoną przyłączy w 600 + 300 mm Szerokiobudowa mocowana do ściany + kanał (kabel dochodzący z góra obudowy)
6 moduł(y): INS500...630, bezpośrednie z długą osłoną przyłączy w 600 + 300 mm Szerokiobudowa wolnostojąca + kanał (kabel dochodzący z spód obudowy)
6 moduł(y): INS500...630, bezpośrednie z długą osłoną przyłączy w 600 + 300 mm Szerokiobudowa mocowana do ściany + kanał (kabel dochodzący z spód obudowy)
9 moduł(y): INS500...630, bezpośrednie z długą osłoną przyłączy w 850 mm Szerokiobudowa strojąca na podłodze (kabel dochodzący z góra obudowy)
6 moduł(y): INS500...630, bezpośrednie z długą osłoną przyłączy w 850 mm Szerokiobudowa strojąca na podłodze (kabel dochodzący z spód obudowy)
9 moduł(y): INV320...400, bezpośrednie z długą osłoną przyłączy w 600 + 300 mm Szerokiobudowa wolnostojąca + kanał (kabel dochodzący z góra obudowy)
9 moduł(y): INV320...400, bezpośrednie z długą osłoną przyłączy w 600 + 300 mm Szerokiobudowa mocowana do ściany + kanał (kabel dochodzący z góra obudowy)
6 moduł(y): INV320...400, bezpośrednie z długą osłoną przyłączy w 600 + 300 mm Szerokiobudowa wolnostojąca + kanał (kabel dochodzący z spód obudowy)
6 moduł(y): INV320...400, bezpośrednie z długą osłoną przyłączy w 600 + 300 mm Szerokiobudowa mocowana do ściany + kanał (kabel dochodzący z spód obudowy)
9 moduł(y): INV320...400, bezpośrednie z długą osłoną przyłączy w 850 mm Szerokiobudowa strojąca na podłodze (kabel dochodzący z góra obudowy)
6 moduł(y): INV320...400, bezpośrednie z długą osłoną przyłączy w 850 mm Szerokiobudowa strojąca na podłodze (kabel dochodzący z spód obudowy)
9 moduł(y): INV500...630, bezpośrednie z długą osłoną przyłączy w 600 + 300 mm Szerokiobudowa wolnostojąca + kanał (kabel dochodzący z góra obudowy)
9 moduł(y): INV500...630, bezpośrednie z długą osłoną przyłączy w 600 + 300 mm Szerokiobudowa mocowana do ściany + kanał (kabel dochodzący z góra obudowy)
6 moduł(y): INV500...630, bezpośrednie z długą osłoną przyłączy w 600 + 300 mm Szerokiobudowa wolnostojąca + kanał (kabel dochodzący z spód obudowy)
6 moduł(y): INV500...630, bezpośrednie z długą osłoną przyłączy w 600 + 300 mm Szerokiobudowa mocowana do ściany + kanał (kabel dochodzący z spód obudowy)
9 moduł(y): INV500...630, bezpośrednie z długą osłoną przyłączy w 850 mm Szerokiobudowa strojąca na podłodze (kabel dochodzący z góra obudowy)
6 moduł(y): INV500...630, bezpośrednie z długą osłoną przyłączy w 850 mm Szerokiobudowa strojąca na podłodze (kabel dochodzący z spód obudowy)
9 moduł(y): NSX400 bez zabezpieczenie ziemnozwarciowe , blok zacisków w 850 mm Szerokiobudowa strojąca na podłodze (kabel dochodzący z góra obudowy)
6 moduł(y): NSX400 bez zabezpieczenie ziemnozwarciowe , blok zacisków w 850 mm Szerokiobudowa strojąca na podłodze (kabel dochodzący z spód obudowy)
9 moduł(y): NSX400 bez zabezpieczenie ziemnozwarciowe , blok zacisków w 600 + 300 mm Szerokiobudowa wolnostojąca + kanał (kabel dochodzący z góra obudowy)
9 moduł(y): NSX400 bez zabezpieczenie ziemnozwarciowe , blok zacisków w 600 + 300 mm Szerokiobudowa mocowana do ściany + kanał (kabel dochodzący z góra obudowy)

	6 moduł(y): NSX400 bez zabezpieczenie ziemnozwarciowe , blok zacisków w 600 + 300 mm Szerokiobudowa wolnostojąca + kanał (kabel dochodzący z spód obudowy) 6 moduł(y): NSX400 bez zabezpieczenie ziemnozwarciowe , blok zacisków w 600 + 300 mm Szerokiobudowa mocowana do ściany + kanał (kabel dochodzący z spód obudowy) 9 moduł(y): NSX400 bez zabezpieczenie ziemnozwarciowe , bezpośrednie z długą osłoną przyłączy w 600 + 300 mm Szerokiobudowa wolnostojąca + kanał (kabel dochodzący z góra obudowy) 9 moduł(y): NSX400 bez zabezpieczenie ziemnozwarciowe , bezpośrednie z długą osłoną przyłączy w 600 + 300 mm Szerokiobudowa mocowana do ściany + kanał (kabel dochodzący z góra obudowy) 6 moduł(y): NSX400 bez zabezpieczenie ziemnozwarciowe , bezpośrednie z długą osłoną przyłączy w 600 + 300 mm Szerokiobudowa wolnostojąca + kanał (kabel dochodzący z spód obudowy) 6 moduł(y): NSX400 bez zabezpieczenie ziemnozwarciowe , bezpośrednie z długą osłoną przyłączy w 600 + 300 mm Szerokiobudowa mocowana do ściany + kanał (kabel dochodzący z spód obudowy) 9 moduł(y): NSX400 bez zabezpieczenie ziemnozwarciowe , bezpośrednie z długą osłoną przyłączy w 850 mm Szerokiobudowa strojąca na podłodze (kabel dochodzący z góra obudowy) 6 moduł(y): NSX400 bez zabezpieczenie ziemnozwarciowe , bezpośrednie z długą osłoną przyłączy w 850 mm Szerokiobudowa strojąca na podłodze (kabel dochodzący z spód obudowy) 9 moduł(y): NSX630 bez zabezpieczenie ziemnozwarciowe , blok zacisków w 850 mm Szerokiobudowa strojąca na podłodze (kabel dochodzący z góra obudowy) 6 moduł(y): NSX630 bez zabezpieczenie ziemnozwarciowe , blok zacisków w 850 mm Szerokiobudowa strojąca na podłodze (kabel dochodzący z spód obudowy) 9 moduł(y): NSX630 bez zabezpieczenie ziemnozwarciowe , blok zacisków w 600 + 300 mm Szerokiobudowa wolnostojąca + kanał (kabel dochodzący z góra obudowy) 9 moduł(y): NSX630 bez zabezpieczenie ziemnozwarciowe , blok zacisków w 600 + 300 mm Szerokiobudowa mocowana do ściany + kanał (kabel dochodzący z góra obudowy) 6 moduł(y): NSX630 bez zabezpieczenie ziemnozwarciowe , blok zacisków w 600 + 300 mm Szerokiobudowa wolnostojąca + kanał (kabel dochodzący z spód obudowy) 6 moduł(y): NSX630 bez zabezpieczenie ziemnozwarciowe , blok zacisków w 600 + 300 mm Szerokiobudowa mocowana do ściany + kanał (kabel dochodzący z spód obudowy) 9 moduł(y): NSX630 bez zabezpieczenie ziemnozwarciowe , bezpośrednie z długą osłoną przyłączy w 600 + 300 mm Szerokiobudowa wolnostojąca + kanał (kabel dochodzący z góra obudowy) 9 moduł(y): NSX630 bez zabezpieczenie ziemnozwarciowe , bezpośrednie z długą osłoną przyłączy w 600 + 300 mm Szerokiobudowa mocowana do ściany + kanał (kabel dochodzący z góra obudowy) 6 moduł(y): NSX630 bez zabezpieczenie ziemnozwarciowe , bezpośrednie z długą osłoną przyłączy w 600 + 300 mm Szerokiobudowa wolnostojąca + kanał (kabel dochodzący z spód obudowy) 6 moduł(y): NSX630 bez zabezpieczenie ziemnozwarciowe , bezpośrednie z długą osłoną przyłączy w 600 + 300 mm Szerokiobudowa mocowana do ściany + kanał (kabel dochodzący z spód obudowy) 9 moduł(y): NSX630 bez zabezpieczenie ziemnozwarciowe , bezpośrednie z długą osłoną przyłączy w 850 mm Szerokiobudowa strojąca na podłodze (kabel dochodzący z góra obudowy) 6 moduł(y): NSX630 bez zabezpieczenie ziemnozwarciowe , bezpośrednie z długą osłoną przyłączy w 850 mm Szerokiobudowa strojąca na podłodze (kabel dochodzący z spód obudowy)
Normy	IEC 61439-2
Certyfikaty produktu	ASTA

Parametry uzupełniające

Materiał	Blacha stalowa
Pokrycie ochronne	Elektroforeza i termoutwardzalny proszek na bazie poliestru i zywicy epoksydowej
Wykończenie powierzchni	Z teksturą Matowy
Kolor	Biały (RAL 9003)
Szerokość	600 mm
Wysokość	250 mm
Masa produktu	2,24 kg
Functional unit	600 + 300 mm PrismaSeT G obudowa wolnostojąca + kanał Easypact CVS400 bez Stacjonarny dźwignia poziomy 3P 1 bezpośrednie z długą osłoną przyłączy 9 0,38 mm 600 + 300 mm PrismaSeT G obudowa mocowana do ściany + kanał Easypact CVS400 bez Stacjonarny dźwignia poziomy 3P 1 bezpośrednie z długą osłoną przyłączy 9 0,38 mm 600 + 300 mm PrismaSeT G obudowa wolnostojąca + kanał Easypact CVS400 bez Stacjonarny dźwignia poziomy 4P 1 bezpośrednie z długą osłoną przyłączy 9 0,38 mm 600 + 300 mm PrismaSeT G obudowa mocowana do ściany + kanał Easypact CVS400 bez Stacjonarny dźwignia poziomy 4P 1 bezpośrednie z długą osłoną przyłączy 9 0,38 mm 600 + 300 mm PrismaSeT G obudowa wolnostojąca + kanał Easypact CVS400 bez Stacjonarny dźwignia poziomy 3P 1 bezpośrednie z długą osłoną przyłączy 6 0,32 mm 600 + 300 mm PrismaSeT G obudowa mocowana do ściany + kanał Easypact CVS400 bez Stacjonarny dźwignia poziomy 3P 1 bezpośrednie z długą osłoną przyłączy 6 0,32 mm 600 + 300 mm PrismaSeT G obudowa wolnostojąca + kanał Easypact CVS400 bez Stacjonarny dźwignia poziomy 4P 1 bezpośrednie z długą osłoną przyłączy 6 0,32 mm 600 + 300 mm PrismaSeT G obudowa mocowana do ściany + kanał Easypact CVS400 bez Stacjonarny dźwignia poziomy 4P 1 bezpośrednie z długą osłoną przyłączy 6 0,32 mm 850 mm PrismaSeT G obudowa strojąca na podłodze Easypact CVS400 bez Stacjonarny dźwignia poziomy 3P 1 bezpośrednie z długą osłoną przyłączy 9 0,38 mm 850 mm PrismaSeT G obudowa strojąca na podłodze Easypact CVS400 bez Stacjonarny dźwignia poziomy 4P 1 bezpośrednie z długą osłoną przyłączy 9 0,38 mm 850 mm PrismaSeT G obudowa strojąca na podłodze Easypact CVS400 bez Stacjonarny dźwignia poziomy 3P 1 bezpośrednie z długą osłoną przyłączy 6 0,32 mm 850 mm PrismaSeT G obudowa strojąca na podłodze Easypact CVS400 bez Stacjonarny dźwignia poziomy 4P 1 bezpośrednie z długą osłoną przyłączy 6 0,32 mm 600 + 300 mm PrismaSeT G obudowa wolnostojąca + kanał Easypact CVS630 bez Stacjonarny dźwignia poziomy 3P 1 bezpośrednie z długą osłoną przyłączy 9 0,38 mm 600 + 300 mm PrismaSeT G obudowa mocowana do ściany + kanał Easypact CVS630 bez Stacjonarny dźwignia poziomy 3P 1 bezpośrednie z długą osłoną przyłączy 9 0,38 mm

600 + 300 mm PrismaSeT G obudowa wolnostojąca + kanał Easypact CVS630 bez Stacjonarny dźwignia poziomy 4P 1 bezpośrednie z długą osłoną przyłączy 9 0,38 mm
600 + 300 mm PrismaSeT G obudowa mocowana do ściany + kanał Easypact CVS630 bez Stacjonarny dźwignia poziomy 4P 1 bezpośrednie z długą osłoną przyłączy 9 0,38 mm
600 + 300 mm PrismaSeT G obudowa wolnostojąca + kanał Easypact CVS630 bez Stacjonarny dźwignia poziomy 3P 1 bezpośrednie z długą osłoną przyłączy 6 0,32 mm
600 + 300 mm PrismaSeT G obudowa mocowana do ściany + kanał Easypact CVS630 bez Stacjonarny dźwignia poziomy 3P 1 bezpośrednie z długą osłoną przyłączy 6 0,32 mm
600 + 300 mm PrismaSeT G obudowa wolnostojąca + kanał Easypact CVS630 bez Stacjonarny dźwignia poziomy 4P 1 bezpośrednie z długą osłoną przyłączy 6 0,32 mm
600 + 300 mm PrismaSeT G obudowa mocowana do ściany + kanał Easypact CVS630 bez Stacjonarny dźwignia poziomy 4P 1 bezpośrednie z długą osłoną przyłączy 6 0,32 mm
850 mm PrismaSeT G obudowa strojąca na podłodze Easypact CVS630 bez Stacjonarny dźwignia poziomy 3P 1 bezpośrednie z długą osłoną przyłączy 9 0,38 mm
850 mm PrismaSeT G obudowa strojąca na podłodze Easypact CVS630 bez Stacjonarny dźwignia poziomy 4P 1 bezpośrednie z długą osłoną przyłączy 9 0,38 mm
850 mm PrismaSeT G obudowa strojąca na podłodze Easypact CVS630 bez Stacjonarny dźwignia poziomy 3P 1 bezpośrednie z długą osłoną przyłączy 6 0,32 mm
850 mm PrismaSeT G obudowa strojąca na podłodze Easypact CVS630 bez Stacjonarny dźwignia poziomy 4P 1 bezpośrednie z długą osłoną przyłączy 6 0,32 mm
600 + 300 mm PrismaSeT G obudowa wolnostojąca + kanał Easypact EZC400 Stacjonarny dźwignia poziomy 3P 1 bezpośrednie z długą osłoną przyłączy 9 0,38 mm
600 + 300 mm PrismaSeT G obudowa mocowana do ściany + kanał Easypact EZC400 Stacjonarny dźwignia poziomy 3P 1 bezpośrednie z długą osłoną przyłączy 9 0,38 mm
600 + 300 mm PrismaSeT G obudowa wolnostojąca + kanał Easypact EZC400 Stacjonarny dźwignia poziomy 4P 1 bezpośrednie z długą osłoną przyłączy 9 0,38 mm
600 + 300 mm PrismaSeT G obudowa mocowana do ściany + kanał Easypact EZC400 Stacjonarny dźwignia poziomy 4P 1 bezpośrednie z długą osłoną przyłączy 9 0,38 mm
600 + 300 mm PrismaSeT G obudowa wolnostojąca + kanał Easypact EZC400 Stacjonarny dźwignia poziomy 3P 1 bezpośrednie z długą osłoną przyłączy 6 0,32 mm
600 + 300 mm PrismaSeT G obudowa mocowana do ściany + kanał Easypact EZC400 Stacjonarny dźwignia poziomy 3P 1 bezpośrednie z długą osłoną przyłączy 6 0,32 mm
600 + 300 mm PrismaSeT G obudowa wolnostojąca + kanał Easypact EZC400 Stacjonarny dźwignia poziomy 4P 1 bezpośrednie z długą osłoną przyłączy 6 0,32 mm
600 + 300 mm PrismaSeT G obudowa mocowana do ściany + kanał Easypact EZC400 Stacjonarny dźwignia poziomy 4P 1 bezpośrednie z długą osłoną przyłączy 6 0,32 mm
600 + 300 mm PrismaSeT G obudowa wolnostojąca + kanał Easypact EZC630 Stacjonarny dźwignia poziomy 3P 1 bezpośrednie z długą osłoną przyłączy 9 0,38 mm
600 + 300 mm PrismaSeT G obudowa mocowana do ściany + kanał Easypact EZC630 Stacjonarny dźwignia poziomy 3P 1 bezpośrednie z długą osłoną przyłączy 9 0,38 mm
600 + 300 mm PrismaSeT G obudowa wolnostojąca + kanał Easypact EZC630 Stacjonarny dźwignia poziomy 4P 1 bezpośrednie z długą osłoną przyłączy 9 0,38 mm
600 + 300 mm PrismaSeT G obudowa mocowana do ściany + kanał Easypact EZC630 Stacjonarny dźwignia poziomy 4P 1 bezpośrednie z długą osłoną przyłączy 9 0,38 mm
600 + 300 mm PrismaSeT G obudowa wolnostojąca + kanał Easypact EZC630 Stacjonarny dźwignia poziomy 3P 1 bezpośrednie z długą osłoną przyłączy 6 0,32 mm
600 + 300 mm PrismaSeT G obudowa mocowana do ściany + kanał Easypact EZC630 Stacjonarny dźwignia poziomy 3P 1 bezpośrednie z długą osłoną przyłączy 6 0,32 mm
600 + 300 mm PrismaSeT G obudowa wolnostojąca + kanał Easypact EZC630 Stacjonarny dźwignia poziomy 4P 1 bezpośrednie z długą osłoną przyłączy 6 0,32 mm
600 + 300 mm PrismaSeT G obudowa mocowana do ściany + kanał Easypact EZC630 Stacjonarny dźwignia poziomy 4P 1 bezpośrednie z długą osłoną przyłączy 6 0,32 mm
600 + 300 mm PrismaSeT G obudowa wolnostojąca + kanał Compact INS320...400 Stacjonarny bezpośredni przedni uchwyt obrotowy poziomy 3P 1 bezpośrednie z długą osłoną przyłączy 9 0,38 mm
600 + 300 mm PrismaSeT G obudowa mocowana do ściany + kanał Compact INS320...400 Stacjonarny bezpośredni przedni uchwyt obrotowy poziomy 3P 1 bezpośrednie z długą osłoną przyłączy 9 0,38 mm
600 + 300 mm PrismaSeT G obudowa wolnostojąca + kanał Compact INS320...400 Stacjonarny bezpośredni przedni uchwyt obrotowy poziomy 4P 1 bezpośrednie z długą osłoną przyłączy 9 0,38 mm
600 + 300 mm PrismaSeT G obudowa mocowana do ściany + kanał Compact INS320...400 Stacjonarny bezpośredni przedni uchwyt obrotowy poziomy 4P 1 bezpośrednie z długą osłoną przyłączy 9 0,38 mm
600 + 300 mm PrismaSeT G obudowa wolnostojąca + kanał Compact INS320...400 Stacjonarny bezpośredni przedni uchwyt obrotowy poziomy 3P 1 bezpośrednie z długą osłoną przyłączy 6 0,32 mm
600 + 300 mm PrismaSeT G obudowa mocowana do ściany + kanał Compact INS320...400 Stacjonarny bezpośredni przedni uchwyt obrotowy poziomy 3P 1 bezpośrednie z długą osłoną przyłączy 6 0,32 mm
600 + 300 mm PrismaSeT G obudowa wolnostojąca + kanał Compact INS320...400 Stacjonarny bezpośredni przedni uchwyt obrotowy poziomy 4P 1 bezpośrednie z długą osłoną przyłączy 6 0,32 mm
600 + 300 mm PrismaSeT G obudowa mocowana do ściany + kanał Compact INS320...400 Stacjonarny bezpośredni przedni uchwyt obrotowy poziomy 4P 1 bezpośrednie z długą osłoną przyłączy 6 0,32 mm
850 mm PrismaSeT G obudowa strojąca na podłodze Compact INS320...400 Stacjonarny bezpośredni przedni uchwyt obrotowy poziomy 3P 1 bezpośrednie z długą osłoną przyłączy 9 0,38 mm
850 mm PrismaSeT G obudowa strojąca na podłodze Compact INS320...400 Stacjonarny bezpośredni przedni uchwyt obrotowy poziomy 4P 1 bezpośrednie z długą osłoną przyłączy 9 0,38 mm
850 mm PrismaSeT G obudowa strojąca na podłodze Compact INS320...400 Stacjonarny bezpośredni przedni uchwyt obrotowy poziomy 3P 1 bezpośrednie z długą osłoną przyłączy 6 0,32 mm
850 mm PrismaSeT G obudowa strojąca na podłodze Compact INS320...400 Stacjonarny bezpośredni przedni uchwyt obrotowy poziomy 4P 1 bezpośrednie z długą osłoną przyłączy 6 0,32 mm
600 + 300 mm PrismaSeT G obudowa wolnostojąca + kanał Compact INS500...630 Stacjonarny bezpośredni przedni uchwyt obrotowy poziomy 3P 1 bezpośrednie z długą osłoną przyłączy 9 0,38 mm
600 + 300 mm PrismaSeT G obudowa mocowana do ściany + kanał Compact INS500...630 Stacjonarny bezpośredni przedni uchwyt obrotowy poziomy 3P 1 bezpośrednie z długą osłoną przyłączy 9 0,38 mm
600 + 300 mm PrismaSeT G obudowa wolnostojąca + kanał Compact INS500...630 Stacjonarny bezpośredni przedni uchwyt obrotowy poziomy 4P 1 bezpośrednie z długą osłoną przyłączy 9 0,38 mm
600 + 300 mm PrismaSeT G obudowa mocowana do ściany + kanał Compact INS500...630 Stacjonarny bezpośredni przedni uchwyt obrotowy poziomy 4P 1 bezpośrednie z długą osłoną przyłączy 9 0,38 mm
600 + 300 mm PrismaSeT G obudowa wolnostojąca + kanał Compact INS500...630 Stacjonarny bezpośredni przedni uchwyt obrotowy poziomy 3P 1 bezpośrednie z długą osłoną przyłączy 6 0,32 mm

600 + 300 mm PrismaSeT G obudowa mocowana do ściany + kanał Compact INS500...630 Stacjonarny bezpośredni przedni uchwyt obrotowy poziomy 3P 1 bezpośrednie z długą osłoną przyłączy 6 0,32 mm
600 + 300 mm PrismaSeT G obudowa wolnostojąca + kanał Compact INS500...630 Stacjonarny bezpośredni przedni uchwyt obrotowy poziomy 4P 1 bezpośrednie z długą osłoną przyłączy 6 0,32 mm
600 + 300 mm PrismaSeT G obudowa mocowana do ściany + kanał Compact INS500...630 Stacjonarny bezpośredni przedni uchwyt obrotowy poziomy 4P 1 bezpośrednie z długą osłoną przyłączy 6 0,32 mm
850 mm PrismaSeT G obudowa strojąca na podłodze Compact INS500...630 Stacjonarny bezpośredni przedni uchwyt obrotowy poziomy 3P 1 bezpośrednie z długą osłoną przyłączy 9 0,38 mm
850 mm PrismaSeT G obudowa strojąca na podłodze Compact INS500...630 Stacjonarny bezpośredni przedni uchwyt obrotowy poziomy 4P 1 bezpośrednie z długą osłoną przyłączy 9 0,38 mm
850 mm PrismaSeT G obudowa strojąca na podłodze Compact INS500...630 Stacjonarny bezpośredni przedni uchwyt obrotowy poziomy 3P 1 bezpośrednie z długą osłoną przyłączy 6 0,32 mm
850 mm PrismaSeT G obudowa strojąca na podłodze Compact INS500...630 Stacjonarny bezpośredni przedni uchwyt obrotowy poziomy 4P 1 bezpośrednie z długą osłoną przyłączy 6 0,32 mm
600 + 300 mm PrismaSeT G obudowa wolnostojąca + kanał Compact INV320...400 Stacjonarny bezpośredni przedni uchwyt obrotowy poziomy 3P 1 bezpośrednie z długą osłoną przyłączy 9 0,38 mm
600 + 300 mm PrismaSeT G obudowa mocowana do ściany + kanał Compact INV320...400 Stacjonarny bezpośredni przedni uchwyt obrotowy poziomy 3P 1 bezpośrednie z długą osłoną przyłączy 9 0,38 mm
600 + 300 mm PrismaSeT G obudowa wolnostojąca + kanał Compact INV320...400 Stacjonarny bezpośredni przedni uchwyt obrotowy poziomy 4P 1 bezpośrednie z długą osłoną przyłączy 9 0,38 mm
600 + 300 mm PrismaSeT G obudowa mocowana do ściany + kanał Compact INV320...400 Stacjonarny bezpośredni przedni uchwyt obrotowy poziomy 4P 1 bezpośrednie z długą osłoną przyłączy 9 0,38 mm
600 + 300 mm PrismaSeT G obudowa wolnostojąca + kanał Compact INV320...400 Stacjonarny bezpośredni przedni uchwyt obrotowy poziomy 3P 1 bezpośrednie z długą osłoną przyłączy 6 0,32 mm
600 + 300 mm PrismaSeT G obudowa mocowana do ściany + kanał Compact INV320...400 Stacjonarny bezpośredni przedni uchwyt obrotowy poziomy 3P 1 bezpośrednie z długą osłoną przyłączy 6 0,32 mm
600 + 300 mm PrismaSeT G obudowa wolnostojąca + kanał Compact INV320...400 Stacjonarny bezpośredni przedni uchwyt obrotowy poziomy 4P 1 bezpośrednie z długą osłoną przyłączy 6 0,32 mm
600 + 300 mm PrismaSeT G obudowa mocowana do ściany + kanał Compact INV320...400 Stacjonarny bezpośredni przedni uchwyt obrotowy poziomy 4P 1 bezpośrednie z długą osłoną przyłączy 6 0,32 mm
850 mm PrismaSeT G obudowa strojąca na podłodze Compact INV320...400 Stacjonarny bezpośredni przedni uchwyt obrotowy poziomy 3P 1 bezpośrednie z długą osłoną przyłączy 9 0,38 mm
850 mm PrismaSeT G obudowa strojąca na podłodze Compact INV320...400 Stacjonarny bezpośredni przedni uchwyt obrotowy poziomy 4P 1 bezpośrednie z długą osłoną przyłączy 9 0,38 mm
850 mm PrismaSeT G obudowa strojąca na podłodze Compact INV320...400 Stacjonarny bezpośredni przedni uchwyt obrotowy poziomy 3P 1 bezpośrednie z długą osłoną przyłączy 6 0,32 mm
850 mm PrismaSeT G obudowa strojąca na podłodze Compact INV320...400 Stacjonarny bezpośredni przedni uchwyt obrotowy poziomy 4P 1 bezpośrednie z długą osłoną przyłączy 6 0,32 mm
600 + 300 mm PrismaSeT G obudowa wolnostojąca + kanał Compact INV500...630 Stacjonarny bezpośredni przedni uchwyt obrotowy poziomy 3P 1 bezpośrednie z długą osłoną przyłączy 9 0,38 mm
600 + 300 mm PrismaSeT G obudowa mocowana do ściany + kanał Compact INV500...630 Stacjonarny bezpośredni przedni uchwyt obrotowy poziomy 3P 1 bezpośrednie z długą osłoną przyłączy 9 0,38 mm
600 + 300 mm PrismaSeT G obudowa wolnostojąca + kanał Compact INV500...630 Stacjonarny bezpośredni przedni uchwyt obrotowy poziomy 4P 1 bezpośrednie z długą osłoną przyłączy 9 0,38 mm
600 + 300 mm PrismaSeT G obudowa mocowana do ściany + kanał Compact INV500...630 Stacjonarny bezpośredni przedni uchwyt obrotowy poziomy 4P 1 bezpośrednie z długą osłoną przyłączy 9 0,38 mm
600 + 300 mm PrismaSeT G obudowa wolnostojąca + kanał Compact INV500...630 Stacjonarny bezpośredni przedni uchwyt obrotowy poziomy 3P 1 bezpośrednie z długą osłoną przyłączy 6 0,32 mm
600 + 300 mm PrismaSeT G obudowa mocowana do ściany + kanał Compact INV500...630 Stacjonarny bezpośredni przedni uchwyt obrotowy poziomy 3P 1 bezpośrednie z długą osłoną przyłączy 6 0,32 mm
600 + 300 mm PrismaSeT G obudowa wolnostojąca + kanał Compact INV500...630 Stacjonarny bezpośredni przedni uchwyt obrotowy poziomy 4P 1 bezpośrednie z długą osłoną przyłączy 6 0,32 mm
600 + 300 mm PrismaSeT G obudowa mocowana do ściany + kanał Compact INV500...630 Stacjonarny bezpośredni przedni uchwyt obrotowy poziomy 4P 1 bezpośrednie z długą osłoną przyłączy 6 0,32 mm
850 mm PrismaSeT G obudowa strojąca na podłodze Compact INV500...630 Stacjonarny bezpośredni przedni uchwyt obrotowy poziomy 3P 1 bezpośrednie z długą osłoną przyłączy 9 0,38 mm
850 mm PrismaSeT G obudowa strojąca na podłodze Compact INV500...630 Stacjonarny bezpośredni przedni uchwyt obrotowy poziomy 4P 1 bezpośrednie z długą osłoną przyłączy 9 0,38 mm
850 mm PrismaSeT G obudowa strojąca na podłodze Compact INV500...630 Stacjonarny bezpośredni przedni uchwyt obrotowy poziomy 3P 1 bezpośrednie z długą osłoną przyłączy 6 0,32 mm
850 mm PrismaSeT G obudowa strojąca na podłodze Compact INV500...630 Stacjonarny bezpośredni przedni uchwyt obrotowy poziomy 4P 1 bezpośrednie z długą osłoną przyłączy 6 0,32 mm
850 mm PrismaSeT G obudowa strojąca na podłodze Compact NSX400 bez Stacjonarny dźwignia poziomy 3P 1 blok zacisków 9 0,38 mm
850 mm PrismaSeT G obudowa strojąca na podłodze Compact NSX400 bez Stacjonarny dźwignia poziomy 4P 1 blok zacisków 9 0,38 mm
850 mm PrismaSeT G obudowa strojąca na podłodze Compact NSX400 bez Stacjonarny dźwignia poziomy 3P 1 blok zacisków 6 0,32 mm
850 mm PrismaSeT G obudowa strojąca na podłodze Compact NSX400 bez Stacjonarny dźwignia poziomy 4P 1 blok zacisków 6 0,32 mm
600 + 300 mm PrismaSeT G obudowa wolnostojąca + kanał Compact NSX400 bez Stacjonarny dźwignia poziomy 3P 1 blok zacisków 9 0,38 mm
600 + 300 mm PrismaSeT G obudowa mocowana do ściany + kanał Compact NSX400 bez Stacjonarny dźwignia poziomy 3P 1 blok zacisków 9 0,38 mm
600 + 300 mm PrismaSeT G obudowa wolnostojąca + kanał Compact NSX400 bez Stacjonarny dźwignia poziomy 4P 1 blok zacisków 9 0,38 mm
600 + 300 mm PrismaSeT G obudowa mocowana do ściany + kanał Compact NSX400 bez Stacjonarny dźwignia poziomy 4P 1 blok zacisków 9 0,38 mm
600 + 300 mm PrismaSeT G obudowa wolnostojąca + kanał Compact NSX400 bez Stacjonarny dźwignia poziomy 3P 1 blok zacisków 6 0,32 mm
600 + 300 mm PrismaSeT G obudowa mocowana do ściany + kanał Compact NSX400 bez Stacjonarny dźwignia poziomy 3P 1 blok zacisków 6 0,32 mm

600 + 300 mm PrismaSeT G obudowa wolnostojąca + kanał Compact NSX400 bez Stacjonarny dźwignia poziomy 4P 1 blok zacisków 6 0,32 mm
600 + 300 mm PrismaSeT G obudowa mocowana do ściany + kanał Compact NSX400 bez Stacjonarny dźwignia poziomy 4P 1 blok zacisków 6 0,32 mm
600 + 300 mm PrismaSeT G obudowa wolnostojąca + kanał Compact NSX400 bez Stacjonarny dźwignia poziomy 3P 1 bezpośrednie z długą osłoną przyłączy 9 0,38 mm
600 + 300 mm PrismaSeT G obudowa mocowana do ściany + kanał Compact NSX400 bez Stacjonarny dźwignia poziomy 3P 1 bezpośrednie z długą osłoną przyłączy 9 0,38 mm
600 + 300 mm PrismaSeT G obudowa wolnostojąca + kanał Compact NSX400 bez Stacjonarny dźwignia poziomy 4P 1 bezpośrednie z długą osłoną przyłączy 9 0,38 mm
600 + 300 mm PrismaSeT G obudowa mocowana do ściany + kanał Compact NSX400 bez Stacjonarny dźwignia poziomy 4P 1 bezpośrednie z długą osłoną przyłączy 9 0,38 mm
600 + 300 mm PrismaSeT G obudowa wolnostojąca + kanał Compact NSX400 bez Stacjonarny dźwignia poziomy 3P 1 bezpośrednie z długą osłoną przyłączy 6 0,32 mm
600 + 300 mm PrismaSeT G obudowa mocowana do ściany + kanał Compact NSX400 bez Stacjonarny dźwignia poziomy 3P 1 bezpośrednie z długą osłoną przyłączy 6 0,32 mm
600 + 300 mm PrismaSeT G obudowa wolnostojąca + kanał Compact NSX400 bez Stacjonarny dźwignia poziomy 4P 1 bezpośrednie z długą osłoną przyłączy 6 0,32 mm
600 + 300 mm PrismaSeT G obudowa mocowana do ściany + kanał Compact NSX400 bez Stacjonarny dźwignia poziomy 4P 1 bezpośrednie z długą osłoną przyłączy 6 0,32 mm
850 mm PrismaSeT G obudowa strojąca na podłodze Compact NSX400 bez Stacjonarny dźwignia poziomy 3P 1 bezpośrednie z długą osłoną przyłączy 9 0,38 mm
850 mm PrismaSeT G obudowa strojąca na podłodze Compact NSX400 bez Stacjonarny dźwignia poziomy 4P 1 bezpośrednie z długą osłoną przyłączy 9 0,38 mm
850 mm PrismaSeT G obudowa strojąca na podłodze Compact NSX400 bez Stacjonarny dźwignia poziomy 3P 1 bezpośrednie z długą osłoną przyłączy 6 0,32 mm
850 mm PrismaSeT G obudowa strojąca na podłodze Compact NSX400 bez Stacjonarny dźwignia poziomy 4P 1 bezpośrednie z długą osłoną przyłączy 6 0,32 mm
850 mm PrismaSeT G obudowa strojąca na podłodze Compact NSX630 bez Stacjonarny dźwignia poziomy 3P 1 blok zacisków 9 0,38 mm
850 mm PrismaSeT G obudowa strojąca na podłodze Compact NSX630 bez Stacjonarny dźwignia poziomy 4P 1 blok zacisków 9 0,38 mm
850 mm PrismaSeT G obudowa strojąca na podłodze Compact NSX630 bez Stacjonarny dźwignia poziomy 3P 1 blok zacisków 6 0,32 mm
850 mm PrismaSeT G obudowa strojąca na podłodze Compact NSX630 bez Stacjonarny dźwignia poziomy 4P 1 blok zacisków 6 0,32 mm
600 + 300 mm PrismaSeT G obudowa wolnostojąca + kanał Compact NSX630 bez Stacjonarny dźwignia poziomy 3P 1 blok zacisków 9 0,38 mm
600 + 300 mm PrismaSeT G obudowa mocowana do ściany + kanał Compact NSX630 bez Stacjonarny dźwignia poziomy 3P 1 blok zacisków 9 0,38 mm
600 + 300 mm PrismaSeT G obudowa wolnostojąca + kanał Compact NSX630 bez Stacjonarny dźwignia poziomy 4P 1 blok zacisków 9 0,38 mm
600 + 300 mm PrismaSeT G obudowa mocowana do ściany + kanał Compact NSX630 bez Stacjonarny dźwignia poziomy 4P 1 blok zacisków 9 0,38 mm
600 + 300 mm PrismaSeT G obudowa wolnostojąca + kanał Compact NSX630 bez Stacjonarny dźwignia poziomy 3P 1 blok zacisków 6 0,32 mm
600 + 300 mm PrismaSeT G obudowa mocowana do ściany + kanał Compact NSX630 bez Stacjonarny dźwignia poziomy 3P 1 blok zacisków 6 0,32 mm
600 + 300 mm PrismaSeT G obudowa wolnostojąca + kanał Compact NSX630 bez Stacjonarny dźwignia poziomy 4P 1 blok zacisków 6 0,32 mm
600 + 300 mm PrismaSeT G obudowa mocowana do ściany + kanał Compact NSX630 bez Stacjonarny dźwignia poziomy 4P 1 blok zacisków 6 0,32 mm
600 + 300 mm PrismaSeT G obudowa wolnostojąca + kanał Compact NSX630 bez Stacjonarny dźwignia poziomy 3P 1 bezpośrednie z długą osłoną przyłączy 9 0,38 mm
600 + 300 mm PrismaSeT G obudowa mocowana do ściany + kanał Compact NSX630 bez Stacjonarny dźwignia poziomy 3P 1 bezpośrednie z długą osłoną przyłączy 9 0,38 mm
600 + 300 mm PrismaSeT G obudowa wolnostojąca + kanał Compact NSX630 bez Stacjonarny dźwignia poziomy 4P 1 bezpośrednie z długą osłoną przyłączy 9 0,38 mm
600 + 300 mm PrismaSeT G obudowa mocowana do ściany + kanał Compact NSX630 bez Stacjonarny dźwignia poziomy 4P 1 bezpośrednie z długą osłoną przyłączy 9 0,38 mm
600 + 300 mm PrismaSeT G obudowa wolnostojąca + kanał Compact NSX630 bez Stacjonarny dźwignia poziomy 3P 1 bezpośrednie z długą osłoną przyłączy 6 0,32 mm
600 + 300 mm PrismaSeT G obudowa mocowana do ściany + kanał Compact NSX630 bez Stacjonarny dźwignia poziomy 3P 1 bezpośrednie z długą osłoną przyłączy 6 0,32 mm
600 + 300 mm PrismaSeT G obudowa wolnostojąca + kanał Compact NSX630 bez Stacjonarny dźwignia poziomy 4P 1 bezpośrednie z długą osłoną przyłączy 6 0,32 mm
600 + 300 mm PrismaSeT G obudowa mocowana do ściany + kanał Compact NSX630 bez Stacjonarny dźwignia poziomy 4P 1 bezpośrednie z długą osłoną przyłączy 6 0,32 mm
850 mm PrismaSeT G obudowa strojąca na podłodze Compact NSX630 bez Stacjonarny dźwignia poziomy 3P 1 bezpośrednie z długą osłoną przyłączy 9 0,38 mm
850 mm PrismaSeT G obudowa strojąca na podłodze Compact NSX630 bez Stacjonarny dźwignia poziomy 4P 1 bezpośrednie z długą osłoną przyłączy 9 0,38 mm
850 mm PrismaSeT G obudowa strojąca na podłodze Compact NSX630 bez Stacjonarny dźwignia poziomy 3P 1 bezpośrednie z długą osłoną przyłączy 6 0,32 mm
850 mm PrismaSeT G obudowa strojąca na podłodze Compact NSX630 bez Stacjonarny dźwignia poziomy 4P 1 bezpośrednie z długą osłoną przyłączy 6 0,32 mm

Jednostka opakowania

Typ jednostki opakowania 1	PCE
Ilość jednostek opakowania 1	1
Waga dla opakowania 1	2,231 kg
Wysokość dla opakowania 1	3 cm
Szerokość dla opakowania 1	29,4 cm
Długość dla opakowania 1	47,5 cm

Typ jednostki dla opakowania zbiorczego 2	S04
Ilość dla opakowania zbiorczego 2	8
Waga dla opakowania zbiorczego 2	18,764 kg
Wysokość dla opakowania zbiorczego 2	30 cm
Szerokość dla opakowania zbiorczego 2	40 cm
Długość dla opakowania zbiorczego 2	60 cm
Typ jednostki dla opkowania zbiorczego 3	P12
Ilośc jednostek dla opakowania zbiorczego 3	96
Waga dla opakowania zbiorczego 3	236,5 kg
Wysokość dla opakowania zbiorczego 3	102 cm
Szerokość dla opakowania zbiorczego 3	80 cm
Długość dla opakowania zbiorczego 3	120 cm

Oferta zrównoważonego rozwoju

Stan trwałej oferty	Produkt Green Premium
Rozporządzenie REACh	Deklaracja REACh
Bez SVHC REACh	Tak
Europejska dyrektywa RoHS	Zgodność z pro-active (produkt poza zakresem obowiązywania dyrektywy UE RoHS) Europejska deklaracja RoHS
Bez toksycznych metali ciężkich	Tak
Bez rtęci	Tak
Informacje na temat zwolnienia z RoHS	Tak
Norma RoHS Chiny	Dyrektywa RoHS Chiny Pro-aktywna dyrektywa RoHS Chiny (poza zakresem prawnym RoHS Chiny)
Ujawnienie informacji o wpływie na środowisko	Środowiskowy profil produktu
Bez PVC	Tak
Zawiera halogeny	Elementy produktu z tworzyw sztucznych bez zawartości halogenów

Warunki gwarancji

Gwarancja	18 miesięcy

Arkusz danych produktu LVS03070

Ilustracja techniczna

Wymiary

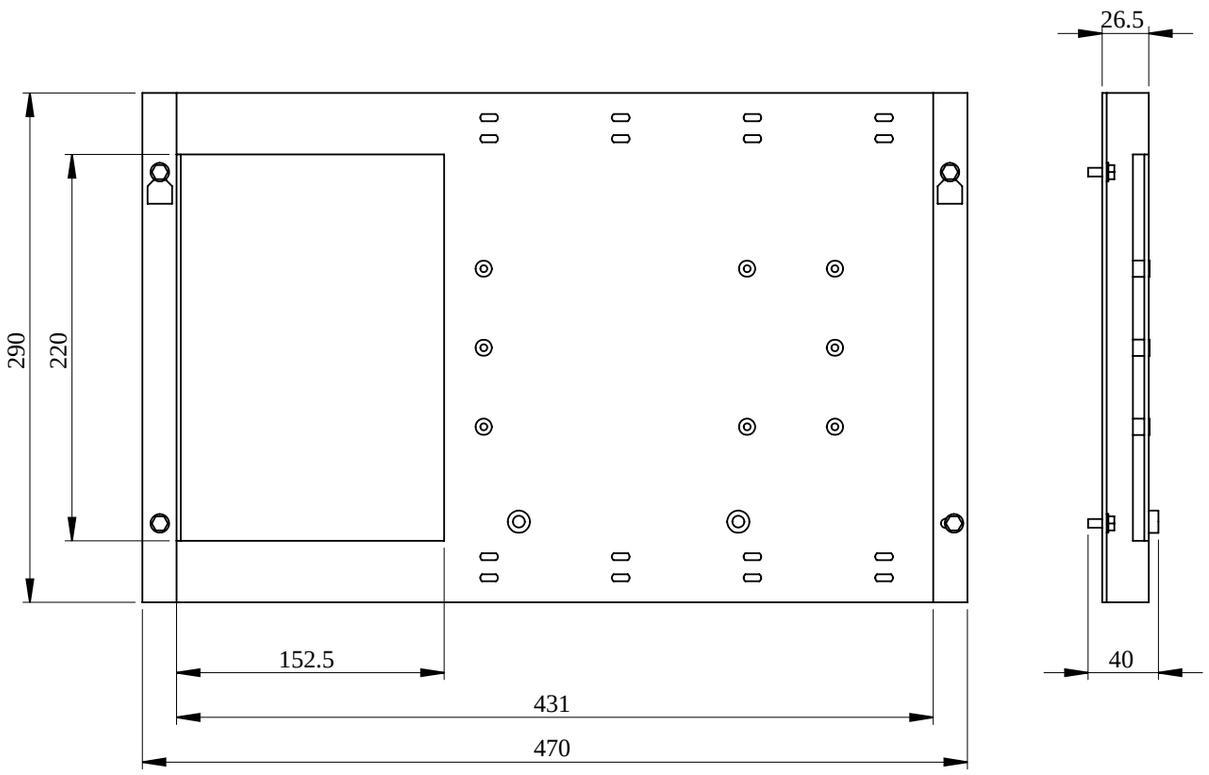

- All dimensions are approximate and are in mm.
- Also see technical documentation.