Arkusz danych produktu

Specyfikacje

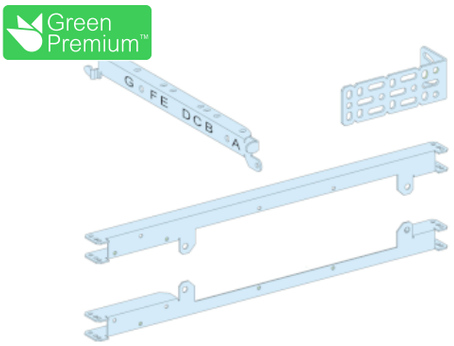

Rozdzielnice PrismaSet, płyta montażowa Prisma P do układu SZR NSX630 z mechanizmem silnikowym

LVS03457

Parametry podstawowe

Gama produktów	PrismaSeT
Gama produktów	PrismaSeT P
Typ produktu lub komponentu	Płytka montażowa
Kategoria akcesoriów / części oddzielnych	Akcesoria instalacyjne
Zgodność gamy	PrismaSeT PrismaSeT P cubicle
Installation description	Szafa rozdzielcza - width 650 mm głębokość 400 mm
Dopasowanie do urządzeń	Zmiana źródła: Stacjonarny NSX400...630 zmiana źródła zasilania bez zabezpieczenie ziemnozwarciowe - sterowanie: zdalne sterowanie - poziomy instalacja
Opis biegunów	2 3P: Stacjonarny NSX400...630 zmiana źródła zasilania poziomy instalacja 2 4P: Stacjonarny NSX400...630 zmiana źródła zasilania poziomy instalacja
Liczba modułów pionowych [50 mm]	10 moduł(y): NSX400...630 zmiana źródła zasilania bez zabezpieczenie ziemnozwarciowe , bezpośredni w 650 mm Szerokiszafa rozdzielcza
Normy	IEC 61439-2
Certyfikaty produktu	ASTA

Parametry uzupełniające

Materiał	Blacha stalowa
Pokrycie ochronne	Elektroforeza i termoutwardzalny proszek na bazie poliestru i zywicy epoksydowej
Wykończenie powierzchni	Z teksturą Matowy
Kolor	Biały (RAL 9003)
Szerokość	650 mm
Wysokość	500 mm
Masa produktu	2,82 kg
Functional unit	650 mm 400 mm PrismaSeT P szafa rozdzielcza zmiana źródła NSX400...630 zmiana źródła zasilania bez Stacjonarny zdalne sterowanie poziomy 3P 2 bezpośredni 10 12,5 mm 650 mm 400 mm PrismaSeT P szafa rozdzielcza zmiana źródła NSX400...630 zmiana źródła zasilania bez Stacjonarny zdalne sterowanie poziomy 4P 2 bezpośredni 10 12,5 mm

Jednostka opakowania

Typ jednostki opakowania 1	PCE
Ilość jednostek opakowania 1	1
Waga dla opakowania 1	2,762 kg

Wyłączenie odpowiedzialności: Niniejsza dokumentacja nie pełni funkcji zastępczej i nie powinna być wykorzystywana do określenia niezawodności lub przydatności opisanych w niej produktów do konkretnych zastosowań użytkownika

Wysokość dla opakowania 1	5 cm
Szerokość dla opakowania 1	8 cm
Długość dla opakowania 1	58 cm
Typ jednostki dla opakowania zbiorczego 2	P12
Ilość dla opakowania zbiorczego 2	32
Waga dla opakowania zbiorczego 2	103,0 kg
Wysokość dla opakowania zbiorczego 2	44 cm
Szerokość dla opakowania zbiorczego 2	80 cm
Długość dla opakowania zbiorczego 2	120 cm
Typ jednostki dla opkowania zbiorczego 3	S04
Ilośc jednostek dla opakowania zbiorczego 3	8
Waga dla opakowania zbiorczego 3	22,917 kg
Wysokość dla opakowania zbiorczego 3	30 cm
Szerokość dla opakowania zbiorczego 3	40 cm
Długość dla opakowania zbiorczego 3	60 cm

Oferta zrównoważonego rozwoju

Stan trwałej oferty	Produkt Green Premium
Rozporządzenie REACh	Deklaracja REACh
Europejska dyrektywa RoHS	Zgodność z pro-active (produkt poza zakresem obowiązywania dyrektywy UE RoHS) Europejska deklaracja RoHS
Bez rtęci	Tak
Informacje na temat zwolnienia z RoHS	Tak
Norma RoHS Chiny	Dyrektywa RoHS Chiny Produkt nie podlega dyrektywie RoHS Chiny. Deklaracja dot. substancji dostępna w celach informacyjnych.
Ujawnienie informacji o wpływie na środowisko	Środowiskowy profil produktu
Bez PVC	Tak
Zawiera halogeny	Elementy produktu z tworzyw sztucznych bez zawartości halogenów

Warunki gwarancji

Gwarancja	18 miesięcy

Arkusz danych produktu LVS03457

Ilustracja techniczna

Wymiary

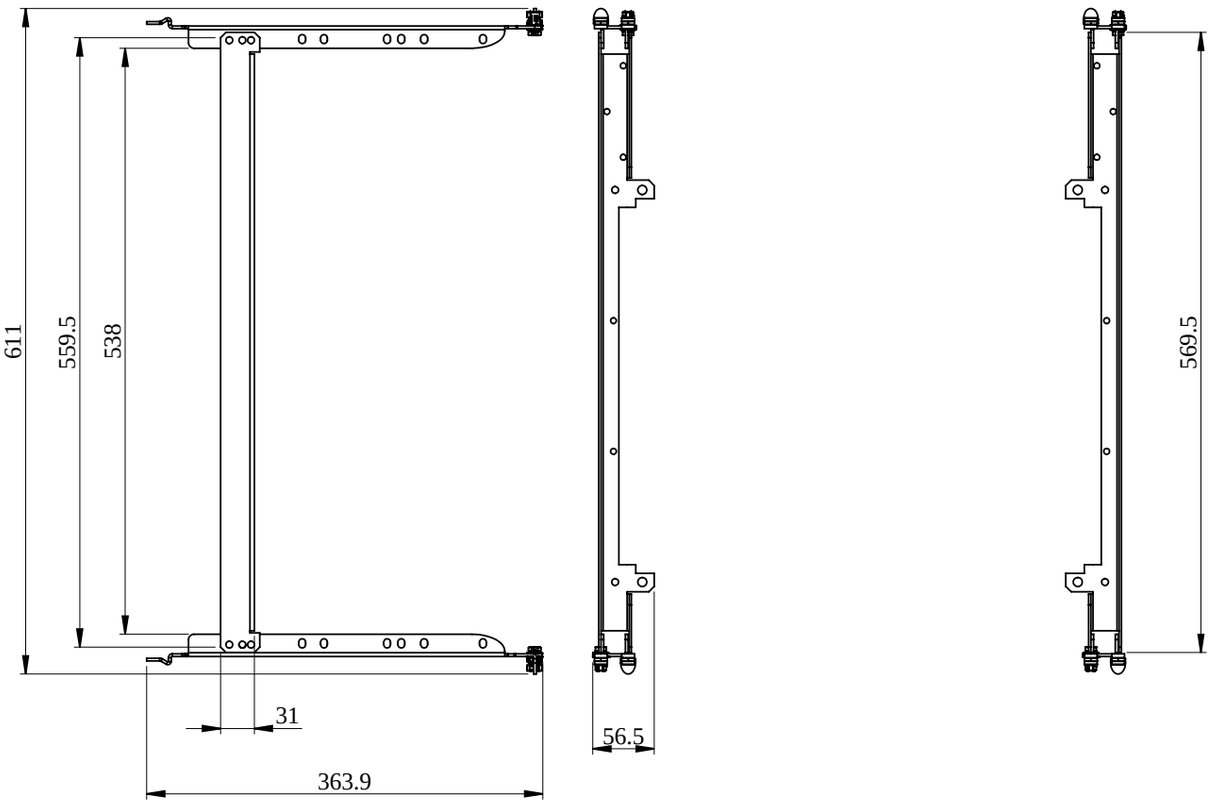

- All dimensions are approximate and are in mm.
- Also see technical documentation.