Arkusz danych produktu

Specyfikacje

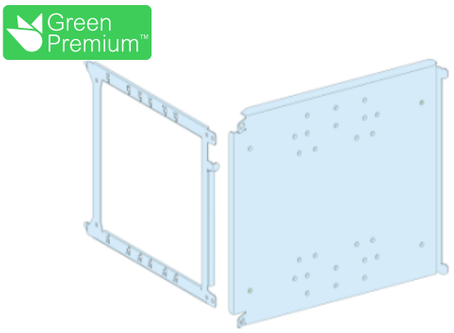

Rozdzielnice PrismaSet, płyta montażowa do mocowanego pionowo na stałe aparatu NS1600 400mm3-4P

LVS03487

Parametry podstawowe

Gama produktów	PrismaSeT
Gama produktów	PrismaSeT P
Typ produktu lub komponentu	Płytka montażowa
Kategoria akcesoriów / części oddzielnych	Akcesoria instalacyjne
Zgodność gamy	PrismaSeT PrismaSeT P cubicle
Installation description	Szafa rozdzielcza - width 400 mm głębokość 400 mm
Dopasowanie do urządzeń	Compact: Stacjonarny NSX400 bez zabezpieczenie ziemnozwarciowe - sterowanie: dźwignia - pionowy instalacja Compact: Stacjonarny NSX630 bez zabezpieczenie ziemnozwarciowe - sterowanie: dźwignia - pionowy instalacja Compact: Stacjonarny NSX400 z zabezpieczenie ziemnozwarciowe - sterowanie: dźwignia - pionowy instalacja Compact: Stacjonarny NSX630 z zabezpieczenie ziemnozwarciowe - sterowanie: dźwignia - pionowy instalacja Compact: Stacjonarny NSX400 bez zabezpieczenie ziemnozwarciowe - sterowanie: bezpośredni przedni uchwyt obrotowy - pionowy instalacja Compact: Stacjonarny NSX630 bez zabezpieczenie ziemnozwarciowe - sterowanie: bezpośredni przedni uchwyt obrotowy - pionowy instalacja Compact: wymienny NSX400 bez zabezpieczenie ziemnozwarciowe - sterowanie: dźwignia - pionowy instalacja Compact: Stacjonarny NSX400 bez zabezpieczenie ziemnozwarciowe - sterowanie: mechanizm silnika - pionowy instalacja Compact: wymienny NSX400 bez zabezpieczenie ziemnozwarciowe - sterowanie: bezpośredni przedni uchwyt obrotowy - pionowy instalacja Compact: wymienny NSX400 bez zabezpieczenie ziemnozwarciowe - sterowanie: mechanizm silnika - pionowy instalacja Compact: wymienny NSX630 bez zabezpieczenie ziemnozwarciowe - sterowanie: dźwignia - pionowy instalacja Compact: Stacjonarny NSX630 bez zabezpieczenie ziemnozwarciowe - sterowanie: mechanizm silnika - pionowy instalacja Compact: wymienny NSX630 bez zabezpieczenie ziemnozwarciowe - sterowanie: bezpośredni przedni uchwyt obrotowy - pionowy instalacja Compact: wymienny NSX630 bez zabezpieczenie ziemnozwarciowe - sterowanie: mechanizm silnika - pionowy instalacja Compact: wymienny NSX400 z zabezpieczenie ziemnozwarciowe - sterowanie: dźwignia - pionowy instalacja Compact: wymienny NSX630 z zabezpieczenie ziemnozwarciowe - sterowanie: dźwignia - pionowy instalacja Compact: Stacjonarny NS1250 - sterowanie: dźwignia - pionowy instalacja Compact: Stacjonarny NS1250 - sterowanie: bezpośredni przedni uchwyt obrotowy - pionowy instalacja Compact: Stacjonarny NS1250 - sterowanie: mechanizm silnika - pionowy instalacja Compact: Stacjonarny NS1600 - sterowanie: dźwignia - pionowy instalacja Compact: Stacjonarny NS1600 - sterowanie: bezpośredni przedni uchwyt obrotowy - pionowy instalacja Compact: Stacjonarny NS1600 - sterowanie: mechanizm silnika - pionowy instalacja Compact: Stacjonarny NS630b...1000 - sterowanie: dźwignia - pionowy instalacja Compact: Stacjonarny NS630b...1000 - sterowanie: bezpośredni przedni uchwyt obrotowy - pionowy instalacja Compact: Stacjonarny NS630b...1000 - sterowanie: mechanizm silnika - pionowy instalacja
Opis biegunów	1 3P: Stacjonarny NSX400 pionowy instalacja 1 4P: Stacjonarny NSX400 pionowy instalacja 1 3P: Stacjonarny NSX630 pionowy instalacja 1 4P: Stacjonarny NSX630 pionowy instalacja 1 3P: wymienny NSX400 pionowy instalacja

Wyłączenie odpowiedzialności: Niniejsza dokumentacja nie pełni funkcji zastępczej i nie powinna być wykorzystywana do określenia niezawodności lub przydatności opisanych w niej produktów do konkretnych zastosowań użytkownika

	1 4P: wymienny NSX400 pionowy instalacja 1 3P: wymienny NSX630 pionowy instalacja 1 4P: wymienny NSX630 pionowy instalacja 1 3P: Stacjonarny NS1250 pionowy instalacja 1 4P: Stacjonarny NS1250 pionowy instalacja 1 3P: Stacjonarny NS1600 pionowy instalacja 1 4P: Stacjonarny NS1600 pionowy instalacja 1 3P: Stacjonarny NS630b...1000 pionowy instalacja 1 4P: Stacjonarny NS630b...1000 pionowy instalacja
Liczba modułów pionowych [50 mm]	36 moduł(y): NS1250, bezpośredni w 400 mm Szerokiszafa rozdzielcza 36 moduł(y): NS1600, bezpośredni w 400 mm Szerokiszafa rozdzielcza 36 moduł(y): NS630b...1000, bezpośredni w 400 mm Szerokiszafa rozdzielcza 12 moduł(y): NSX400 bez zabezpieczenie ziemnozwarciowe , przyłącze przednie przez adaptor w 400 mm Szerokiszafa rozdzielcza 12 moduł(y): NSX630 bez zabezpieczenie ziemnozwarciowe , przyłącze przednie przez adaptor w 400 mm Szerokiszafa rozdzielcza 14 moduł(y): NSX400 z zabezpieczenie ziemnozwarciowe , przyłącze przednie przez adaptor w 400 mm Szerokiszafa rozdzielcza 14 moduł(y): NSX630 z zabezpieczenie ziemnozwarciowe , przyłącze przednie przez adaptor w 400 mm Szerokiszafa rozdzielcza
Normy	IEC 61439-2
Certyfikaty produktu	ASTA

Parametry uzupełniające

Materiał	Blacha stalowa
Pokrycie ochronne	Elektroforeza i termoutwardzalny proszek na bazie poliestru i zywicy epoksydowej
Wykończenie powierzchni	Matowy Z teksturą
Kolor	Biały (RAL 9003)
Szerokość	400 mm
Wysokość	300 mm
Masa produktu	2,7 kg
Functional unit	400 mm 400 mm PrismaSeT P szafa rozdzielcza Compact NS1250 Stacjonarny dźwignia pionowy 3P 1 bezpośredni 36 762,5 mm 400 mm 400 mm PrismaSeT P szafa rozdzielcza Compact NS1250 Stacjonarny dźwignia pionowy 4P 1 bezpośredni 36 762,5 mm 400 mm 400 mm PrismaSeT P szafa rozdzielcza Compact NS1250 Stacjonarny bezpośredni przedni uchwyt obrotowy pionowy 3P 1 bezpośredni 36 762,5 mm 400 mm 400 mm PrismaSeT P szafa rozdzielcza Compact NS1250 Stacjonarny bezpośredni przedni uchwyt obrotowy pionowy 4P 1 bezpośredni 36 762,5 mm 400 mm 400 mm PrismaSeT P szafa rozdzielcza Compact NS1250 Stacjonarny mechanizm silnika pionowy 3P 1 bezpośredni 36 762,5 mm 400 mm 400 mm PrismaSeT P szafa rozdzielcza Compact NS1250 Stacjonarny mechanizm silnika pionowy 4P 1 bezpośredni 36 762,5 mm 400 mm 400 mm PrismaSeT P szafa rozdzielcza Compact NS1600 Stacjonarny dźwignia pionowy 3P 1 bezpośredni 36 762,5 mm 400 mm 400 mm PrismaSeT P szafa rozdzielcza Compact NS1600 Stacjonarny dźwignia pionowy 4P 1 bezpośredni 36 762,5 mm 400 mm 400 mm PrismaSeT P szafa rozdzielcza Compact NS1600 Stacjonarny bezpośredni przedni uchwyt obrotowy pionowy 3P 1 bezpośredni 36 762,5 mm 400 mm 400 mm PrismaSeT P szafa rozdzielcza Compact NS1600 Stacjonarny bezpośredni przedni uchwyt obrotowy pionowy 4P 1 bezpośredni 36 762,5 mm 400 mm 400 mm PrismaSeT P szafa rozdzielcza Compact NS1600 Stacjonarny mechanizm silnika pionowy 3P 1 bezpośredni 36 762,5 mm 400 mm 400 mm PrismaSeT P szafa rozdzielcza Compact NS1600 Stacjonarny mechanizm silnika pionowy 4P 1 bezpośredni 36 762,5 mm 400 mm 400 mm PrismaSeT P szafa rozdzielcza Compact NS630b...1000 Stacjonarny dźwignia pionowy 3P 1 bezpośredni 36 762,5 mm 400 mm 400 mm PrismaSeT P szafa rozdzielcza Compact NS630b...1000 Stacjonarny dźwignia pionowy 4P 1 bezpośredni 36 762,5 mm 400 mm 400 mm PrismaSeT P szafa rozdzielcza Compact NS630b...1000 Stacjonarny bezpośredni przedni uchwyt obrotowy pionowy 3P 1 bezpośredni 36 762,5 mm 400 mm 400 mm PrismaSeT P szafa rozdzielcza Compact NS630b...1000 Stacjonarny bezpośredni przedni uchwyt obrotowy pionowy 4P 1 bezpośredni 36 762,5 mm 400 mm 400 mm PrismaSeT P szafa rozdzielcza Compact NS630b...1000 Stacjonarny mechanizm silnika pionowy 3P 1 bezpośredni 36 762,5 mm 400 mm 400 mm PrismaSeT P szafa rozdzielcza Compact NS630b...1000 Stacjonarny mechanizm silnika pionowy 4P 1 bezpośredni 36 762,5 mm 400 mm 400 mm PrismaSeT P szafa rozdzielcza Compact NSX400 bez Stacjonarny dźwignia pionowy 3P 1 przyłącze przednie przez adaptor 12 112,5 mm 400 mm 400 mm PrismaSeT P szafa rozdzielcza Compact NSX400 bez Stacjonarny dźwignia pionowy 4P 1 przyłącze przednie przez adaptor 12 112,5 mm 400 mm 400 mm PrismaSeT P szafa rozdzielcza Compact NSX400 bez Stacjonarny bezpośredni przedni uchwyt obrotowy pionowy 3P 1 przyłącze przednie przez adaptor 12 137,5 mm 400 mm 400 mm PrismaSeT P szafa rozdzielcza Compact NSX400 bez Stacjonarny bezpośredni przedni uchwyt obrotowy pionowy 4P 1 przyłącze przednie przez adaptor 12 137,5 mm 400 mm 400 mm PrismaSeT P szafa rozdzielcza Compact NSX400 bez Stacjonarny mechanizm silnika pionowy 3P 1 przyłącze przednie przez adaptor 12 137,5 mm

400 mm 400 mm PrismaSeT P szafa rozdzielcza Compact NSX400 bez Stacjonarny mechanizm silnika pionowy 4P 1 przyłącze przednie przez adaptor 12 137,5 mm
400 mm 400 mm PrismaSeT P szafa rozdzielcza Compact NSX400 bez wymienny dźwignia pionowy 3P 1 przyłącze przednie przez adaptor 12 112,5 mm
400 mm 400 mm PrismaSeT P szafa rozdzielcza Compact NSX400 bez wymienny dźwignia pionowy 4P 1 przyłącze przednie przez adaptor 12 112,5 mm
400 mm 400 mm PrismaSeT P szafa rozdzielcza Compact NSX400 bez wymienny bezpośredni przedni uchwyt obrotowy pionowy 3P 1 przyłącze przednie przez adaptor 12 137,5 mm
400 mm 400 mm PrismaSeT P szafa rozdzielcza Compact NSX400 bez wymienny bezpośredni przedni uchwyt obrotowy pionowy 4P 1 przyłącze przednie przez adaptor 12 137,5 mm
400 mm 400 mm PrismaSeT P szafa rozdzielcza Compact NSX400 bez wymienny mechanizm silnika pionowy 3P 1 przyłącze przednie przez adaptor 12 137,5 mm
400 mm 400 mm PrismaSeT P szafa rozdzielcza Compact NSX400 bez wymienny mechanizm silnika pionowy 4P 1 przyłącze przednie przez adaptor 12 137,5 mm
400 mm 400 mm PrismaSeT P szafa rozdzielcza Compact NSX630 bez Stacjonarny dźwignia pionowy 3P 1 przyłącze przednie przez adaptor 12 112,5 mm
400 mm 400 mm PrismaSeT P szafa rozdzielcza Compact NSX630 bez Stacjonarny dźwignia pionowy 4P 1 przyłącze przednie przez adaptor 12 112,5 mm
400 mm 400 mm PrismaSeT P szafa rozdzielcza Compact NSX630 bez Stacjonarny bezpośredni przedni uchwyt obrotowy pionowy 3P 1 przyłącze przednie przez adaptor 12 137,5 mm
400 mm 400 mm PrismaSeT P szafa rozdzielcza Compact NSX630 bez Stacjonarny bezpośredni przedni uchwyt obrotowy pionowy 4P 1 przyłącze przednie przez adaptor 12 137,5 mm
400 mm 400 mm PrismaSeT P szafa rozdzielcza Compact NSX630 bez Stacjonarny mechanizm silnika pionowy 3P 1 przyłącze przednie przez adaptor 12 137,5 mm
400 mm 400 mm PrismaSeT P szafa rozdzielcza Compact NSX630 bez Stacjonarny mechanizm silnika pionowy 4P 1 przyłącze przednie przez adaptor 12 137,5 mm
400 mm 400 mm PrismaSeT P szafa rozdzielcza Compact NSX630 bez wymienny dźwignia pionowy 3P 1 przyłącze przednie przez adaptor 12 112,5 mm
400 mm 400 mm PrismaSeT P szafa rozdzielcza Compact NSX630 bez wymienny dźwignia pionowy 4P 1 przyłącze przednie przez adaptor 12 112,5 mm
400 mm 400 mm PrismaSeT P szafa rozdzielcza Compact NSX630 bez wymienny bezpośredni przedni uchwyt obrotowy pionowy 3P 1 przyłącze przednie przez adaptor 12 137,5 mm
400 mm 400 mm PrismaSeT P szafa rozdzielcza Compact NSX630 bez wymienny bezpośredni przedni uchwyt obrotowy pionowy 4P 1 przyłącze przednie przez adaptor 12 137,5 mm
400 mm 400 mm PrismaSeT P szafa rozdzielcza Compact NSX630 bez wymienny mechanizm silnika pionowy 3P 1 przyłącze przednie przez adaptor 12 137,5 mm
400 mm 400 mm PrismaSeT P szafa rozdzielcza Compact NSX630 bez wymienny mechanizm silnika pionowy 4P 1 przyłącze przednie przez adaptor 12 137,5 mm
400 mm 400 mm PrismaSeT P szafa rozdzielcza Compact NSX400 z Stacjonarny dźwignia pionowy 3P 1 przyłącze przednie przez adaptor 14 112,5 mm
400 mm 400 mm PrismaSeT P szafa rozdzielcza Compact NSX400 z Stacjonarny dźwignia pionowy 4P 1 przyłącze przednie przez adaptor 14 112,5 mm
400 mm 400 mm PrismaSeT P szafa rozdzielcza Compact NSX400 z wymienny dźwignia pionowy 3P 1 przyłącze przednie przez adaptor 14 112,5 mm
400 mm 400 mm PrismaSeT P szafa rozdzielcza Compact NSX400 z wymienny dźwignia pionowy 4P 1 przyłącze przednie przez adaptor 14 112,5 mm
400 mm 400 mm PrismaSeT P szafa rozdzielcza Compact NSX630 z Stacjonarny dźwignia pionowy 3P 1 przyłącze przednie przez adaptor 14 112,5 mm
400 mm 400 mm PrismaSeT P szafa rozdzielcza Compact NSX630 z Stacjonarny dźwignia pionowy 4P 1 przyłącze przednie przez adaptor 14 112,5 mm
400 mm 400 mm PrismaSeT P szafa rozdzielcza Compact NSX630 z wymienny dźwignia pionowy 3P 1 przyłącze przednie przez adaptor 14 112,5 mm
400 mm 400 mm PrismaSeT P szafa rozdzielcza Compact NSX630 z wymienny dźwignia pionowy 4P 1 przyłącze przednie przez adaptor 14 112,5 mm

Jednostka opakowania

Typ jednostki opakowania 1	PCE
Ilość jednostek opakowania 1	1
Waga dla opakowania 1	2,808 kg
Wysokość dla opakowania 1	4 cm
Szerokość dla opakowania 1	30 cm
Długość dla opakowania 1	37,5 cm
Typ jednostki dla opakowania zbiorczego 2	S04
Ilość dla opakowania zbiorczego 2	4
Waga dla opakowania zbiorczego 2	12,075 kg
Wysokość dla opakowania zbiorczego 2	30 cm
Szerokość dla opakowania zbiorczego 2	40 cm
Długość dla opakowania zbiorczego 2	60 cm

Typ jednostki dla opkowania zbiorczego 3	P12
Ilośc jednostek dla opakowania zbiorczego 3	48
Waga dla opakowania zbiorczego 3	156,5 kg
Wysokość dla opakowania zbiorczego 3	103 cm
Szerokość dla opakowania zbiorczego 3	80 cm
Długość dla opakowania zbiorczego 3	120 cm

Oferta zrównoważonego rozwoju

Stan trwałej oferty	Produkt Green Premium
Rozporządzenie REACh	Deklaracja REACh
Europejska dyrektywa RoHS	Zgodność z pro-active (produkt poza zakresem obowiązywania dyrektywy UE RoHS) Europejska deklaracja RoHS
Bez toksycznych metali ciężkich	Tak
Bez rtęci	Tak
Informacje na temat zwolnienia z RoHS	Tak
Norma RoHS Chiny	Dyrektywa RoHS Chiny Pro-aktywna dyrektywa RoHS Chiny (poza zakresem prawnym RoHS Chiny)
Ujawnienie informacji o wpływie na środowisko	Środowiskowy profil produktu
Bez PVC	Tak
Zawiera halogeny	Elementy produktu z tworzyw sztucznych bez zawartości halogenów

Warunki gwarancji

Gwarancja	18 miesięcy

Arkusz danych produktu LVS03487

Ilustracja techniczna

Wymiary

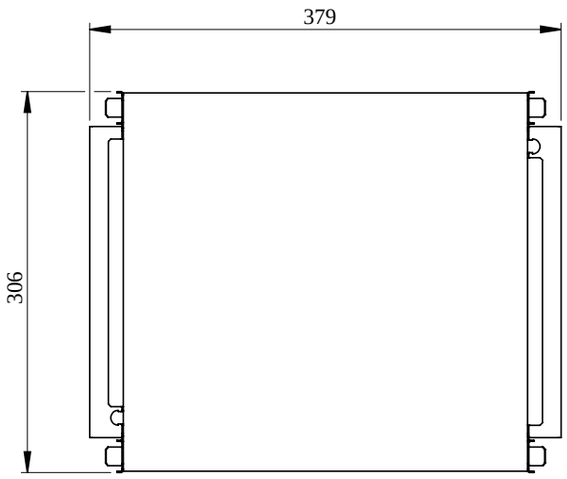

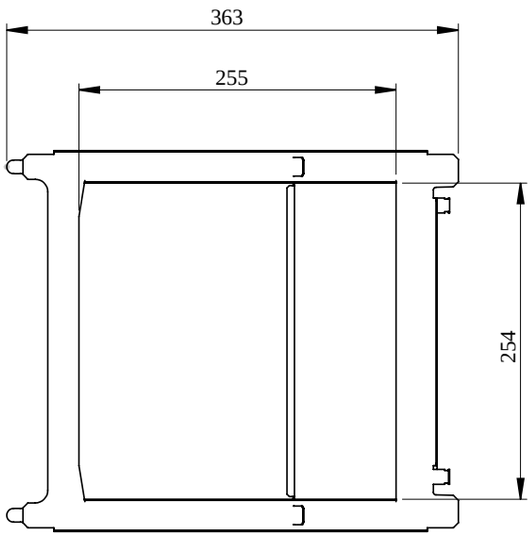

- All dimensions are approximate and are in mm.
- Also see technical documentation.