Arkusz danych produktu

Specyfikacje

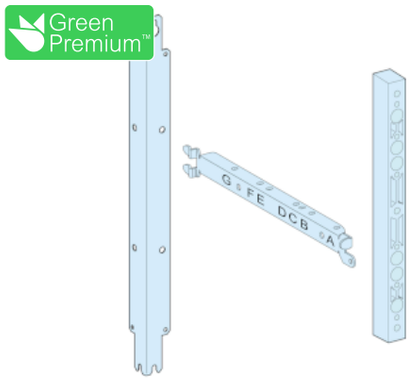

Rozdzielnice PrismaSet, płyta montażowa do aparatu ISFL630 185 mm między środkami 650mm

LVS03546

Parametry podstawowe

Gama produktów	PrismaSeT
Gama produktów	PrismaSeT P
Typ produktu lub komponentu	Płytka montażowa
Kategoria akcesoriów / części oddzielnych	Akcesoria instalacyjne
Zgodność gamy	PrismaSeT PrismaSeT P cubicle
Installation description	Szafa rozdzielcza - width 650 mm głębokość 400 mm
Opis płyty montażowej	Szynoprzewód
Dopasowanie do urządzeń	Fupact: Stacjonarny ISFL160 - sterowanie: uchwyt podstawy bezpiecznika - pionowy instalacja Fupact: Stacjonarny ISFL250...630 - sterowanie: uchwyt podstawy bezpiecznika - pionowy instalacja
Opis biegunów	10 3P: Stacjonarny ISFL160 pionowy instalacja 5 3P: Stacjonarny ISFL250...630 pionowy instalacja
Liczba modułów pionowych [50 mm]	24 moduł(y): ISFL160, przyłącze tylne przez szyny w 650 mm Szerokiszafa rozdzielcza 24 moduł(y): ISFL250...630, przyłącze tylne przez szyny w 650 mm Szerokiszafa rozdzielcza
Normy	IEC 61439-2
Certyfikaty produktu	ASTA

Parametry uzupełniające

Materiał	Blacha stalowa
Pokrycie ochronne	Elektroforeza i termoutwardzalny proszek na bazie poliestru i zywicy epoksydowej
Wykończenie powierzchni	Matowy Z teksturą
Kolor	Biały (RAL 9003)
Szerokość	70 mm
Wysokość	625 mm
Głębokość	365 mm
Masa produktu	5,06 kg
Functional unit	650 mm 400 mm PrismaSeT P szafa rozdzielcza Fupact ISFL160 Stacjonarny uchwyt podstawy bezpiecznika pionowy 3P 10 przyłącze tylne przez szyny 24 512,5 mm 650 mm 400 mm PrismaSeT P szafa rozdzielcza Fupact ISFL250...630 Stacjonarny uchwyt podstawy bezpiecznika pionowy 3P 5 przyłącze tylne przez szyny 24 512,5 mm

Jednostka opakowania

Typ jednostki opakowania 1	PCE

Wyłączenie odpowiedzialności: Niniejsza dokumentacja nie pełni funkcji zastępczej i nie powinna być wykorzystywana do określenia niezawodności lub przydatności opisanych w niej produktów do konkretnych zastosowań użytkownika

Ilość jednostek opakowania 1	1
Waga dla opakowania 1	4,883 kg
Wysokość dla opakowania 1	10 cm
Szerokość dla opakowania 1	12 cm
Długość dla opakowania 1	68 cm
Typ jednostki dla opakowania zbiorczego 2	P12
Ilość dla opakowania zbiorczego 2	54
Waga dla opakowania zbiorczego 2	275,0 kg
Wysokość dla opakowania zbiorczego 2	69 cm
Szerokość dla opakowania zbiorczego 2	80 cm
Długość dla opakowania zbiorczego 2	120 cm

Oferta zrównoważonego rozwoju

Stan trwałej oferty	Produkt Green Premium
Rozporządzenie REACh	Deklaracja REACh
Europejska dyrektywa RoHS	Zgodność z pro-active (produkt poza zakresem obowiązywania dyrektywy UE RoHS) Europejska deklaracja RoHS
Bez rtęci	Tak
Informacje na temat zwolnienia z RoHS	Tak
Norma RoHS Chiny	Dyrektywa RoHS Chiny Produkt nie podlega dyrektywie RoHS Chiny. Deklaracja dot. substancji dostępna w celach informacyjnych.
Ujawnienie informacji o wpływie na środowisko	Środowiskowy profil produktu
Bez PVC	Tak
Zawiera halogeny	Elementy produktu z tworzyw sztucznych bez zawartości halogenów

Warunki gwarancji

Gwarancja	18 miesięcy

Arkusz danych produktu LVS03546

Ilustracja techniczna

Wymiary

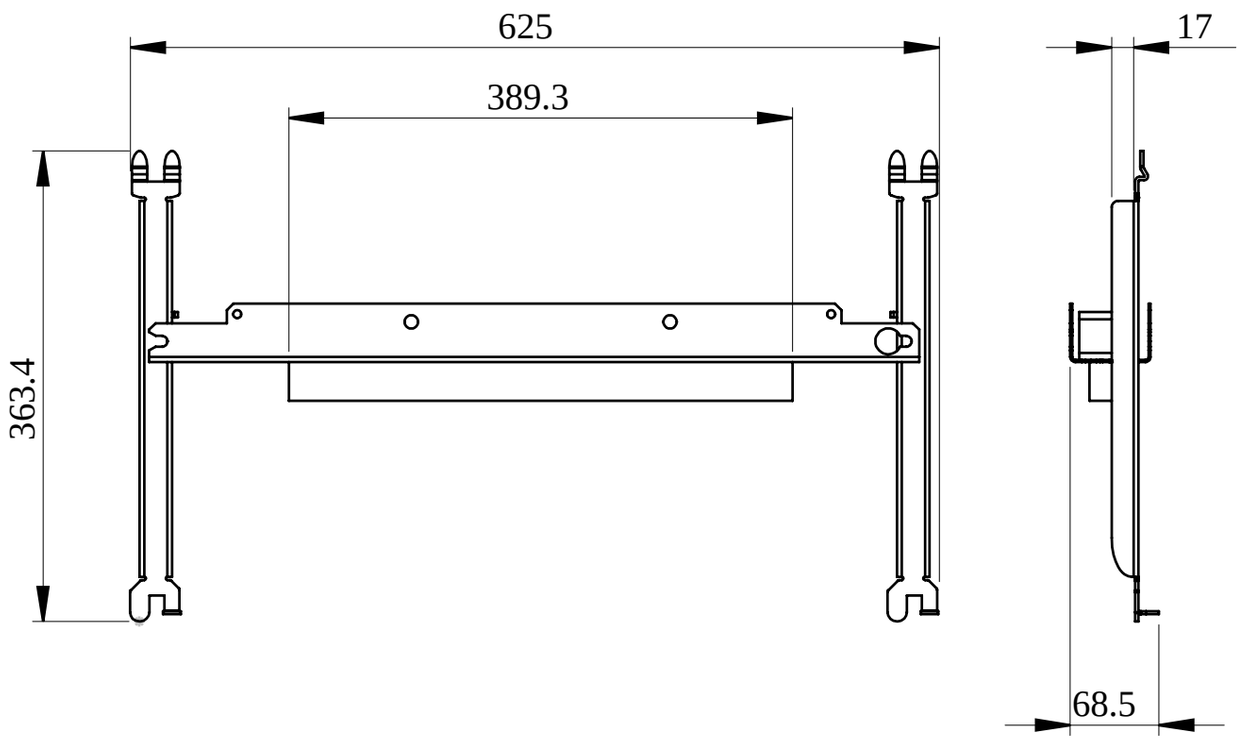

- All dimensions are approximate and are in mm.
- Also see technical documentation.