Arkusz danych produktu

Specyfikacje

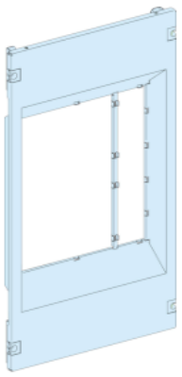

Rozdzielnice PrismaSet, płyta czołowa do wysuwnego NS1600-NT 400mm 3P

LVS03699

Parametry podstawowe

Gama produktów	PrismaSeT
Gama produktów	PrismaSeT P
Typ produktu lub komponentu	Płyta czołowa
Kategoria akcesoriów / części oddzielnych	Akcesoria instalacyjne
Zgodność gamy	PrismaSeT PrismaSeT P cubicle
Rodzaj płyty czołowej	Wycięcie
Dopasowanie do urządzeń	Compact: wydłużać NS1250 - sterowanie: dźwignia - pionowy instalacja Compact: wydłużać NS1250 - sterowanie: bezpośredni przedni uchwyt obrotowy - pionowy instalacja Compact: wydłużać NS1250 - sterowanie: mechanizm silnika - pionowy instalacja Compact: wydłużać NS1600 - sterowanie: dźwignia - pionowy instalacja Compact: wydłużać NS1600 - sterowanie: bezpośredni przedni uchwyt obrotowy - pionowy instalacja Compact: wydłużać NS1600 - sterowanie: mechanizm silnika - pionowy instalacja Compact: wydłużać NS630b...1000 - sterowanie: dźwignia - pionowy instalacja Compact: wydłużać NS630b...1000 - sterowanie: bezpośredni przedni uchwyt obrotowy - pionowy instalacja Compact: wydłużać NS630b...1000 - sterowanie: mechanizm silnika - pionowy instalacja Masterpact: wydłużać NT06...10 - sterowanie: dźwignia - pionowy instalacja Masterpact: wydłużać NT12 - sterowanie: dźwignia - pionowy instalacja Masterpact: wydłużać NT16 - sterowanie: dźwignia - pionowy instalacja
Opis biegunów	1 3P: płyta montażowa podpora: NS1250 pionowy instalacja 1 3P: płyta montażowa podpora: NS1600 pionowy instalacja 1 3P: płyta montażowa podpora: NS630b...1000 pionowy instalacja 1 3P: płyta montażowa podpora: NT06...10 pionowy instalacja 1 3P: płyta montażowa podpora: NT12 pionowy instalacja 1 3P: płyta montażowa podpora: NT16 pionowy instalacja
Położenie pracy	Poziomy

Parametry uzupełniające

Opis obudowy/szafy rozdzielczej	Kanał obudowy - width 400 mm głębokość 400 mm
Pozycja łącza	Łącze bezpośrednie Połączenie przednie
Liczba modułów pionowych (50 mm)	10
Normy	IEC 61439-1 IEC 61439-2
Certyfikaty produktu	ASTA
Materiał	Stal
Wykończenie powierzchni	Matowy Z teksturą

Wyłączenie odpowiedzialności: Niniejsza dokumentacja nie pełni funkcji zastępczej i nie powinna być wykorzystywana do określenia niezawodności lub przydatności opisanych w niej produktów do konkretnych zastosowań użytkownika

Pokrycie ochronne	Elektroforeza i termoutwardzalny proszek na bazie poliestru i zywicy epoksydowej
Kolor	Biały (RAL 9003)
Wysokość	554 mm
Szerokość	321 mm
Masa produktu	2,04 kg
Ilość sztuk w zestawie	1 sztuka
Functional unit	400 mm 400 mm PrismaSeT P szafa rozdzielcza Compact NS1250 wydłużać dźwignia pionowy 3P 1 bezpośredni 36 400 mm 400 mm PrismaSeT P szafa rozdzielcza Compact NS1250 wydłużać bezpośredni przedni uchwyt obrotowy pionowy 3P 1 bezpośredni 36 400 mm 400 mm PrismaSeT P szafa rozdzielcza Compact NS1250 wydłużać mechanizm silnika pionowy 3P 1 bezpośredni 36 400 mm 400 mm PrismaSeT P szafa rozdzielcza Compact NS1600 wydłużać dźwignia pionowy 3P 1 bezpośredni 36 400 mm 400 mm PrismaSeT P szafa rozdzielcza Compact NS1600 wydłużać bezpośredni przedni uchwyt obrotowy pionowy 3P 1 bezpośredni 36 400 mm 400 mm PrismaSeT P szafa rozdzielcza Compact NS1600 wydłużać mechanizm silnika pionowy 3P 1 bezpośredni 36 400 mm 400 mm PrismaSeT P szafa rozdzielcza Compact NS630b...1000 wydłużać dźwignia pionowy 3P 1 bezpośredni 36 400 mm 400 mm PrismaSeT P szafa rozdzielcza Compact NS630b...1000 wydłużać bezpośredni przedni uchwyt obrotowy pionowy 3P 1 bezpośredni 36 400 mm 400 mm PrismaSeT P szafa rozdzielcza Compact NS630b...1000 wydłużać mechanizm silnika pionowy 3P 1 bezpośredni 36 400 mm 400 mm PrismaSeT P szafa rozdzielcza Masterpact NT06...10 wydłużać dźwignia pionowy 3P 1 przyłącze przednie przez adaptor 36 400 mm 400 mm PrismaSeT P szafa rozdzielcza Masterpact NT12 wydłużać dźwignia pionowy 3P 1 przyłącze przednie przez adaptor 36 400 mm 400 mm PrismaSeT P szafa rozdzielcza Masterpact NT16 wydłużać dźwignia pionowy 3P 1 przyłącze przednie przez adaptor 36

Jednostka opakowania

Typ jednostki opakowania 1	PCE
Ilość jednostek opakowania 1	1
Waga dla opakowania 1	1,973 kg
Wysokość dla opakowania 1	5,3 cm
Szerokość dla opakowania 1	32,5 cm
Długość dla opakowania 1	56,6 cm
Typ jednostki dla opakowania zbiorczego 2	S04
Ilość dla opakowania zbiorczego 2	5
Waga dla opakowania zbiorczego 2	10,795 kg
Wysokość dla opakowania zbiorczego 2	30 cm
Szerokość dla opakowania zbiorczego 2	40 cm
Długość dla opakowania zbiorczego 2	60 cm
Wysokość dla opakowania zbiorczego 3	30 cm

Oferta zrównoważonego rozwoju

Stan trwałej oferty	Produkt Green Premium
Rozporządzenie REACh	Deklaracja REACh
Bez SVHC REACh	Tak
Europejska dyrektywa RoHS	Zgodność z pro-active (produkt poza zakresem obowiązywania dyrektywy UE RoHS) Europejska deklaracja RoHS

Bez toksycznych metali ciężkich	Tak
Bez rtęci	Tak
Informacje na temat zwolnienia z RoHS	Tak
Norma RoHS Chiny	Dyrektywa RoHS Chiny Pro-aktywna dyrektywa RoHS Chiny (poza zakresem prawnym RoHS Chiny)
Ujawnienie informacji o wpływie na środowisko	Środowiskowy profil produktu

Warunki gwarancji

Gwarancja	18 miesięcy

Arkusz danych produktu LVS03699

Ilustracja techniczna

Wymiary

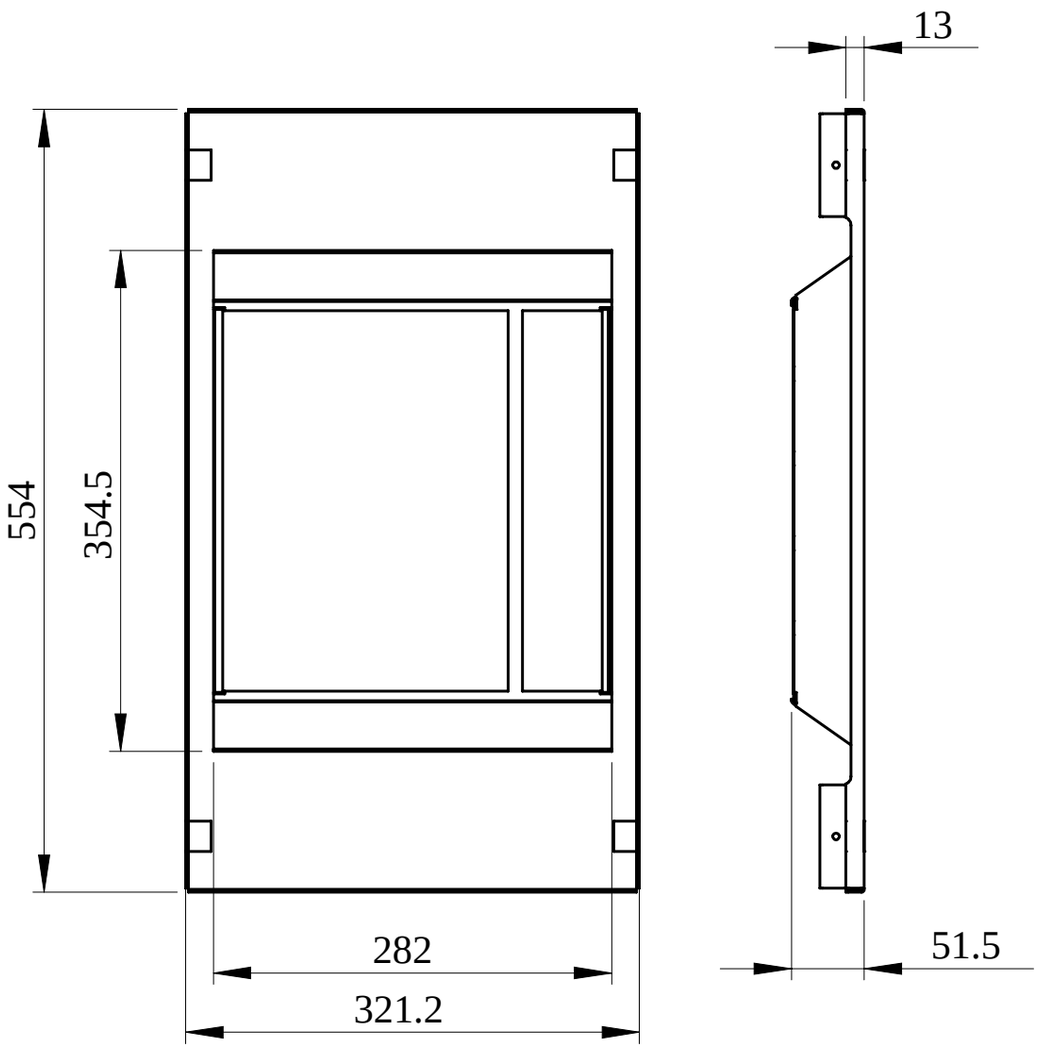

- All dimensions are approximate and are in mm.
- Also see technical documentation.