Arkusz danych produktu

Specyfikacje

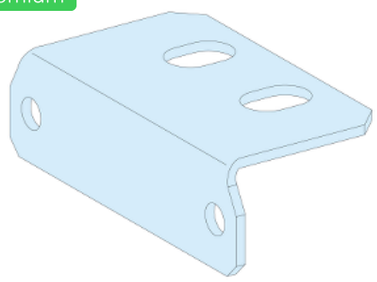

Rozdzielnice PrismaSet, wsporniki poziome PE 2 sztuk

LVS04667

Parametry podstawowe

Gama produktów	Linergy
Gama produktów	Linergy
Typ produktu lub komponentu	Podpora PE
Nazwa produktu	Linergy TB
Zgodność gamy	Linergy Linergy TB blok zacisków PrismaSeT PrismaSeT P obudowa

Parametry uzupełniające

Akcesoria do rozdziału	Linergy BS pionowy szynoprzewód
Installation description	Szafa rozdzielcza
Ilość sztuk w zestawie	Zestaw 2 szt.
Masa produktu	0,14 kg

Środowisko pracy

Normy	IEC 61439-1 IEC 61439-2
Certyfikaty produktu	ASTA

Jednostka opakowania

Typ jednostki opakowania 1	PCE
Ilość jednostek opakowania 1	1
Waga dla opakowania 1	137,0 g
Wysokość dla opakowania 1	2,3 cm
Szerokość dla opakowania 1	4,1 cm
Długość dla opakowania 1	7,6 cm
Typ jednostki dla opakowania zbiorczego 2	S02
Ilość dla opakowania zbiorczego 2	20
Waga dla opakowania zbiorczego 2	2,977 kg
Wysokość dla opakowania zbiorczego 2	15 cm

Wyłączenie odpowiedzialności: Niniejsza dokumentacja nie pełni funkcji zastępczej i nie powinna być wykorzystywana do określenia niezawodności lub przydatności opisanych w niej produktów do konkretnych zastosowań użytkownika

Szerokość dla opakowania zbiorczego 2	30 cm
Długość dla opakowania zbiorczego 2	40 cm
Typ jednostki dla opkowania zbiorczego 3	P12
Ilośc jednostek dla opakowania zbiorczego 3	320
Waga dla opakowania zbiorczego 3	60,5 kg
Wysokość dla opakowania zbiorczego 3	42 cm
Szerokość dla opakowania zbiorczego 3	80 cm
Długość dla opakowania zbiorczego 3	120 cm

Oferta zrównoważonego rozwoju

Stan trwałej oferty	Produkt Green Premium
Rozporządzenie REACh	Deklaracja REACh
Bez SVHC REACh	Tak
Europejska dyrektywa RoHS	Zgodność z pro-active (produkt poza zakresem obowiązywania dyrektywy UE RoHS) Europejska deklaracja RoHS
Bez toksycznych metali ciężkich	Tak
Bez rtęci	Tak
Informacje na temat zwolnienia z RoHS	Tak
Norma RoHS Chiny	Dyrektywa RoHS Chiny Pro-aktywna dyrektywa RoHS Chiny (poza zakresem prawnym RoHS Chiny)
Ujawnienie informacji o wpływie na środowisko	Środowiskowy profil produktu
Bez PVC	Tak
Zawiera halogeny	Elementy produktu z tworzyw sztucznych bez zawartości halogenów

Warunki gwarancji

Gwarancja	18 miesięcy

Arkusz danych produktu LVS04667

Ilustracja techniczna

Wymiary

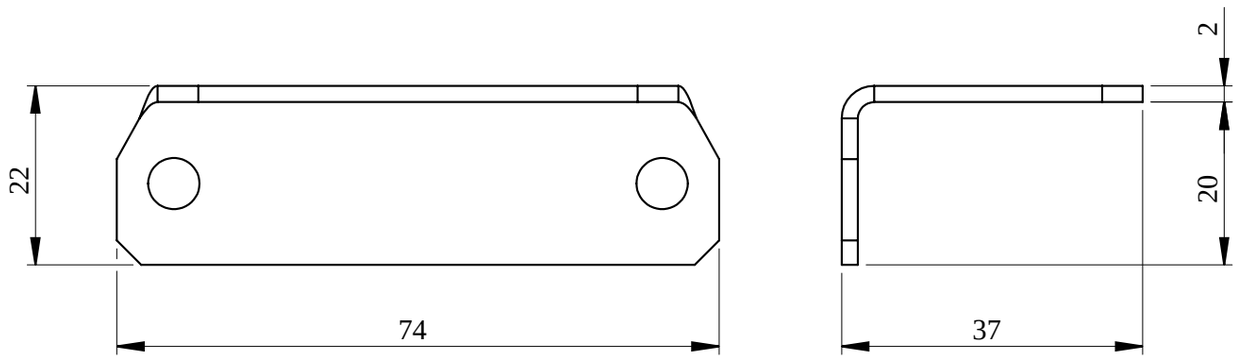

- All dimensions are approximate and are in mm.
- Also see technical documentation.