Arkusz danych produktu

Specyfikacje

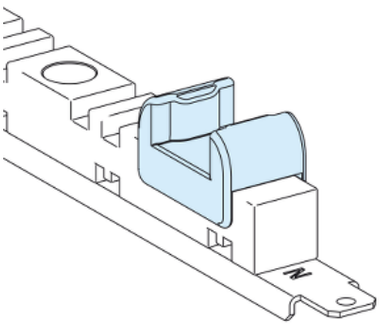

Rozdzielnice PrismaSet, ograniczniki do wspornika dolnego szyny Linergy LGYE/BS 1600A 300mm

LVS04658

Parametry podstawowe

Gama produktów	Linergy
Gama produktów	Linergy LGYE
Typ produktu lub komponentu	Wedge
Kategoria akcesoriów / części oddzielnych	Akcesoria szyny zbiorczej
Zgodność gamy	PrismaSeT PrismaSeT P obudowa Prisma P Linergy Linergy LGYE szyna zbiorcza
Przeznaczenie urządzenia	Szyna

Parametry uzupełniające

Akcesoria do rozdziału	Szynoprzewód pionowy
Znamionowy prąd łączeniowy [Ie]	1600 A
Ilość sztuk w zestawie	Zestaw 12 szt.
Wysokość	150 mm
Szerokość	170 mm
Głębokość	40 mm
Masa produktu	0,24 kg

Jednostka opakowania

Typ jednostki opakowania 1	PCE
Ilość jednostek opakowania 1	1
Waga dla opakowania 1	234,0 g
Wysokość dla opakowania 1	6 cm
Szerokość dla opakowania 1	10,3 cm
Długość dla opakowania 1	17 cm
Typ jednostki dla opakowania zbiorczego 2	S03
Ilość dla opakowania zbiorczego 2	10
Waga dla opakowania zbiorczego 2	2,757 kg

Wyłączenie odpowiedzialności: Niniejsza dokumentacja nie pełni funkcji zastępczej i nie powinna być wykorzystywana do określenia niezawodności lub przydatności opisanych w niej produktów do konkretnych zastosowań użytkownika

Wysokość dla opakowania zbiorczego 2	30 cm
Szerokość dla opakowania zbiorczego 2	30 cm
Długość dla opakowania zbiorczego 2	40 cm

Oferta zrównoważonego rozwoju

Rozporządzenie REACh	Deklaracja REACh
Bez SVHC REACh	Tak
Europejska dyrektywa RoHS	Zgodność z pro-active (produkt poza zakresem obowiązywania dyrektywy UE RoHS) Europejska deklaracja RoHS
Bez toksycznych metali ciężkich	Tak
Bez rtęci	Tak
Informacje na temat zwolnienia z RoHS	Tak
Norma RoHS Chiny	Dyrektywa RoHS Chiny Pro-aktywna dyrektywa RoHS Chiny (poza zakresem prawnym RoHS Chiny)
Bez PVC	Tak
Zawiera halogeny	Elementy produktu z tworzyw sztucznych bez zawartości halogenów

Warunki gwarancji

Gwarancja	18 miesięcy

Arkusz danych produktu LVS04658

Ilustracja techniczna

Wymiary

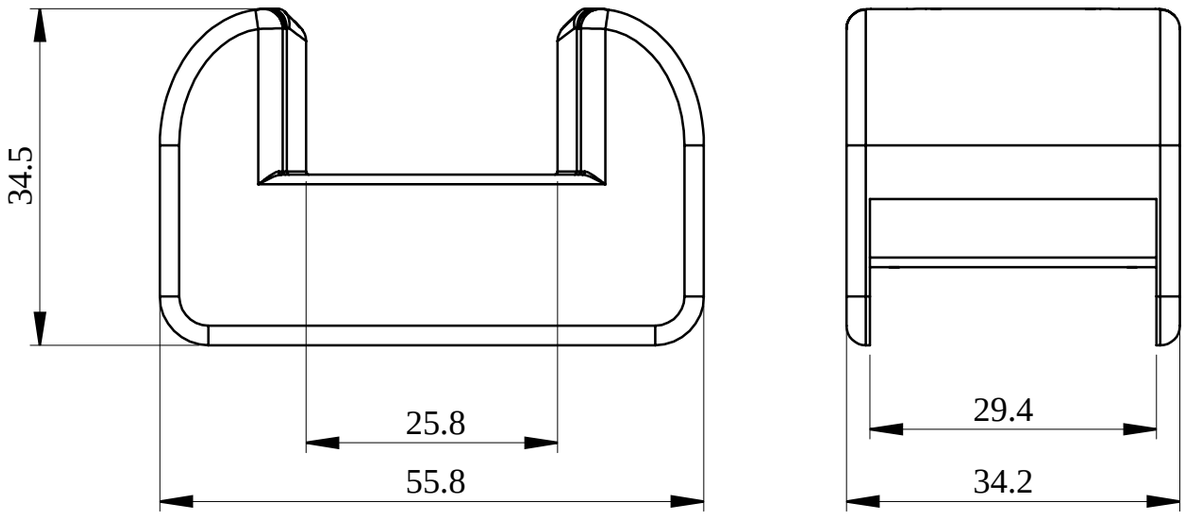

- All dimensions are approximate and are in mm.
- Also see technical documentation.