# Arkusz danych produktu

Specyfikacje

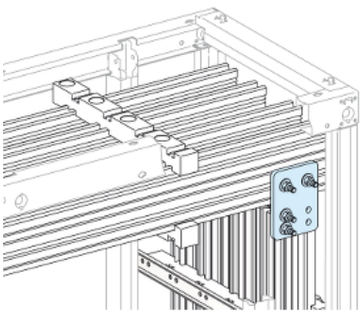

## Rozdzielnice PrismaSet, łącznk szyn Linergy EV pion_poziom 2500A krótki

LVS04604

## Parametry podstawowe

| | |
|---|---|
| **Gama produktów** | Linergy |
| **Gama produktów** | Linergy |
| **Typ produktu lub komponentu** | Łącze |
| **Nazwa produktu** | Linergy LGYE |
| **Product name** | PrismaSeT PrismaSeT P obudowa<br>Linergy Linergy LGYE szyna zbiorcza |
| **Osprzęt dostarczany w dostawie** | Elementy mocujące<br>Ramka mocująca |
| **Normy** | IEC 61439-2, obudowa wewnętrzna<br>IEC 61439-1, obudowa wewnętrzna |
| **Certyfikaty produktu** | ASTA |

## Parametry uzupełniające

| | |
|---|---|
| **Akcesoria do rozdziału** | szynoprzewód Linergy |
| **Dopasowanie do urządzeń** | Łącze: szynoprzewód pionowy instalacja - spód połączenie |
| **Znamionowy prąd łączeniowy [Ie]** | 2500 A |
| **Wysokość** | 140 mm |
| **Szerokość** | 130 mm |
| **Głębokość** | 4 mm |
| **Masa produktu** | 1,2 kg |
| **Ilość sztuk w zestawie** | 1 sztuka |

## Jednostka opakowania

| | |
|---|---|
| **Typ jednostki opakowania 1** | PCE |
| **Ilość jednostek opakowania 1** | 1 |
| **Waga dla opakowania 1** | 1,235 kg |
| **Wysokość dla opakowania 1** | 3 cm |
| **Szerokość dla opakowania 1** | 11 cm |
| **Długość dla opakowania 1** | 13 cm |
| **Typ jednostki dla opakowania zbiorczego 2** | P12 |

Wyłączenie odpowiedzialności: Niniejsza dokumentacja nie pełni funkcji zastępczej i nie powinna być wykorzystywana do określenia niezawodności lub przydatności opisanych w niej produktów do konkretnych zastosowań użytkownika

| | |
|---|---|
| **Ilość dla opakowania zbiorczego 2** | 64 |
| **Waga dla opakowania zbiorczego 2** | 92,928 kg |
| **Wysokość dla opakowania zbiorczego 2** | 27 cm |
| **Szerokość dla opakowania zbiorczego 2** | 80 cm |
| **Długość dla opakowania zbiorczego 2** | 120 cm |
| **Typ jednostki dla opkowania zbiorczego 3** | S02 |
| **Ilośc jednostek dla opakowania zbiorczego 3** | 8 |
| **Waga dla opakowania zbiorczego 3** | 10,116 kg |
| **Wysokość dla opakowania zbiorczego 3** | 15 cm |
| **Szerokość dla opakowania zbiorczego 3** | 30 cm |
| **Długość dla opakowania zbiorczego 3** | 40 cm |

## Oferta zrównoważonego rozwoju

| | |
|---|---|
| **Rozporządzenie REACh** | Deklaracja REACh |
| **Bez SVHC REACh** | Tak |
| **Europejska dyrektywa RoHS** | Zgodny<br>Europejska deklaracja RoHS |
| **Bez toksycznych metali ciężkich** | Tak |
| **Bez rtęci** | Tak |
| **Informacje na temat zwolnienia z RoHS** | Tak |
| **Norma RoHS Chiny** | Dyrektywa RoHS Chiny<br>Pro-aktywna dyrektywa RoHS Chiny (poza zakresem prawnym RoHS Chiny) |
| **WEEE** | Produkt należy zutylizować zgodnie z obowiązującymi na terenie Unii Europejskiej przepisami dotyczącymi odpadów i nie może on zostać wyrzucony wraz ze zwykłymi odpadami. |
| **Bez PVC** | Tak |

## Warunki gwarancji

| | |
|---|---|
| **Gwarancja** | 18 miesięcy |

# Arkusz danych produktu LVS04604

Ilustracja techniczna

## Wymiary

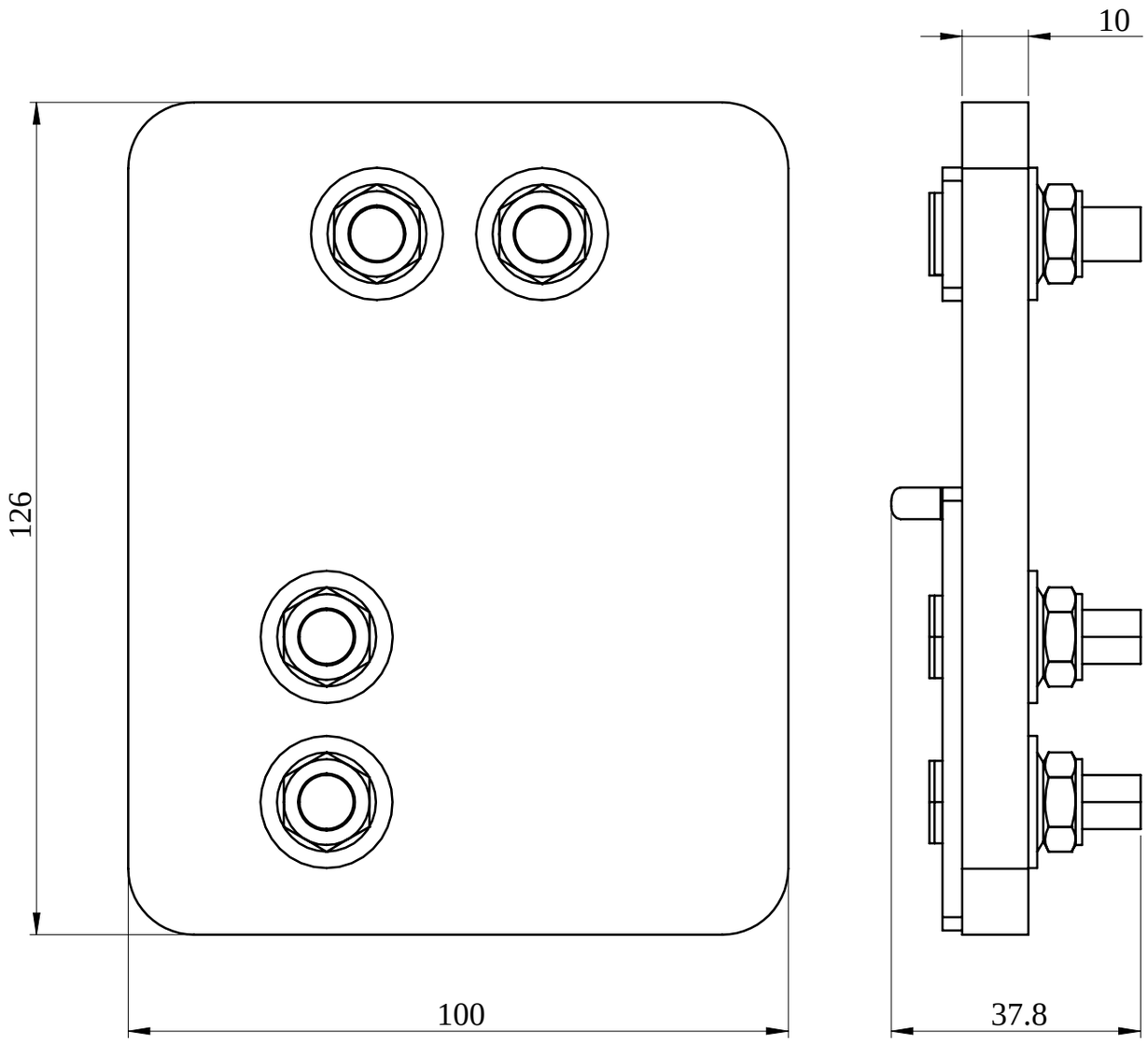


- All dimensions are approximate and are in mm.
- Also see technical documentation.