Arkusz danych produktu

Specyfikacje



Rozdzielnice PrismaSet, akcesoria instalacyjne, P/G obejmy kablowe 12 szt.

LVS04239

Parametry podstawowe

Gama produktów	PrismaSeT
Gama produktów	PrismaSeT G PrismaSeT P
Typ produktu lub komponentu	Opaski kablowe
Kategoria akcesoriów / części oddzielnych	Akcesoria do okablowania
Zgodność gamy	PrismaSeT PrismaSeT P cubicle PrismaSeT PrismaSeT G obudowa PrismaSeT Pack 160 cubicle PrismaSeT NG125 obudowa PrismaSeT P obudowa

Parametry uzupełniające

Miejsce montażu	Poziomy
Installation description	Obudowa Pack Szafa rozdzielcza Obudowa strojąca na podłodze Obudowa montowana na ścianie
Ilość sztuk w zestawie	Zestaw 12 szt.
Masa produktu	0,3 kg
Materiał	Plastik
Kolor	Biały (RAL 9001)

Jednostka opakowania

Typ jednostki opakowania 1	PCE
Ilość jednostek opakowania 1	1
Waga dla opakowania 1	298,0 g
Wysokość dla opakowania 1	5,3 cm
Szerokość dla opakowania 1	9,5 cm
Długość dla opakowania 1	29,5 cm
Typ jednostki dla opakowania zbiorczego 2	S04
Ilość dla opakowania zbiorczego 2	30
Waga dla opakowania zbiorczego 2	9,549 kg

Wyłączenie odpowiedzialności: Niniejsza dokumentacja nie pełni funkcji zastępczej i nie powinna być wykorzystywana do określenia niezawodności lub przydatności opisanych w niej produktów do konkretnych zastosowań użytkownika

Wysokość dla opakowania zbiorczego 2	30 cm
Szerokość dla opakowania zbiorczego 2	40 cm
Długość dla opakowania zbiorczego 2	60 cm
Typ jednostki dla opkowania zbiorczego 3	P12
Ilośc jednostek dla opakowania zbiorczego 3	360
Waga dla opakowania zbiorczego 3	128,0 kg
Wysokość dla opakowania zbiorczego 3	101 cm
Szerokość dla opakowania zbiorczego 3	80 cm
Długość dla opakowania zbiorczego 3	120 cm

Oferta zrównoważonego rozwoju

Stan trwałej oferty	Produkt Green Premium
Rozporządzenie REACh	Deklaracja REACh
Bez SVHC REACh	Tak
Europejska dyrektywa RoHS	Zgodność z pro-active (produkt poza zakresem obowiązywania dyrektywy UE RoHS) Europejska deklaracja RoHS
Bez toksycznych metali ciężkich	Tak
Bez rtęci	Tak
Informacje na temat zwolnienia z RoHS	Tak
Norma RoHS Chiny	Dyrektywa RoHS Chiny Pro-aktywna dyrektywa RoHS Chiny (poza zakresem prawnym RoHS Chiny)
Ujawnienie informacji o wpływie na środowisko	Środowiskowy profil produktu
Bez PVC	Tak
Zawiera halogeny	Elementy produktu z tworzyw sztucznych bez zawartości halogenów

Warunki gwarancji

Gwarancja	18 miesięcy

Arkusz danych produktu LVS04239

Ilustracja techniczna

Wymiary

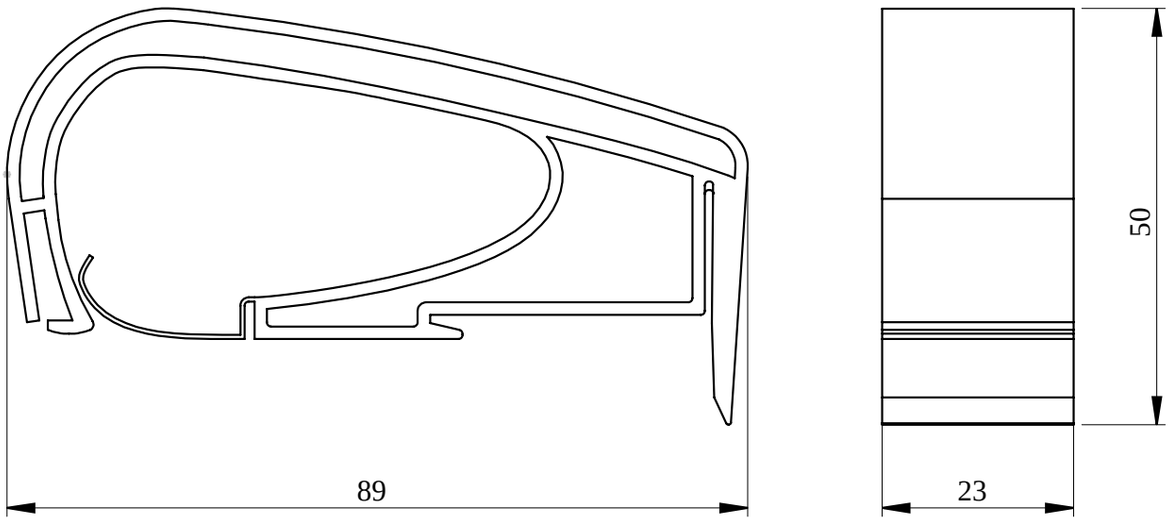

- All dimensions are approximate and are in mm.
- Also see technical documentation.