KGJ...H30 Korytko

1,0 Grubość blachy: 1,0 mm

Informacje

Zastosowanie
Prowadzenie trasy kablowej

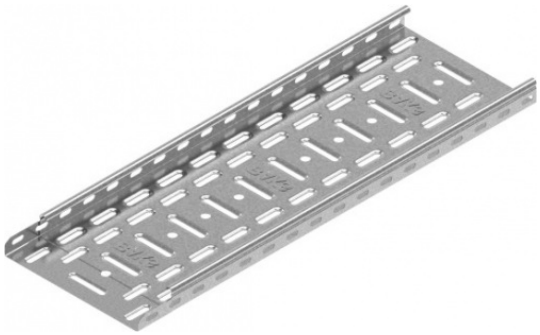

Materiał
S - stal cynkowana met. Sendzimira PN-EN 10346:2015-09,
Na zamówienie:
F - stal cynkowana metodą zanurzeniową PN-EN ISO 1461:2011,
L- laklierownaie w standardowej palecie RAL

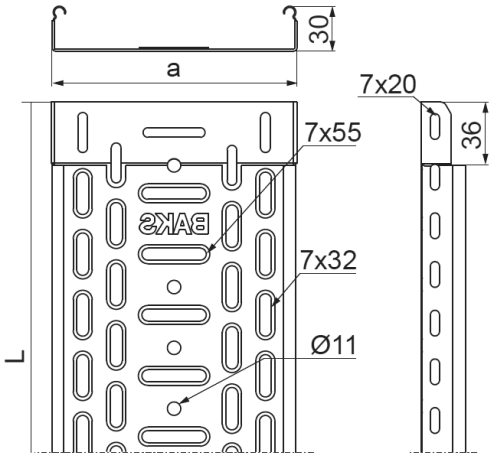

Dodatkowe informacje
- system bezłącznikowy - łączenie koryt poprzez wsuwanie jednego w drugie i skręcenie śrubami
SGKM6x12 lub SGM6x12
- głębokie przetłoczenia otworów w dnie koryta od szer. 100 mm podwyższają jego wytrzymałość
- gęsta perforacja z przetłoczeniami zapewnia znakomitą wymianę ciepła i jest tak zaprojektowana,
by umożliwić montaż korytka na wsporniku firmy BAKS w dowolnym miejscu
- otwory Ø11 w dnie umożliwiają podwieszanie na pręcie gwintowanym koryt do szerokości 100 mm
- w przypadku zastosowania zamiennika o innej wysokości, wszystkie elementy systemu muszą nadążać
za tym parametrem,



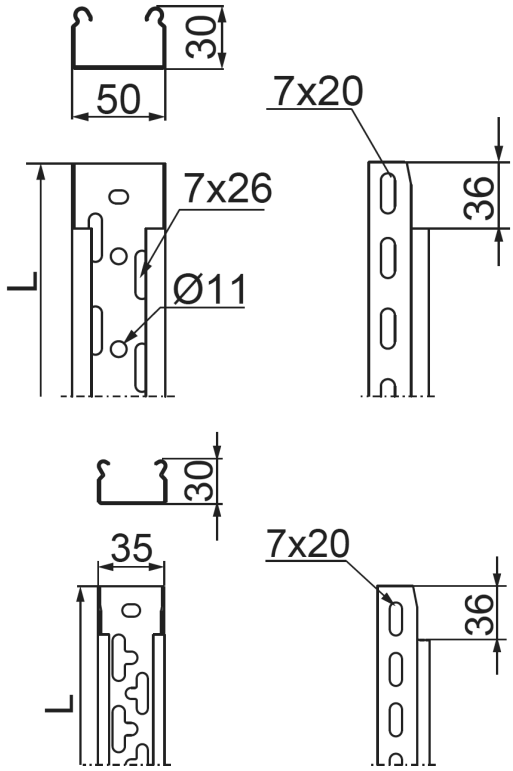

Wersje

Symbol	Numer katalogowy	Długość L (mm)	Szerokość a (mm)	Ilość w opakowaniu (m. b.) (szt. / m. b.)	Ciężar 1mb (kg)	Przekrój użyteczny (mm^2)
KGJ35H30/3	130603	3 000	35	12 / 36	0,67	850
KGJ50H30/3	130605	3 000	50	12 / 36	0,77	1 300
KGJ100H30/3	130516	3 000	100	12 / 36	1,10	2 800

Obciążenie

