Karta danych technicznych produktu
Parametry

LVS08824
Rozdzielnice PrismaSet, osłona magistrali kablowej

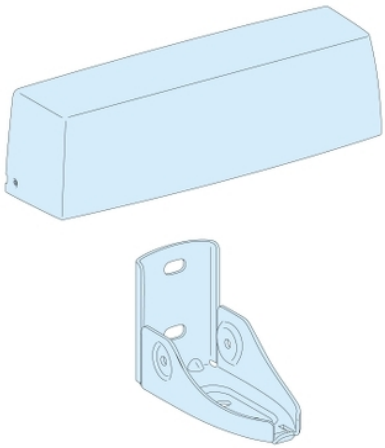

Parametry podstawowe

Gama produktów	PrismaSeT
Gama produktów	PrismaSeT G
Typ produktu lub komponentu	Rozszerzenie listwy kablowej
Kategoria akcesoriów / części oddzielnych	Wyposażenie elektroinstalacyjne
Typ akcesoriów / części oddzielnych	Koryto kablowe
Zgodność gamy	PrismaSeT PrismaSeT G obudowa

Parametry uzupełniające

Installation description	Obudowa montowana na ścianie Obudowa strojąca na podłodze
Miejsce montażu	2 z 250 x 80 mm góra lub dół obudowy
Ilość sztuk w zestawie	1 sztuka
Głębokość	180 mm
Masa produktu	1,12 kg
Materiał	Plastik
Kolor	Biały (RAL 9001)

Jednostka opakowania

Typ jednostki opakowania 1	PCE
Ilość jednostek opakowania 1	1
Waga dla opakowania 1	1,037 kg
Wysokość dla opakowania 1	15 cm
Szerokość dla opakowania 1	16 cm
Długość dla opakowania 1	63 cm
Typ jednostki dla opakowania zbiorczego 2	P12
Ilość dla opakowania zbiorczego 2	40
Waga dla opakowania zbiorczego 2	53 kg
Wysokość dla opakowania zbiorczego 2	93 cm
Szerokość dla opakowania zbiorczego 2	80 cm
Długość dla opakowania zbiorczego 2	120 cm

Oferta zrównoważonego rozwoju

Stan trwałej oferty	Produkt Green Premium
Rozporządzenie REACh	Deklaracja REACh
Bez SVHC REACh	Tak
Europejska dyrektywa RoHS	Zgodność z pro-active (produkt poza zakresem obowiązywania dyrektywy UE RoHS) Europejska deklaracja RoHS
Bez toksycznych metali ciężkich	Tak
Bez rtęci	Tak
Informacje na temat zwolnienia z RoHS	Tak

Informacje dostarczone w niniejszej dokumentacji zawierają ogólne opisy i/lub parametrów technicznych przedstawianych produktów.
Dokumentacja ta nie jest przeznaczona do spełniania roli substytucyjnej i nie może być również stosowana do określenia przydatności i niezawodności tych produktów dla konkretnych aplikacji użytkownika.
Każdy użytkownik lub integrator musi wykonać odpowiednią i pełną analizę ryzyka, ocenę a także testy produktów w odniesieniu do odpowiedniego, określonego zastosowania lub użycia.
Schneider Electric Industries SAS ani żadna z jego firm stowarzyszonych lub zależnych nie ponosi odpowiedzialności za niewłaściwe użycie przedstawionych tutaj informacji.

Norma RoHS Chiny	Dyrektywa RoHS Chiny
Ujawnienie informacji o wpływie na środowisko	Środowiskowy Profil Produktu
Bez PVC	Tak