Arkusz danych produktu

Specyfikacje

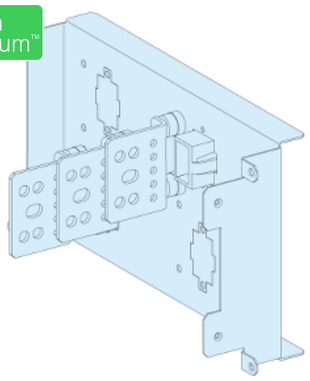

Rozdzielnice PrismaSet, połączenie transferowe 630A 3P

LVS04459

Parametry podstawowe

Gama produktów	PrismaSeT
Gama produktów	PrismaSeT P
Typ produktu lub komponentu	Złożenie transferu połączenia
Product name	PrismaSeT PrismaSeT P obudowa
Kategoria akcesoriów / części oddzielnych	Akcesoria montażowe
Normy	IEC 61439-2, obudowa wewnętrzna IEC 61439-1, obudowa wewnętrzna
Certyfikaty produktu	ASTA

Parametry uzupełniające

Akcesoria do rozdziału	montaż łącza po przeniesieniu
Opis biegunów	3P
Installation description	Szafa rozdzielcza - width 650 mm
Dopasowanie do urządzeń	Easypact: Stacjonarny CVS400 bez zabezpieczenie ziemnozwarciowe - sterowanie: dźwignia poziomy instalacja Easypact: Stacjonarny CVS630 bez zabezpieczenie ziemnozwarciowe - sterowanie: dźwignia poziomy instalacja Compact: Stacjonarny NSX400 z zabezpieczenie ziemnozwarciowe - sterowanie: dźwignia poziomy instalacja Compact: Stacjonarny NSX630 z zabezpieczenie ziemnozwarciowe - sterowanie: dźwignia poziomy instalacja Compact: wymienny NSX400 bez zabezpieczenie ziemnozwarciowe - sterowanie: dźwignia poziomy instalacja Compact: wymienny NSX630 bez zabezpieczenie ziemnozwarciowe - sterowanie: dźwignia poziomy instalacja Compact: wydłużać NSX400 bez zabezpieczenie ziemnozwarciowe - sterowanie: dźwignia poziomy instalacja Compact: wydłużać NSX630 bez zabezpieczenie ziemnozwarciowe - sterowanie: dźwignia poziomy instalacja Compact: wymienny NSX400 z zabezpieczenie ziemnozwarciowe - sterowanie: dźwignia poziomy instalacja Compact: wymienny NSX630 z zabezpieczenie ziemnozwarciowe - sterowanie: dźwignia poziomy instalacja Compact: wydłużać NSX400 z zabezpieczenie ziemnozwarciowe - sterowanie: dźwignia poziomy instalacja Compact: wydłużać NSX630 z zabezpieczenie ziemnozwarciowe - sterowanie: dźwignia poziomy instalacja Easypact: Stacjonarny CVS400 bez zabezpieczenie ziemnozwarciowe - sterowanie: bezpośredni przedni uchwyt obrotowy poziomy instalacja Easypact: Stacjonarny CVS630 bez zabezpieczenie ziemnozwarciowe - sterowanie: bezpośredni przedni uchwyt obrotowy poziomy instalacja Compact: Stacjonarny NSX400 bez zabezpieczenie ziemnozwarciowe - sterowanie: bezpośredni przedni uchwyt obrotowy poziomy instalacja Compact: Stacjonarny NSX400 bez zabezpieczenie ziemnozwarciowe - sterowanie: mechanizm silnika poziomy instalacja Compact: wymienny NSX400 bez zabezpieczenie ziemnozwarciowe - sterowanie: bezpośredni przedni uchwyt obrotowy poziomy instalacja

Wyłączenie odpowiedzialności: Niniejsza dokumentacja nie pełni funkcji zastępczej i nie powinna być wykorzystywana do określenia niezawodności lub przydatności opisanych w niej produktów do konkretnych zastosowań użytkownika

	Compact: wymienny NSX400 bez zabezpieczenie ziemnozwarciowe - sterowanie: mechanizm silnika poziomy instalacja Compact: wydłużać NSX400 bez zabezpieczenie ziemnozwarciowe - sterowanie: bezpośredni przedni uchwyt obrotowy poziomy instalacja Compact: wydłużać NSX400 bez zabezpieczenie ziemnozwarciowe - sterowanie: mechanizm silnika poziomy instalacja Compact: Stacjonarny NSX630 bez zabezpieczenie ziemnozwarciowe - sterowanie: bezpośredni przedni uchwyt obrotowy poziomy instalacja Compact: Stacjonarny NSX630 bez zabezpieczenie ziemnozwarciowe - sterowanie: mechanizm silnika poziomy instalacja Compact: wymienny NSX630 bez zabezpieczenie ziemnozwarciowe - sterowanie: bezpośredni przedni uchwyt obrotowy poziomy instalacja Compact: wymienny NSX630 bez zabezpieczenie ziemnozwarciowe - sterowanie: mechanizm silnika poziomy instalacja Compact: wydłużać NSX630 bez zabezpieczenie ziemnozwarciowe - sterowanie: bezpośredni przedni uchwyt obrotowy poziomy instalacja Compact: wydłużać NSX630 bez zabezpieczenie ziemnozwarciowe - sterowanie: mechanizm silnika poziomy instalacja Easypact: Stacjonarny CVS400 z zabezpieczenie ziemnozwarciowe - sterowanie: dźwignia poziomy instalacja Easypact: Stacjonarny CVS400 z zabezpieczenie ziemnozwarciowe - sterowanie: bezpośredni przedni uchwyt obrotowy poziomy instalacja Easypact: Stacjonarny CVS630 z zabezpieczenie ziemnozwarciowe - sterowanie: dźwignia poziomy instalacja Easypact: Stacjonarny CVS630 z zabezpieczenie ziemnozwarciowe - sterowanie: bezpośredni przedni uchwyt obrotowy poziomy instalacja Compact: Stacjonarny NSX400 z zabezpieczenie ziemnozwarciowe - sterowanie: bezpośredni przedni uchwyt obrotowy poziomy instalacja Compact: Stacjonarny NSX400 z zabezpieczenie ziemnozwarciowe - sterowanie: mechanizm silnika poziomy instalacja Compact: wymienny NSX400 z zabezpieczenie ziemnozwarciowe - sterowanie: bezpośredni przedni uchwyt obrotowy poziomy instalacja Compact: wymienny NSX400 z zabezpieczenie ziemnozwarciowe - sterowanie: mechanizm silnika poziomy instalacja Compact: wydłużać NSX400 z zabezpieczenie ziemnozwarciowe - sterowanie: bezpośredni przedni uchwyt obrotowy poziomy instalacja Compact: wydłużać NSX400 z zabezpieczenie ziemnozwarciowe - sterowanie: mechanizm silnika poziomy instalacja Compact: Stacjonarny NSX630 z zabezpieczenie ziemnozwarciowe - sterowanie: bezpośredni przedni uchwyt obrotowy poziomy instalacja Compact: Stacjonarny NSX630 z zabezpieczenie ziemnozwarciowe - sterowanie: mechanizm silnika poziomy instalacja Compact: wymienny NSX630 z zabezpieczenie ziemnozwarciowe - sterowanie: bezpośredni przedni uchwyt obrotowy poziomy instalacja Compact: wymienny NSX630 z zabezpieczenie ziemnozwarciowe - sterowanie: mechanizm silnika poziomy instalacja Compact: wydłużać NSX630 z zabezpieczenie ziemnozwarciowe - sterowanie: bezpośredni przedni uchwyt obrotowy poziomy instalacja Compact: wydłużać NSX630 z zabezpieczenie ziemnozwarciowe - sterowanie: mechanizm silnika poziomy instalacja
Znamionowy prąd łączeniowy [Ie]	630 A
Przekrój poprzeczny szyny	32 x 6 mm
Wysokość	200 mm
Szerokość	350 mm
Masa produktu	3,04 kg
Ilość sztuk w zestawie	1 sztuka
Functional unit	650 mm 400 mm PrismaSeT P szafa rozdzielcza Compact NSX400 z Stacjonarny dźwignia poziomy 3P 1 bezpośredni 4 650 mm 400 mm PrismaSeT P szafa rozdzielcza Compact NSX630 z Stacjonarny dźwignia poziomy 3P 1 bezpośredni 4 650 mm 400 mm PrismaSeT P szafa rozdzielcza Easypact CVS400 bez Stacjonarny dźwignia poziomy 3P 1 bezpośredni 4 650 mm 400 mm PrismaSeT P szafa rozdzielcza Easypact CVS400 bez Stacjonarny bezpośredni przedni uchwyt obrotowy poziomy 3P 1 bezpośredni 4 650 mm 400 mm PrismaSeT P szafa rozdzielcza Easypact CVS630 bez Stacjonarny dźwignia poziomy 3P 1 bezpośredni 4 650 mm 400 mm PrismaSeT P szafa rozdzielcza Easypact CVS630 bez Stacjonarny bezpośredni przedni uchwyt obrotowy poziomy 3P 1 bezpośredni 4 650 mm 400 mm PrismaSeT P szafa rozdzielcza Compact NSX400 bez wymienny dźwignia poziomy 3P 1 bezpośredni 3 650 mm 400 mm PrismaSeT P szafa rozdzielcza Compact NSX400 bez Stacjonarny bezpośredni przedni uchwyt obrotowy poziomy 3P 1 bezpośredni 4 650 mm 400 mm PrismaSeT P szafa rozdzielcza Compact NSX400 bez Stacjonarny mechanizm silnika poziomy 3P 1 bezpośredni 4 650 mm 400 mm PrismaSeT P szafa rozdzielcza Compact NSX400 bez wymienny bezpośredni przedni uchwyt obrotowy poziomy 3P 1 bezpośredni 4 650 mm 400 mm PrismaSeT P szafa rozdzielcza Compact NSX400 bez wymienny mechanizm silnika poziomy 3P 1 bezpośredni 4 650 mm 400 mm PrismaSeT P szafa rozdzielcza Compact NSX400 bez wydłużać dźwignia poziomy 3P 1 bezpośredni 6 650 mm 400 mm PrismaSeT P szafa rozdzielcza Compact NSX400 bez wydłużać bezpośredni przedni uchwyt obrotowy poziomy 3P 1 bezpośredni 6 650 mm 400 mm PrismaSeT P szafa rozdzielcza Compact NSX400 bez wydłużać mechanizm silnika poziomy 3P 1 bezpośredni 6

650 mm 400 mm PrismaSeT P szafa rozdzielcza Compact NSX630 bez wymienny dźwignia poziomy 3P 1 bezpośredni 3
650 mm 400 mm PrismaSeT P szafa rozdzielcza Compact NSX630 bez Stacjonarny bezpośredni przedni uchwyt obrotowy poziomy 3P 1 bezpośredni 4
650 mm 400 mm PrismaSeT P szafa rozdzielcza Compact NSX630 bez Stacjonarny mechanizm silnika poziomy 3P 1 bezpośredni 4
650 mm 400 mm PrismaSeT P szafa rozdzielcza Compact NSX630 bez wymienny bezpośredni przedni uchwyt obrotowy poziomy 3P 1 bezpośredni 4
650 mm 400 mm PrismaSeT P szafa rozdzielcza Compact NSX630 bez wymienny mechanizm silnika poziomy 3P 1 bezpośredni 4
650 mm 400 mm PrismaSeT P szafa rozdzielcza Compact NSX630 bez wydłużać dźwignia poziomy 3P 1 bezpośredni 6
650 mm 400 mm PrismaSeT P szafa rozdzielcza Compact NSX630 bez wydłużać bezpośredni przedni uchwyt obrotowy poziomy 3P 1 bezpośredni 6
650 mm 400 mm PrismaSeT P szafa rozdzielcza Compact NSX630 bez wydłużać mechanizm silnika poziomy 3P 1 bezpośredni 6
650 mm 400 mm PrismaSeT P szafa rozdzielcza Easypact CVS400 z Stacjonarny dźwignia poziomy 3P 1 bezpośredni 4
650 mm 400 mm PrismaSeT P szafa rozdzielcza Easypact CVS400 z Stacjonarny bezpośredni przedni uchwyt obrotowy poziomy 3P 1 bezpośredni 4
650 mm 400 mm PrismaSeT P szafa rozdzielcza Easypact CVS630 z Stacjonarny dźwignia poziomy 3P 1 bezpośredni 4
650 mm 400 mm PrismaSeT P szafa rozdzielcza Easypact CVS630 z Stacjonarny bezpośredni przedni uchwyt obrotowy poziomy 3P 1 bezpośredni 4
650 mm 400 mm PrismaSeT P szafa rozdzielcza Compact NSX400 z wymienny dźwignia poziomy 3P 1 bezpośredni 3
650 mm 400 mm PrismaSeT P szafa rozdzielcza Compact NSX400 z Stacjonarny bezpośredni przedni uchwyt obrotowy poziomy 3P 1 bezpośredni 4
650 mm 400 mm PrismaSeT P szafa rozdzielcza Compact NSX400 z Stacjonarny mechanizm silnika poziomy 3P 1 bezpośredni 4
650 mm 400 mm PrismaSeT P szafa rozdzielcza Compact NSX400 z wymienny bezpośredni przedni uchwyt obrotowy poziomy 3P 1 bezpośredni 4
650 mm 400 mm PrismaSeT P szafa rozdzielcza Compact NSX400 z wymienny mechanizm silnika poziomy 3P 1 bezpośredni 4
650 mm 400 mm PrismaSeT P szafa rozdzielcza Compact NSX400 z wydłużać dźwignia poziomy 3P 1 bezpośredni 6
650 mm 400 mm PrismaSeT P szafa rozdzielcza Compact NSX400 z wydłużać bezpośredni przedni uchwyt obrotowy poziomy 3P 1 bezpośredni 6
650 mm 400 mm PrismaSeT P szafa rozdzielcza Compact NSX400 z wydłużać mechanizm silnika poziomy 3P 1 bezpośredni 6
650 mm 400 mm PrismaSeT P szafa rozdzielcza Compact NSX630 z wymienny dźwignia poziomy 3P 1 bezpośredni 3
650 mm 400 mm PrismaSeT P szafa rozdzielcza Compact NSX630 z Stacjonarny bezpośredni przedni uchwyt obrotowy poziomy 3P 1 bezpośredni 4
650 mm 400 mm PrismaSeT P szafa rozdzielcza Compact NSX630 z Stacjonarny mechanizm silnika poziomy 3P 1 bezpośredni 4
650 mm 400 mm PrismaSeT P szafa rozdzielcza Compact NSX630 z wymienny bezpośredni przedni uchwyt obrotowy poziomy 3P 1 bezpośredni 4
650 mm 400 mm PrismaSeT P szafa rozdzielcza Compact NSX630 z wymienny mechanizm silnika poziomy 3P 1 bezpośredni 4
650 mm 400 mm PrismaSeT P szafa rozdzielcza Compact NSX630 z wydłużać dźwignia poziomy 3P 1 bezpośredni 6
650 mm 400 mm PrismaSeT P szafa rozdzielcza Compact NSX630 z wydłużać bezpośredni przedni uchwyt obrotowy poziomy 3P 1 bezpośredni 6
650 mm 400 mm PrismaSeT P szafa rozdzielcza Compact NSX630 z wydłużać mechanizm silnika poziomy 3P 1 bezpośredni 6

Jednostka opakowania

Typ jednostki opakowania 1	PCE
Ilość jednostek opakowania 1	1
Waga dla opakowania 1	3,042 kg
Wysokość dla opakowania 1	16 cm
Szerokość dla opakowania 1	27,5 cm
Długość dla opakowania 1	39,5 cm
Typ jednostki dla opakowania zbiorczego 2	P12
Ilość dla opakowania zbiorczego 2	45
Waga dla opakowania zbiorczego 2	148,5 kg
Wysokość dla opakowania zbiorczego 2	92 cm
Szerokość dla opakowania zbiorczego 2	80 cm
Długość dla opakowania zbiorczego 2	120 cm

Oferta zrównoważonego rozwoju

Stan trwałej oferty	Produkt Green Premium
Rozporządzenie REACh	Deklaracja REACh
Bez SVHC REACh	Tak
Europejska dyrektywa RoHS	Zgodność z pro-active (produkt poza zakresem obowiązywania dyrektywy UE RoHS) Europejska deklaracja RoHS
Bez toksycznych metali ciężkich	Tak
Bez rtęci	Tak
Informacje na temat zwolnienia z RoHS	Tak
Norma RoHS Chiny	Dyrektywa RoHS Chiny Pro-aktywna dyrektywa RoHS Chiny (poza zakresem prawnym RoHS Chiny)
Ujawnienie informacji o wpływie na środowisko	Środowiskowy profil produktu
Bez PVC	Tak

Warunki gwarancji

Gwarancja	18 miesięcy

Arkusz danych produktu LVS04459

Ilustracja techniczna

Wymiary

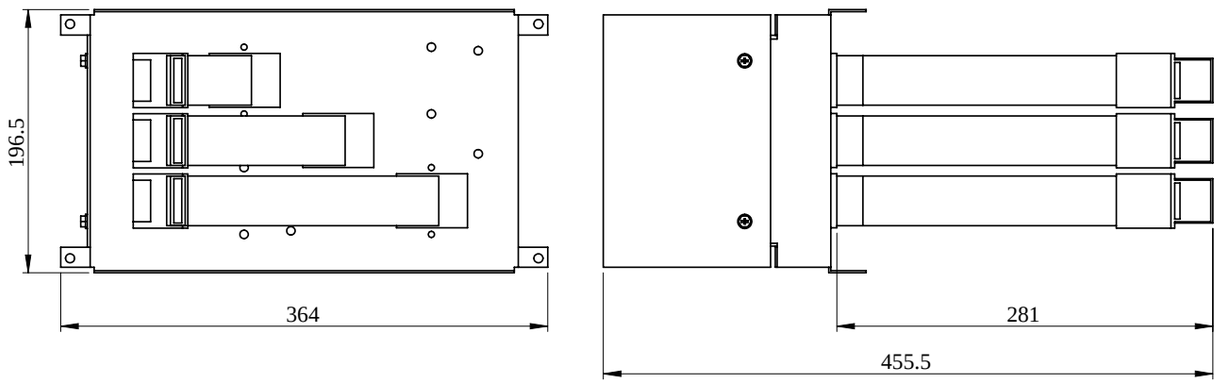

- All dimensions are approximate and are in mm.
- Also see technical documentation.