Arkusz danych produktu

Specyfikacje

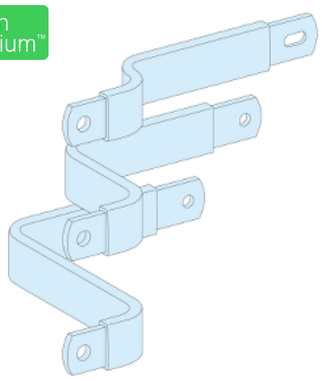

Rozdzielnice PrismaSet, przyłącza do pionowego NSX630 z łącznikami 3P

LVS04453

Parametry podstawowe

Gama produktów	PrismaSeT
Gama produktów	PrismaSeT P
Typ produktu lub komponentu	Łącze
Product name	PrismaSeT PrismaSeT P obudowa
Kategoria akcesoriów / części oddzielnych	Akcesoria przyłączeniowe
Normy	IEC 61439-2, obudowa wewnętrzna IEC 61439-1, obudowa wewnętrzna
Certyfikaty produktu	ASTA

Parametry uzupełniające

Akcesoria do rozdziału	szynoprzewód Linergy
Opis biegunów	3P
Installation description	Szafa rozdzielcza - width 650 mm
Dopasowanie do urządzeń	Compact: Stacjonarny NSX400 bez zabezpieczenie ziemnozwarciowe - sterowanie: dźwignia poziomy instalacja Compact: Stacjonarny NSX630 bez zabezpieczenie ziemnozwarciowe - sterowanie: dźwignia poziomy instalacja Compact: Stacjonarny NSX400 z zabezpieczenie ziemnozwarciowe - sterowanie: dźwignia poziomy instalacja Compact: Stacjonarny NSX630 z zabezpieczenie ziemnozwarciowe - sterowanie: dźwignia poziomy instalacja
Znamionowy prąd łączeniowy [Ie]	630 A
Przekrój poprzeczny szyny	32 x 6 mm
Masa produktu	2,42 kg
Ilość sztuk w zestawie	1 sztuka
Functional unit	650 mm 400 mm PrismaSeT P szafa rozdzielcza Compact NSX400 bez Stacjonarny dźwignia poziomy 3P 1 bezpośredni 4 650 mm 400 mm PrismaSeT P szafa rozdzielcza Compact NSX630 bez Stacjonarny dźwignia poziomy 3P 1 bezpośredni 4 650 mm 400 mm PrismaSeT P szafa rozdzielcza Compact NSX400 z Stacjonarny dźwignia poziomy 3P 1 bezpośredni 4 650 mm 400 mm PrismaSeT P szafa rozdzielcza Compact NSX630 z Stacjonarny dźwignia poziomy 3P 1 bezpośredni 4

Jednostka opakowania

Typ jednostki opakowania 1	PCE
Ilość jednostek opakowania 1	1

Wyłączenie odpowiedzialności: Niniejsza dokumentacja nie pełni funkcji zastępczej i nie powinna być wykorzystywana do określenia niezawodności lub przydatności opisanych w niej produktów do konkretnych zastosowań użytkownika

Waga dla opakowania 1	2,32 kg
Wysokość dla opakowania 1	4,5 cm
Szerokość dla opakowania 1	27,5 cm
Długość dla opakowania 1	30 cm
Typ jednostki dla opakowania zbiorczego 2	P12
Ilość dla opakowania zbiorczego 2	60
Waga dla opakowania zbiorczego 2	151,0 kg
Wysokość dla opakowania zbiorczego 2	35 cm
Szerokość dla opakowania zbiorczego 2	80 cm
Długość dla opakowania zbiorczego 2	120 cm

Oferta zrównoważonego rozwoju

Stan trwałej oferty	Produkt Green Premium
Rozporządzenie REACh	Deklaracja REACh
Bez SVHC REACh	Tak
Europejska dyrektywa RoHS	Zgodność z pro-active (produkt poza zakresem obowiązywania dyrektywy UE RoHS) Europejska deklaracja RoHS
Bez toksycznych metali ciężkich	Tak
Bez rtęci	Tak
Informacje na temat zwolnienia z RoHS	Tak
Norma RoHS Chiny	Dyrektywa RoHS Chiny Pro-aktywna dyrektywa RoHS Chiny (poza zakresem prawnym RoHS Chiny)
Ujawnienie informacji o wpływie na środowisko	Środowiskowy profil produktu

Warunki gwarancji

Gwarancja	18 miesięcy

Arkusz danych produktu LVS04453

Ilustracja techniczna

Wymiary

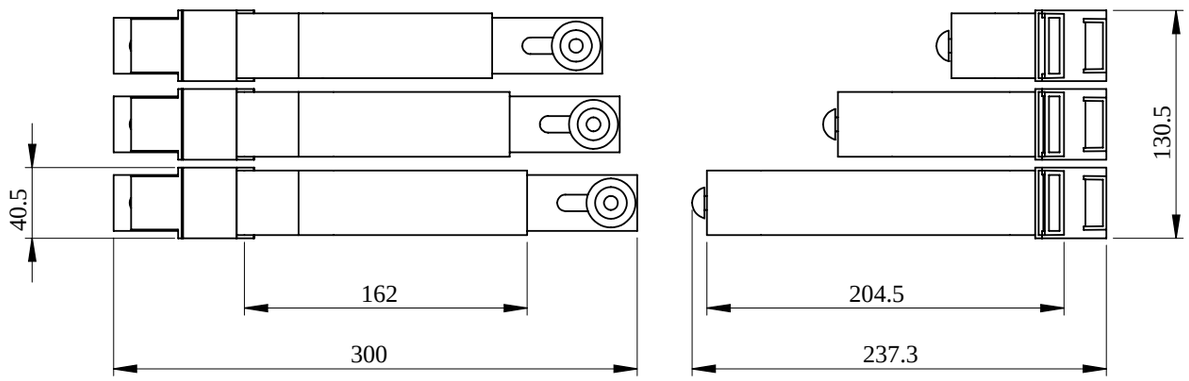

- All dimensions are approximate and are in mm.
- Also see technical documentation.