Arkusz danych produktu

Specyfikacje

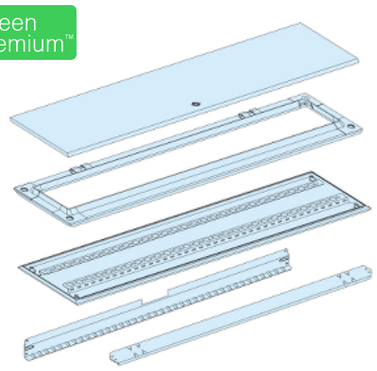

Rozdzielnice PrismaSet, plecy oraz drzwi obudowy przedziału 27 modułów IP55 300mm

LVS08347

Parametry podstawowe

Gama produktów	PrismaSeT
Gama produktów	PrismaSeT G
Typ produktu lub komponentu	Drzwi Panel tylny
Zastosowanie urządzenia	Dystrybucja energii elektrycznej na napięciu niskim
Typ obudowy	Obudowa do określonych funkcji dostarczany w formie zestawu
Dostarczane wyposażenie	1drzwi dla obudowy
Dodatkowe informacje	Może być złożony jeden obok drugiego i jeden na drugim
Type of front plate	Bez
Liczba modułów pionowych (50 mm)	27
Ilość modułów 18mm w rzędzie	10

Parametry uzupełniające

Znamionowe napięcie izolacji [Ui]	1000 V
[In] prąd znamionowy	630 A w 40 °C zgodnie z IEC 61439-2
Pokrycie ochronne	Elektroforeza i termoutwardzalny proszek na bazie poliestru i zywicy epoksydowej
Wykończenie powierzchni	Smooth Matowy
Kolor	Biały (RAL 9001)
Szerokość	300 mm
Wysokość	1450 mm
Głębokość	260 mm
Masa produktu	23 kg
Ilość sztuk w zestawie	1 sztuka

Środowisko pracy

Stopień ochrony IP	IP55 z drzwiami
Stopień ochrony IK	IK10 z drzwiami zgodnie z EN/IEC 62262
Odporność mechaniczna	Badania odporności sejsmicznej - 2.5G zgodnie z IEC 60068-2-57

Wyłączenie odpowiedzialności: Niniejsza dokumentacja nie pełni funkcji zastępczej i nie powinna być wykorzystywana do określenia niezawodności lub przydatności opisanych w niej produktów do konkretnych zastosowań użytkownika

Jednostka opakowania

Typ jednostki opakowania 1	PCE
Ilość jednostek opakowania 1	1
Waga dla opakowania 1	24,5 kg
Wysokość dla opakowania 1	11 cm
Szerokość dla opakowania 1	36,5 cm
Długość dla opakowania 1	144 cm
Typ jednostki dla opakowania zbiorczego 2	P2M
Ilość dla opakowania zbiorczego 2	15
Waga dla opakowania zbiorczego 2	390,0 kg
Wysokość dla opakowania zbiorczego 2	68 cm
Szerokość dla opakowania zbiorczego 2	120 cm
Długość dla opakowania zbiorczego 2	200 cm

Oferta zrównoważonego rozwoju

Stan trwałej oferty	Produkt Green Premium
Rozporządzenie REACh	Deklaracja REACh
Bez SVHC REACh	Tak
Europejska dyrektywa RoHS	Zgodność z pro-active (produkt poza zakresem obowiązywania dyrektywy UE RoHS) Europejska deklaracja RoHS
Bez toksycznych metali ciężkich	Tak
Bez rtęci	Tak
Informacje na temat zwolnienia z RoHS	Tak
Norma RoHS Chiny	Dyrektywa RoHS Chiny Pro-aktywna dyrektywa RoHS Chiny (poza zakresem prawnym RoHS Chiny)
Ujawnienie informacji o wpływie na środowisko	Środowiskowy profil produktu

Warunki gwarancji

Gwarancja	18 miesięcy

Arkusz danych produktu LVS08347

Ilustracja techniczna

Wymiary

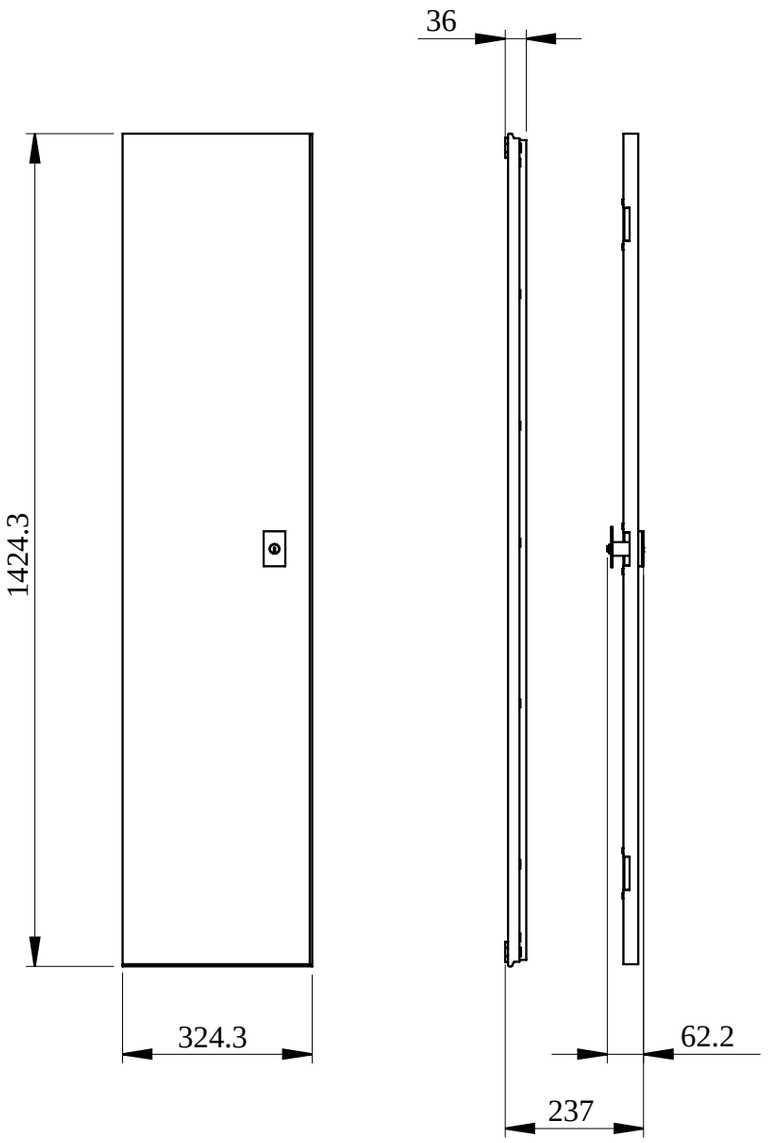

- All dimensions are approximate and are in mm.
- Also see technical documentation.