WWS/WWSO Wysięgnik wzmocniony

N Nowość E90 System E-90

Informacje

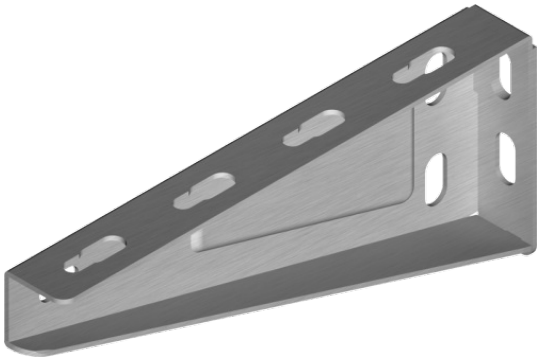

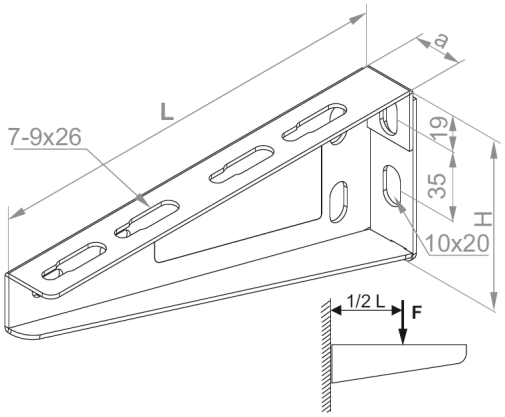

Zastosowanie
Mocowanie korytek, drabinek kablowych, rur i innych elementów. Dzięki powiększonej szerokości możliwość montażu do otwartej strony ceownika.

Materiał
Stal cynkowana metodą Sendzimira
PN-EN 10346:2015-09
Na zamówienie:
F- stal cynkowana metodą zanurzeniową
PN-EN ISO 1461:2011
E- stal kwasoodporna
L- lakierowanie w standardowym kolorze RAL

Dodatkowe informacje
Zalety:
- zwiększona szerokość umożliwia montaż do otwartej strony ceownika montażowego i płynną regulację wysokości montażu
- montaż do ściany na jedną śrubę W III kwartale 2020r. planowana jest zmiana szerokości na 33 mm

Wersje

Symbol	Numer katalogowy	Długość L (mm)	Szerokość a (mm)	Wysokość H (mm)	Ciężar 1 szt. (kg)	Obciążenie maksymalne F max (kN)	Grubości blachy (mm)	Ilość (szt.)	Moment bezwładności	Odległość do liczenia siły kotwienia
WWS/WWSO100	710510	122	28	80	0,19	1,20	2	50	0,136	61
WWS/WWSO150	710515	172	28	80	0,28	1,30	2	50	0,29	61
WWS/WWSO200	710520	222	28	90	0,38	1,40	2	30	0,537	71
WWS/WWSO300	710530	322	28	115	0,77	1,90	2,50	30	1,587	96
WWS/WWSO400	710540	422	28	115	1,20	1,80	2,50	20	2,587	96
WWS500	710550	522	28	115	1,22	1,60	2,50	20	3,526	96
WWS600	710560	622	28	115	1,33	1,50	2,50	20	4,69	96
WWS700	710570	722	28	115	1,48	1,40	2,50	10	5,985	96
WWS800	710580	822	28	140	2,21	1,80	2,50	10	10,125	121
WWS900	710590	922	28	140	2,93	1,60	2,50	10	11,333	121
WWS1000	710511	1 022	28	140	3,66	1,40	2,50	10	12,191	121


BAKS