Arkusz danych produktu

Specyfikacje

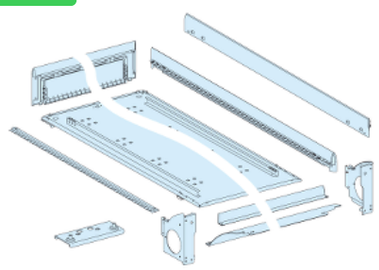

Rozdzielnice PrismaSet, rozszerzenie do obudowy stojącej 27 modułowej 600mm

LVS08212

Parametry podstawowe

Gama produktów	PrismaSeT
Gama produktów	PrismaSeT G
Typ produktu lub komponentu	Rozszerzenie obudowy
Zastosowanie urządzenia	Dystrybucja energii elektrycznej na napięciu niskim
Typ obudowy	Obudowa do określonych funkcji dostarczany w formie zestawu Metal enclosure Indoor enclosure
Opis obudowy/szafy rozdzielczej	Obudowa strojąca na podłodze - width 600 mm
Skład zestawu	uprights rear plate top plate bottom plate cokół
Dodatkowe informacje	Może być złożony jeden obok drugiego i jeden na drugim
Type of front plate	Bez do osobnego zamówienia
Liczba modułów pionowych (50 mm)	27
Ilość modułów 18mm w rzędzie	24
Normy	IEC 61439-1 IEC 61439-2 IEC 62208
Certyfikacja produktu	ASTA EAC

Parametry uzupełniające

Znamionowe napięcie izolacji [Ui]	1000 V na głównych tylnich szynoprzewodach zgodnie z IEC 61439-2
Częstotliwość sieci	50/60 Hz
[In] prąd znamionowy	630 A w 40 °C zgodnie z IEC 61439-2
Prąd zwarciowy	50 kA
[Icw] znamionowy prąd krótkotrwały wytrzymywany	25 kA 1 s zgodnie z IEC 61439-1
[Ipk] znamionowy wytrzymywany prąd udarowy	53 kA zgodnie z IEC 61439-1
Klasa izolacji elektrycznej	Klasa I

Wyłączenie odpowiedzialności: Niniejsza dokumentacja nie pełni funkcji zastępczej i nie powinna być wykorzystywana do określenia niezawodności lub przydatności opisanych w niej produktów do konkretnych zastosowań użytkownika

Materiał	Akrusz tali hartowanej
Pokrycie ochronne	Elektroforeza i termoutwardzalny proszek na bazie poliestru i zywicy epoksydowej
Wykończenie powierzchni	Z teksturą Matowy
Kolor	Biały (RAL 9003)
Szerokość	595 mm
Wysokość	Z cokołem: 1580 mm
Głębokość	205 mm
Masa produktu	21,7 kg
Ilość sztuk w zestawie	1 sztuka

Środowisko pracy

Stopień ochrony IP	IP30 z płytą czołową IP40 z drzwiami IP41 z drzwiami i daszkiem IP43 z drzwiami, daszkiem i uszczleką IP43
Stopień ochrony IK	IK07 z płytą czołową IK08 with transparent door IK10 with plain door
Odporność mechaniczna	Badania odporności sejsmicznej - 2.5G zgodnie z IEC 60068-2-57

Jednostka opakowania

Typ jednostki opakowania 1	PCE
Ilość jednostek opakowania 1	1
Waga dla opakowania 1	23,11 kg
Wysokość dla opakowania 1	10,5 cm
Szerokość dla opakowania 1	66,5 cm
Długość dla opakowania 1	160 cm
Typ jednostki dla opakowania zbiorczego 2	PAL
Ilość dla opakowania zbiorczego 2	8
Waga dla opakowania zbiorczego 2	204,88 kg
Wysokość dla opakowania zbiorczego 2	96 cm
Szerokość dla opakowania zbiorczego 2	133 cm
Długość dla opakowania zbiorczego 2	202 cm

Oferta zrównoważonego rozwoju

Stan trwałej oferty	Produkt Green Premium
Rozporządzenie REACh	Deklaracja REACh
Bez SVHC REACh	Tak
Europejska dyrektywa RoHS	Zgodność z pro-active (produkt poza zakresem obowiązywania dyrektywy UE RoHS) Europejska deklaracja RoHS
Bez toksycznych metali ciężkich	Tak
Bez rtęci	Tak
Informacje na temat zwolnienia z RoHS	Tak

Norma RoHS Chiny	Dyrektywa RoHS Chiny Pro-aktywna dyrektywa RoHS Chiny (poza zakresem prawnym RoHS Chiny)
Ujawnienie informacji o wpływie na środowisko	Środowiskowy profil produktu
Bez PVC	Tak

Warunki gwarancji

Gwarancja	18 miesięcy

Arkusz danych produktu LVS08212

Ilustracja techniczna

Wymiary

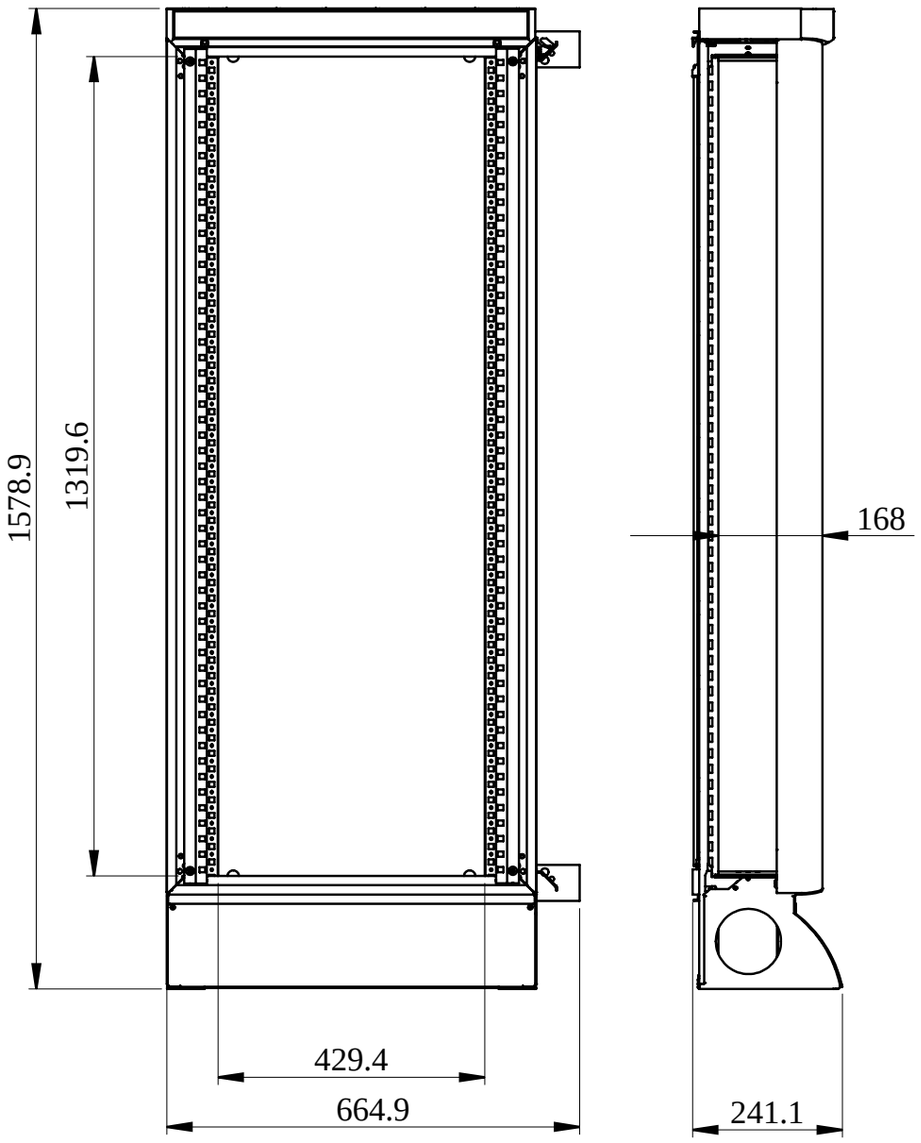

- All dimensions are approximate and are in mm.
- Also see technical documentation.