Arkusz danych produktu

Specyfikacje



Rozdzielnice PrismaSet, rozszerzenie do obudowy stojącej 33 modułowej 600mm

LVS08214

Parametry podstawowe

Gama produktów	PrismaSeT
Gama produktów	PrismaSeT G
Typ produktu lub komponentu	Rozszerzenie obudowy
Zastosowanie urządzenia	Dystrybucja energii elektrycznej na napięciu niskim
Typ obudowy	Obudowa do określonych funkcji dostarczany w formie zestawu Metal enclosure Indoor enclosure
Opis obudowy/szafy rozdzielczej	Obudowa strojąca na podłodze - width 600 mm
Skład zestawu	uprights rear plate top plate bottom plate cokół
Dodatkowe informacje	Mogą być łączone równolegle
Type of front plate	Bez do osobnego zamówienia
Liczba modułów pionowych (50 mm)	33
Ilość modułów 18mm w rzędzie	24
Normy	IEC 61439-1 IEC 61439-2 IEC 62208
Certyfikacja produktu	ASTA EAC

Parametry uzupełniające

Znamionowe napięcie izolacji [Ui]	1000 V na głównych tylnich szynoprzewodach zgodnie z IEC 61439-2
Częstotliwość sieci	50/60 Hz
[In] prąd znamionowy	630 A w 40 °C zgodnie z IEC 61439-2
Prąd zwarciowy	50 kA
[Icw] znamionowy prąd krótkotrwały wytrzymywany	25 kA 1 s zgodnie z IEC 61439-1
[Ipk] znamionowy wytrzymywany prąd udarowy	53 kA zgodnie z IEC 61439-1
Klasa izolacji elektrycznej	Klasa I

Wyłączenie odpowiedzialności: Niniejsza dokumentacja nie pełni funkcji zastępczej i nie powinna być wykorzystywana do określenia niezawodności lub przydatności opisanych w niej produktów do konkretnych zastosowań użytkownika

Materiał	Akrusz tali hartowanej
Pokrycie ochronne	Elektroforeza i termoutwardzalny proszek na bazie poliestru i zywicy epoksydowej
Wykończenie powierzchni	Z teksturą Matowy
Kolor	Biały (RAL 9003)
Szerokość	595 mm
Wysokość	Z cokołem: 1880 mm
Głębokość	205 mm
Masa produktu	24 kg
Ilość sztuk w zestawie	1 sztuka

Środowisko pracy

Stopień ochrony IP	IP30 z płytą czołową IP40 z drzwiami IP41 z drzwiami i daszkiem IP43 z drzwiami, daszkiem i uszczleką IP43
Stopień ochrony IK	IK07 z płytą czołową IK08 with transparent door IK10 with plain door
Odporność mechaniczna	Badania odporności sejsmicznej - 2.5G zgodnie z IEC 60068-2-57

Jednostka opakowania

Typ jednostki opakowania 1	PCE
Ilość jednostek opakowania 1	1
Waga dla opakowania 1	26,25 kg
Wysokość dla opakowania 1	10 cm
Szerokość dla opakowania 1	66 cm
Długość dla opakowania 1	190 cm
Typ jednostki dla opakowania zbiorczego 2	P2M
Ilość dla opakowania zbiorczego 2	8
Waga dla opakowania zbiorczego 2	238,0 kg
Wysokość dla opakowania zbiorczego 2	95 cm
Szerokość dla opakowania zbiorczego 2	120 cm
Długość dla opakowania zbiorczego 2	202 cm

Oferta zrównoważonego rozwoju

Stan trwałej oferty	Produkt Green Premium
Rozporządzenie REACh	Deklaracja REACh
Bez SVHC REACh	Tak
Europejska dyrektywa RoHS	Zgodność z pro-active (produkt poza zakresem obowiązywania dyrektywy UE RoHS) Europejska deklaracja RoHS
Bez toksycznych metali ciężkich	Tak
Bez rtęci	Tak
Informacje na temat zwolnienia z RoHS	Tak

Norma RoHS Chiny	Dyrektywa RoHS Chiny Pro-aktywna dyrektywa RoHS Chiny (poza zakresem prawnym RoHS Chiny)
Ujawnienie informacji o wpływie na środowisko	Środowiskowy profil produktu
Bez PVC	Tak

Warunki gwarancji

Gwarancja	18 miesięcy

Arkusz danych produktu LVS08214

Ilustracja techniczna

Wymiary

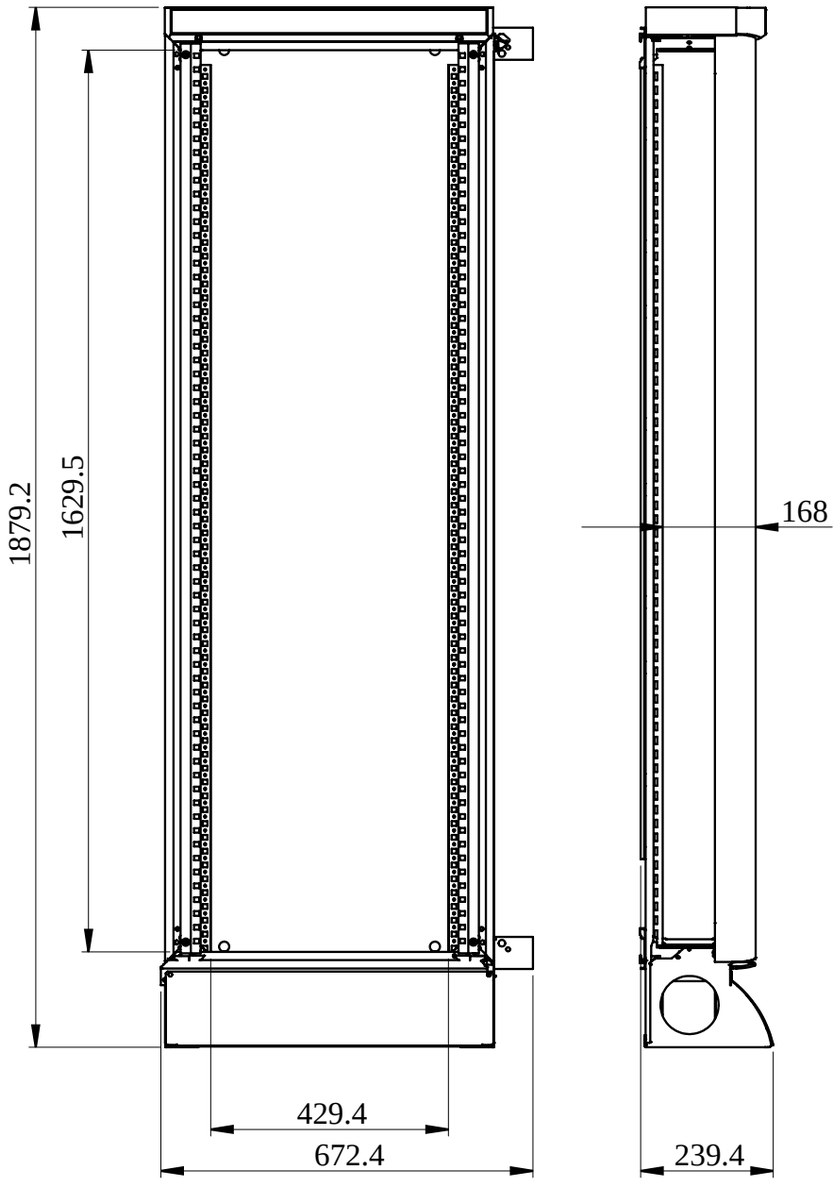

- All dimensions are approximate and are in mm.
- Also see technical documentation.