Arkusz danych produktu

Specyfikacje

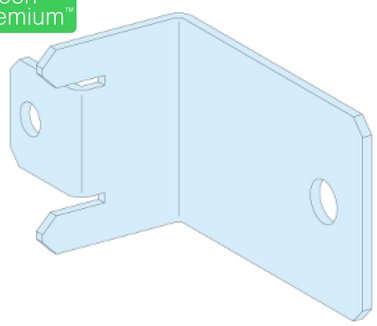

Rozdzielnice PrismaSet, wsporniki do zamocowania szyny PE

LVS04657

Parametry podstawowe

Gama produktów	Linergy
Gama produktów	Linergy
Typ produktu lub komponentu	Podpora PE
Nazwa produktu	Linergy TB
Zgodność gamy	Linergy Linergy TB blok zacisków PrismaSeT PrismaSeT P obudowa
Osprzęt dostarczany w dostawie	Wyposażony z oznaczenia PE

Parametry uzupełniające

Akcesoria do rozdziału	Linergy BS pionowy szynoprzewód Linergy BS pionowy szynoprzewód Linergy
Installation description	Kanał obudowy - width 150 mm
Ilość sztuk w zestawie	Zestaw 3 szt.
Masa produktu	0,4 kg

Środowisko pracy

Normy	IEC 61439-1 IEC 61439-2
Certyfikaty produktu	ASTA

Jednostka opakowania

Typ jednostki opakowania 1	PCE
Ilość jednostek opakowania 1	1
Waga dla opakowania 1	389,0 g
Wysokość dla opakowania 1	4 cm
Szerokość dla opakowania 1	9 cm
Długość dla opakowania 1	9 cm
Typ jednostki dla opakowania zbiorczego 2	S02
Ilość dla opakowania zbiorczego 2	20

Wyłączenie odpowiedzialności: Niniejsza dokumentacja nie pełni funkcji zastępczej i nie powinna być wykorzystywana do określenia niezawodności lub przydatności opisanych w niej produktów do konkretnych zastosowań użytkownika

Waga dla opakowania zbiorczego 2	8,026 kg
Wysokość dla opakowania zbiorczego 2	15 cm
Szerokość dla opakowania zbiorczego 2	30 cm
Długość dla opakowania zbiorczego 2	40 cm
Typ jednostki dla opkowania zbiorczego 3	P12
Ilośc jednostek dla opakowania zbiorczego 3	320
Waga dla opakowania zbiorczego 3	141,0 kg
Wysokość dla opakowania zbiorczego 3	42 cm
Szerokość dla opakowania zbiorczego 3	80 cm
Długość dla opakowania zbiorczego 3	120 cm

Oferta zrównoważonego rozwoju

Stan trwałej oferty	Produkt Green Premium
Rozporządzenie REACh	Deklaracja REACh
Bez SVHC REACh	Tak
Europejska dyrektywa RoHS	Zgodność z pro-active (produkt poza zakresem obowiązywania dyrektywy UE RoHS) Europejska deklaracja RoHS
Bez toksycznych metali ciężkich	Tak
Bez rtęci	Tak
Informacje na temat zwolnienia z RoHS	Tak
Norma RoHS Chiny	Dyrektywa RoHS Chiny Pro-aktywna dyrektywa RoHS Chiny (poza zakresem prawnym RoHS Chiny)
Ujawnienie informacji o wpływie na środowisko	Środowiskowy profil produktu
Bez PVC	Tak
Zawiera halogeny	Elementy produktu z tworzyw sztucznych bez zawartości halogenów

Warunki gwarancji

Gwarancja	18 miesięcy

Arkusz danych produktu LVS04657

Ilustracja techniczna

Wymiary

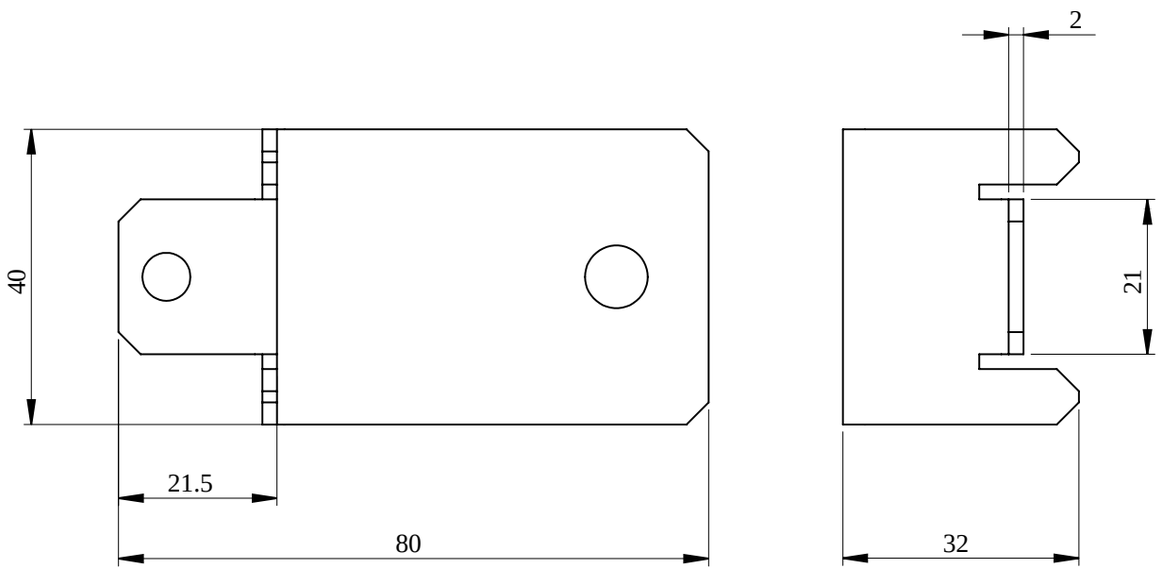

- All dimensions are approximate and are in mm.
- Also see technical documentation.