Arkusz danych produktu

Specyfikacje

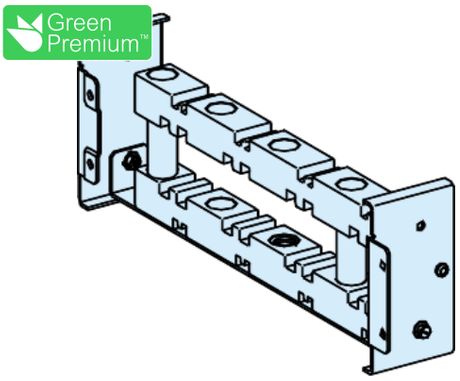

Rozdzielnice PrismaSet, wspornik do szyn poziomych 5/10mm Linergy LGYE/BS

LVS04664

Parametry podstawowe

Gama produktów	Linergy
Gama produktów	Linergy
Typ produktu lub komponentu	Podpora szyny zbiorczej
Nazwa produktu	Linergy BS
Zgodność gamy	Linergy Linergy LGYE szyna zbiorcza Linergy Linergy BS szyna zbiorcza PrismaSeT PrismaSeT P obudowa
Zgodność produktu	Wsporniki szyn

Parametry uzupełniające

Akcesoria do rozdziału	Linergy BS poziomy szynoprzewód - Stacjonarny Linergy LGYE poziomy szynoprzewód - Stacjonarny
Installation description	Szafa rozdzielcza - width 650 + 150 mm
Ilość sztuk w zestawie	1 sztuka
Masa produktu	1,44 kg

Środowisko pracy

Normy	IEC 61439-1 IEC 61439-2
Certyfikaty produktu	ASTA

Jednostka opakowania

Typ jednostki opakowania 1	PCE
Ilość jednostek opakowania 1	1
Waga dla opakowania 1	1,414 kg
Wysokość dla opakowania 1	5,7 cm
Szerokość dla opakowania 1	7 cm
Długość dla opakowania 1	35 cm
Typ jednostki dla opakowania zbiorczego 2	P12
Ilość dla opakowania zbiorczego 2	288

Wyłączenie odpowiedzialności: Niniejsza dokumentacja nie pełni funkcji zastępczej i nie powinna być wykorzystywana do określenia niezawodności lub przydatności opisanych w niej produktów do konkretnych zastosowań użytkownika

Waga dla opakowania zbiorczego 2	434,5 kg
Wysokość dla opakowania zbiorczego 2	98 cm
Szerokość dla opakowania zbiorczego 2	80 cm
Długość dla opakowania zbiorczego 2	120 cm
Typ jednostki dla opkowania zbiorczego 3	S02
Ilośc jednostek dla opakowania zbiorczego 3	6
Waga dla opakowania zbiorczego 3	8,75 kg
Wysokość dla opakowania zbiorczego 3	15 cm
Szerokość dla opakowania zbiorczego 3	30 cm
Długość dla opakowania zbiorczego 3	40 cm

Oferta zrównoważonego rozwoju

Stan trwałej oferty	Produkt Green Premium
Rozporządzenie REACh	Deklaracja REACh
Bez SVHC REACh	Tak
Europejska dyrektywa RoHS	Zgodność z pro-active (produkt poza zakresem obowiązywania dyrektywy UE RoHS) Europejska deklaracja RoHS
Bez toksycznych metali ciężkich	Tak
Bez rtęci	Tak
Informacje na temat zwolnienia z RoHS	Tak
Norma RoHS Chiny	Dyrektywa RoHS Chiny Pro-aktywna dyrektywa RoHS Chiny (poza zakresem prawnym RoHS Chiny)
Ujawnienie informacji o wpływie na środowisko	Środowiskowy profil produktu
Bez PVC	Tak

Warunki gwarancji

Gwarancja	18 miesięcy

Arkusz danych produktu LVS04664

Ilustracja techniczna

Wymiary

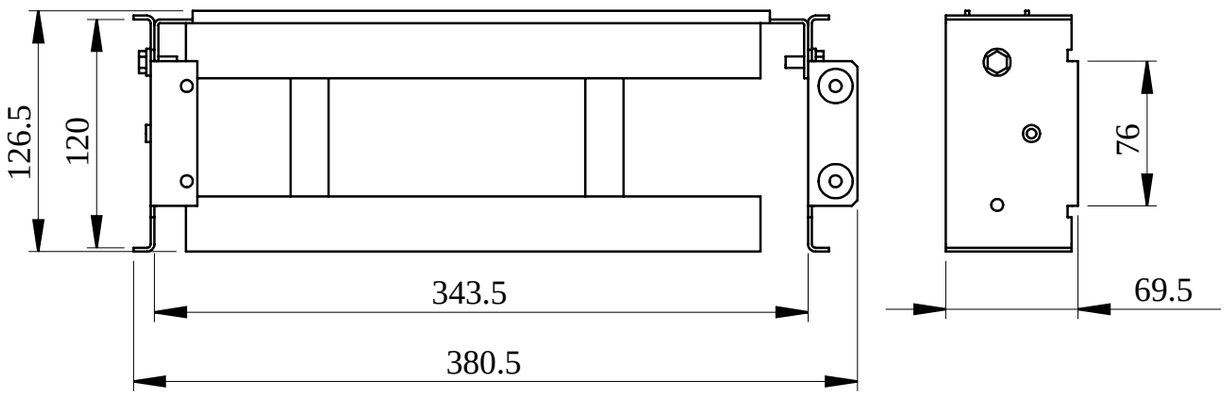

- All dimensions are approximate and are in mm.
- Also see technical documentation.