Arkusz danych produktu

Specyfikacje



Rozdzielnice PrismaSet, dodatkowy blok zasilający 35 mm² 3P

LVS04155

Parametry podstawowe

Gama produktów	Linergy
Gama produktów	Linergy
Typ produktu lub komponentu	Blok rozdzielczy
Nazwa produktu	Linergy DP
Zgodność gamy	PrismaSeT PrismaSeT G obudowa PrismaSeT PrismaSeT P obudowa Linergy Linergy DP blok rozdzielczy Compact Compact NSX Compact Compact INS Compact Compact INV
Kategoria akcesoriów / części oddzielnych	Akcesoria montażowe
Stopień ochrony IP	IPxx B

Parametry uzupełniające

Podstawa montażowa	Płyta montażowa
Dopasowanie do urządzeń	Easypact: CVS100...250 Compact: NSX100...250 Compact: INV100...250 Compact: INS100...160 Compact: INS250
Opis biegunów	3P
[Ue] znamionowe napięcie łączeniowe	690 V prąd przemienny (AC)
Znamionowe napięcie izolacji [Ui]	750 V prąd przemienny (AC)
Znamionowe napięcie udarowe wytrzymywane [Uimp]	8 kV
Znamionowy prąd łączeniowy [Ie]	250 A w 40 °C
[Icw] znamionowy prąd krótkotrwały wytrzymywany	8,5 kA dla 1 s
[Ipk] znamionowy wytrzymywany prąd udarowy	30 kA
Przyłącza - zaciski	Dostawa/zasilanie: połączenie bezpośrednie 120 mm² Rozprowadzenie: zacisk śrubowy, 2 35 mm²
Masa produktu	0,235 kg
Kolor	Szarość antracytowa (RAL 7016)

Wyłączenie odpowiedzialności: Niniejsza dokumentacja nie pełni funkcji zastępczej i nie powinna być wykorzystywana do określenia niezawodności lub przydatności opisanych w niej produktów do konkretnych zastosowań użytkownika

Środowisko pracy

Stopień zabrudzenia	3
Kategoria przepięciowa	III
Test rozżarzonego drutu	960 °C zgodnie z IEC 60695-2-11
Normy	IEC 60947-7-1 IEC 61439-1, obudowa wewnętrzna IEC 61439-2, obudowa wewnętrzna
Certyfikaty produktu	ASTA
Temperatura otoczenia dla pracy urządzenia	-25…55 °C

Jednostka opakowania

Typ jednostki opakowania 1	PCE
Ilość jednostek opakowania 1	1
Waga dla opakowania 1	230,0 g
Wysokość dla opakowania 1	6 cm
Szerokość dla opakowania 1	8,3 cm
Długość dla opakowania 1	14,5 cm
Typ jednostki dla opakowania zbiorczego 2	S02
Ilość dla opakowania zbiorczego 2	12
Waga dla opakowania zbiorczego 2	3,008 kg
Wysokość dla opakowania zbiorczego 2	15 cm
Szerokość dla opakowania zbiorczego 2	30 cm
Długość dla opakowania zbiorczego 2	40 cm
Typ jednostki dla opkowania zbiorczego 3	P12
Ilośc jednostek dla opakowania zbiorczego 3	96
Waga dla opakowania zbiorczego 3	35,5 kg
Wysokość dla opakowania zbiorczego 3	29 cm
Szerokość dla opakowania zbiorczego 3	80 cm
Długość dla opakowania zbiorczego 3	120 cm

Oferta zrównoważonego rozwoju

Stan trwałej oferty	Produkt Green Premium
Rozporządzenie REACh	Deklaracja REACh
Bez SVHC REACh	Tak
Europejska dyrektywa RoHS	Zgodny Europejska deklaracja RoHS
Bez toksycznych metali ciężkich	Tak

Bez rtęci	Tak
Informacje na temat zwolnienia z RoHS	Tak
Norma RoHS Chiny	Dyrektywa RoHS Chiny Pro-aktywna dyrektywa RoHS Chiny (poza zakresem prawnym RoHS Chiny)
Ujawnienie informacji o wpływie na środowisko	Środowiskowy profil produktu
WEEE	Produkt należy zutylizować zgodnie z obowiązującymi na terenie Unii Europejskiej przepisami dotyczącymi odpadów i nie może on zostać wyrzucony wraz ze zwykłymi odpadami.
Bez PVC	Tak

Warunki gwarancji

Gwarancja	18 miesięcy

Arkusz danych produktu LVS04155

Ilustracja techniczna

Wymiary

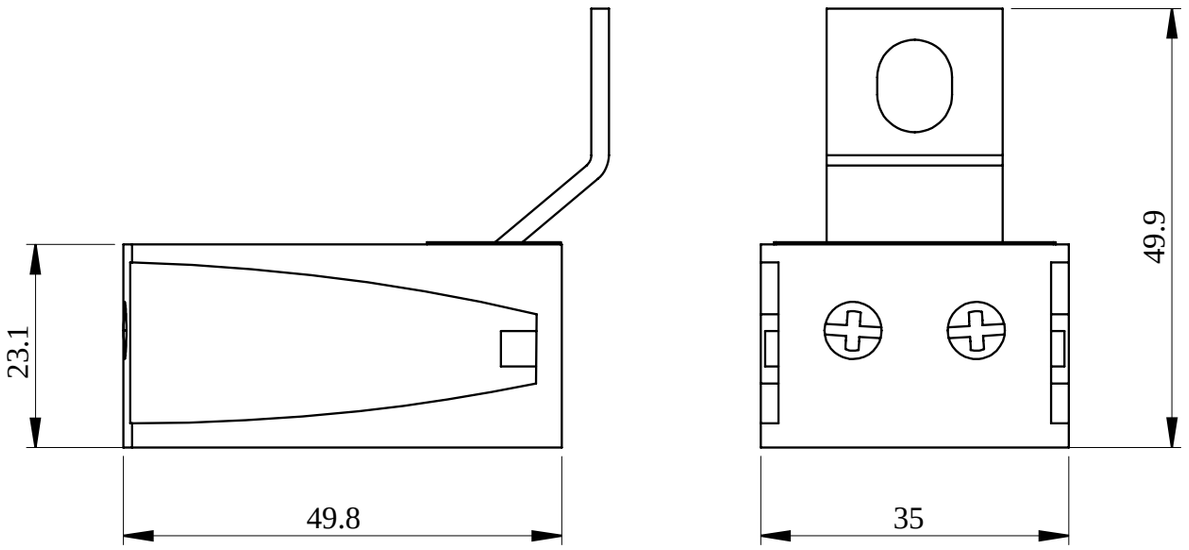

- All dimensions are approximate and are in mm.
- Also see technical documentation.