Arkusz danych produktu

Specyfikacje

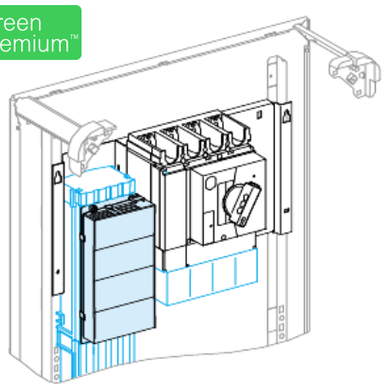

Rozdzielnice PrismaSet, uniwersalny blok zasilający

LVS04074

Parametry podstawowe

Gama produktów	Linergy
Gama produktów	Linergy
Typ produktu lub komponentu	Zasilacz uniwersalny
Nazwa produktu	Linergy BW
Product name	PrismaSeT PrismaSeT G obudowa PrismaSeT PrismaSeT P obudowa Linergy Linergy BW szyna zbiorcza
Kategoria akcesoriów / części oddzielnych	Akcesoria montażowe
Normy	IEC 61439-1, obudowa wewnętrzna IEC 61439-2, obudowa wewnętrzna
Certyfikaty produktu	ASTA

Parametry uzupełniające

Akcesoria do rozdziału	Linergy BW szynoprzewód
Opis biegunów	3P 4P
Installation description	Koryto kablowe leżące na podłodze - width 300 mm Koryto kablowe mocowanedo ściany - width 300 mm Szafa rozdzielcza - width 650 mm Obudowa strojąca na podłodze - width 600 mm Obudowa montowana na ścianie - width 600 mm
Dopasowanie do urządzeń	Compact: Stacjonarny NSX400 bez zabezpieczenie ziemnozwarciowe - sterowanie: dźwignia pionowy instalacja Compact: Stacjonarny NSX400 bez zabezpieczenie ziemnozwarciowe - sterowanie: bezpośredni przedni uchwyt obrotowy pionowy instalacja Compact: Stacjonarny NSX400 z zabezpieczenie ziemnozwarciowe - sterowanie: dźwignia pionowy instalacja Easypact: Stacjonarny CVS400 bez zabezpieczenie ziemnozwarciowe - sterowanie: dźwignia pionowy instalacja Easypact: Stacjonarny CVS630 bez zabezpieczenie ziemnozwarciowe - sterowanie: dźwignia pionowy instalacja Easypact: Stacjonarny CVS400 bez zabezpieczenie ziemnozwarciowe - sterowanie: bezpośredni przedni uchwyt obrotowy pionowy instalacja Easypact: Stacjonarny CVS630 bez zabezpieczenie ziemnozwarciowe - sterowanie: bezpośredni przedni uchwyt obrotowy pionowy instalacja Easypact: Stacjonarny CVS400 z zabezpieczenie ziemnozwarciowe - sterowanie: dźwignia pionowy instalacja Easypact: Stacjonarny CVS630 z zabezpieczenie ziemnozwarciowe - sterowanie: dźwignia pionowy instalacja Compact: Stacjonarny NSX630 bez zabezpieczenie ziemnozwarciowe - sterowanie: dźwignia pionowy instalacja Compact: Stacjonarny NSX630 bez zabezpieczenie ziemnozwarciowe - sterowanie: bezpośredni przedni uchwyt obrotowy pionowy instalacja Compact: Stacjonarny NSX630 z zabezpieczenie ziemnozwarciowe - sterowanie: dźwignia pionowy instalacja Compact: Stacjonarny NSX400 z zabezpieczenie ziemnozwarciowe - sterowanie: bezpośredni przedni uchwyt obrotowy pionowy instalacja

Wyłączenie odpowiedzialności: Niniejsza dokumentacja nie pełni funkcji zastępczej i nie powinna być wykorzystywana do określenia niezawodności lub przydatności opisanych w niej produktów do konkretnych zastosowań użytkownika

	Compact: Stacjonarny NSX630 z zabezpieczenie ziemnozwarciowe - sterowanie: bezpośredni przedni uchwyt obrotowy pionowy instalacja Compact: Stacjonarny INS320...400 - sterowanie: bezpośredni przedni uchwyt obrotowy pionowy instalacja Compact: Stacjonarny INS500...630 - sterowanie: bezpośredni przedni uchwyt obrotowy pionowy instalacja Compact: Stacjonarny INV320...400 - sterowanie: bezpośredni przedni uchwyt obrotowy pionowy instalacja Compact: Stacjonarny INV500...630 - sterowanie: bezpośredni przedni uchwyt obrotowy pionowy instalacja Easypact: Stacjonarny CVS400 z zabezpieczenie ziemnozwarciowe - sterowanie: bezpośredni przedni uchwyt obrotowy pionowy instalacja Easypact: Stacjonarny CVS630 z zabezpieczenie ziemnozwarciowe - sterowanie: bezpośredni przedni uchwyt obrotowy pionowy instalacja
Znamionowy prąd łączeniowy [Ie]	630 A
Masa produktu	1 kg
Ilość sztuk w zestawie	Zestaw 2 szt.
Functional unit	650 mm PrismaSeT P szafa rozdzielcza 300 mm PrismaSeT G koryto kablowe leżące na podłodze Easypact CVS400 bez Stacjonarny dźwignia pionowy 3P 1 bezpośrednie z długą osłoną przyłączy 12 300 mm PrismaSeT G koryto kablowe mocowanedo ściany Easypact CVS400 bez Stacjonarny dźwignia pionowy 3P 1 bezpośrednie z długą osłoną przyłączy 12 300 mm PrismaSeT G koryto kablowe leżące na podłodze Easypact CVS400 bez Stacjonarny dźwignia pionowy 4P 1 bezpośrednie z długą osłoną przyłączy 12 300 mm PrismaSeT G koryto kablowe mocowanedo ściany Easypact CVS400 bez Stacjonarny dźwignia pionowy 4P 1 bezpośrednie z długą osłoną przyłączy 12 300 mm PrismaSeT G koryto kablowe leżące na podłodze Easypact CVS400 bez Stacjonarny bezpośredni przedni uchwyt obrotowy pionowy 3P 1 bezpośrednie z długą osłoną przyłączy 12 300 mm PrismaSeT G koryto kablowe mocowanedo ściany Easypact CVS400 bez Stacjonarny bezpośredni przedni uchwyt obrotowy pionowy 3P 1 bezpośrednie z długą osłoną przyłączy 12 300 mm PrismaSeT G koryto kablowe leżące na podłodze Easypact CVS400 bez Stacjonarny bezpośredni przedni uchwyt obrotowy pionowy 4P 1 bezpośrednie z długą osłoną przyłączy 12 300 mm PrismaSeT G koryto kablowe mocowanedo ściany Easypact CVS400 bez Stacjonarny bezpośredni przedni uchwyt obrotowy pionowy 4P 1 bezpośrednie z długą osłoną przyłączy 12 300 mm PrismaSeT G koryto kablowe leżące na podłodze Easypact CVS630 bez Stacjonarny dźwignia pionowy 3P 1 bezpośrednie z długą osłoną przyłączy 12 300 mm PrismaSeT G koryto kablowe mocowanedo ściany Easypact CVS630 bez Stacjonarny dźwignia pionowy 3P 1 bezpośrednie z długą osłoną przyłączy 12 300 mm PrismaSeT G koryto kablowe leżące na podłodze Easypact CVS630 bez Stacjonarny dźwignia pionowy 4P 1 bezpośrednie z długą osłoną przyłączy 12 300 mm PrismaSeT G koryto kablowe mocowanedo ściany Easypact CVS630 bez Stacjonarny dźwignia pionowy 4P 1 bezpośrednie z długą osłoną przyłączy 12 300 mm PrismaSeT G koryto kablowe leżące na podłodze Easypact CVS630 bez Stacjonarny bezpośredni przedni uchwyt obrotowy pionowy 3P 1 bezpośrednie z długą osłoną przyłączy 12 300 mm PrismaSeT G koryto kablowe mocowanedo ściany Easypact CVS630 bez Stacjonarny bezpośredni przedni uchwyt obrotowy pionowy 3P 1 bezpośrednie z długą osłoną przyłączy 12 300 mm PrismaSeT G koryto kablowe leżące na podłodze Easypact CVS630 bez Stacjonarny bezpośredni przedni uchwyt obrotowy pionowy 4P 1 bezpośrednie z długą osłoną przyłączy 12 300 mm PrismaSeT G koryto kablowe mocowanedo ściany Easypact CVS630 bez Stacjonarny bezpośredni przedni uchwyt obrotowy pionowy 4P 1 bezpośrednie z długą osłoną przyłączy 12 300 mm PrismaSeT G koryto kablowe leżące na podłodze Compact INS320...400 Stacjonarny bezpośredni przedni uchwyt obrotowy pionowy 3P 1 bezpośrednie z długą osłoną przyłączy 10 300 mm PrismaSeT G koryto kablowe mocowanedo ściany Compact INS320...400 Stacjonarny bezpośredni przedni uchwyt obrotowy pionowy 3P 1 bezpośrednie z długą osłoną przyłączy 10 300 mm PrismaSeT G koryto kablowe leżące na podłodze Compact INS320...400 Stacjonarny bezpośredni przedni uchwyt obrotowy pionowy 4P 1 bezpośrednie z długą osłoną przyłączy 10 300 mm PrismaSeT G koryto kablowe mocowanedo ściany Compact INS320...400 Stacjonarny bezpośredni przedni uchwyt obrotowy pionowy 4P 1 bezpośrednie z długą osłoną przyłączy 10 300 mm PrismaSeT G koryto kablowe leżące na podłodze Compact INS500...630 Stacjonarny bezpośredni przedni uchwyt obrotowy pionowy 3P 1 bezpośrednie z długą osłoną przyłączy 12 300 mm PrismaSeT G koryto kablowe mocowanedo ściany Compact INS500...630 Stacjonarny bezpośredni przedni uchwyt obrotowy pionowy 3P 1 bezpośrednie z długą osłoną przyłączy 12 300 mm PrismaSeT G koryto kablowe leżące na podłodze Compact INS500...630 Stacjonarny bezpośredni przedni uchwyt obrotowy pionowy 4P 1 bezpośrednie z długą osłoną przyłączy 12 300 mm PrismaSeT G koryto kablowe mocowanedo ściany Compact INS500...630 Stacjonarny bezpośredni przedni uchwyt obrotowy pionowy 4P 1 bezpośrednie z długą osłoną przyłączy 12 300 mm PrismaSeT G koryto kablowe leżące na podłodze Compact INV320...400 Stacjonarny bezpośredni przedni uchwyt obrotowy pionowy 3P 1 bezpośrednie z długą osłoną przyłączy 10 300 mm PrismaSeT G koryto kablowe mocowanedo ściany Compact INV320...400 Stacjonarny bezpośredni przedni uchwyt obrotowy pionowy 3P 1 bezpośrednie z długą osłoną przyłączy 10 300 mm PrismaSeT G koryto kablowe leżące na podłodze Compact INV320...400 Stacjonarny bezpośredni przedni uchwyt obrotowy pionowy 4P 1 bezpośrednie z długą osłoną przyłączy 10 300 mm PrismaSeT G koryto kablowe mocowanedo ściany Compact INV320...400 Stacjonarny bezpośredni przedni uchwyt obrotowy pionowy 4P 1 bezpośrednie z długą osłoną przyłączy 10 300 mm PrismaSeT G koryto kablowe leżące na podłodze Compact INV500...630 Stacjonarny bezpośredni przedni uchwyt obrotowy pionowy 3P 1 bezpośrednie z długą osłoną przyłączy 12 300 mm PrismaSeT G koryto kablowe mocowanedo ściany Compact INV500...630 Stacjonarny bezpośredni przedni uchwyt obrotowy pionowy 3P 1 bezpośrednie z długą osłoną przyłączy 12 300 mm PrismaSeT G koryto kablowe leżące na podłodze Compact INV500...630 Stacjonarny bezpośredni przedni uchwyt obrotowy pionowy 4P 1 bezpośrednie z długą osłoną przyłączy 12 300 mm PrismaSeT G koryto kablowe mocowanedo ściany Compact INV500...630 Stacjonarny bezpośredni przedni uchwyt obrotowy pionowy 4P 1 bezpośrednie z długą osłoną przyłączy 12 300 mm PrismaSeT G koryto kablowe leżące na podłodze Compact NSX400 bez Stacjonarny dźwignia pionowy 3P 1 bezpośrednie z długą osłoną przyłączy 12 300 mm PrismaSeT G koryto kablowe mocowanedo ściany Compact NSX400 bez Stacjonarny dźwignia pionowy 3P 1 bezpośrednie z długą osłoną przyłączy 12

300 mm PrismaSeT G koryto kablowe leżące na podłodze Compact NSX400 bez Stacjonarny dźwignia pionowy 4P 1 bezpośrednie z długą osłoną przyłączy 12
300 mm PrismaSeT G koryto kablowe mocowanedo ściany Compact NSX400 bez Stacjonarny dźwignia pionowy 4P 1 bezpośrednie z długą osłoną przyłączy 12
300 mm PrismaSeT G koryto kablowe leżące na podłodze Compact NSX400 bez Stacjonarny bezpośredni przedni uchwyt obrotowy pionowy 3P 1 bezpośrednie z długą osłoną przyłączy 12
300 mm PrismaSeT G koryto kablowe mocowanedo ściany Compact NSX400 bez Stacjonarny bezpośredni przedni uchwyt obrotowy pionowy 3P 1 bezpośrednie z długą osłoną przyłączy 12
300 mm PrismaSeT G koryto kablowe leżące na podłodze Compact NSX400 bez Stacjonarny bezpośredni przedni uchwyt obrotowy pionowy 4P 1 bezpośrednie z długą osłoną przyłączy 12
300 mm PrismaSeT G koryto kablowe mocowanedo ściany Compact NSX400 bez Stacjonarny bezpośredni przedni uchwyt obrotowy pionowy 4P 1 bezpośrednie z długą osłoną przyłączy 12
300 mm PrismaSeT G koryto kablowe leżące na podłodze Compact NSX630 bez Stacjonarny dźwignia pionowy 3P 1 bezpośrednie z długą osłoną przyłączy 12
300 mm PrismaSeT G koryto kablowe mocowanedo ściany Compact NSX630 bez Stacjonarny dźwignia pionowy 3P 1 bezpośrednie z długą osłoną przyłączy 12
300 mm PrismaSeT G koryto kablowe leżące na podłodze Compact NSX630 bez Stacjonarny dźwignia pionowy 4P 1 bezpośrednie z długą osłoną przyłączy 12
300 mm PrismaSeT G koryto kablowe mocowanedo ściany Compact NSX630 bez Stacjonarny dźwignia pionowy 4P 1 bezpośrednie z długą osłoną przyłączy 12
300 mm PrismaSeT G koryto kablowe leżące na podłodze Compact NSX630 bez Stacjonarny bezpośredni przedni uchwyt obrotowy pionowy 3P 1 bezpośrednie z długą osłoną przyłączy 12
300 mm PrismaSeT G koryto kablowe mocowanedo ściany Compact NSX630 bez Stacjonarny bezpośredni przedni uchwyt obrotowy pionowy 3P 1 bezpośrednie z długą osłoną przyłączy 12
300 mm PrismaSeT G koryto kablowe leżące na podłodze Compact NSX630 bez Stacjonarny bezpośredni przedni uchwyt obrotowy pionowy 4P 1 bezpośrednie z długą osłoną przyłączy 12
300 mm PrismaSeT G koryto kablowe mocowanedo ściany Compact NSX630 bez Stacjonarny bezpośredni przedni uchwyt obrotowy pionowy 4P 1 bezpośrednie z długą osłoną przyłączy 12
300 mm PrismaSeT G koryto kablowe leżące na podłodze Easypact CVS400 z Stacjonarny dźwignia pionowy 3P 1 bezpośrednie z długą osłoną przyłączy 13
300 mm PrismaSeT G koryto kablowe mocowanedo ściany Easypact CVS400 z Stacjonarny dźwignia pionowy 3P 1 bezpośrednie z długą osłoną przyłączy 13
300 mm PrismaSeT G koryto kablowe leżące na podłodze Easypact CVS400 z Stacjonarny dźwignia pionowy 4P 1 bezpośrednie z długą osłoną przyłączy 13
300 mm PrismaSeT G koryto kablowe mocowanedo ściany Easypact CVS400 z Stacjonarny dźwignia pionowy 4P 1 bezpośrednie z długą osłoną przyłączy 13
300 mm PrismaSeT G koryto kablowe leżące na podłodze Easypact CVS630 z Stacjonarny dźwignia pionowy 3P 1 bezpośrednie z długą osłoną przyłączy 13
300 mm PrismaSeT G koryto kablowe mocowanedo ściany Easypact CVS630 z Stacjonarny dźwignia pionowy 3P 1 bezpośrednie z długą osłoną przyłączy 13
300 mm PrismaSeT G koryto kablowe leżące na podłodze Easypact CVS630 z Stacjonarny dźwignia pionowy 4P 1 bezpośrednie z długą osłoną przyłączy 13
300 mm PrismaSeT G koryto kablowe mocowanedo ściany Easypact CVS630 z Stacjonarny dźwignia pionowy 4P 1 bezpośrednie z długą osłoną przyłączy 13
300 mm PrismaSeT G koryto kablowe leżące na podłodze Compact NSX400 z Stacjonarny dźwignia pionowy 3P 1 bezpośrednie z długą osłoną przyłączy 14
300 mm PrismaSeT G koryto kablowe mocowanedo ściany Compact NSX400 z Stacjonarny dźwignia pionowy 3P 1 bezpośrednie z długą osłoną przyłączy 14
300 mm PrismaSeT G koryto kablowe leżące na podłodze Compact NSX400 z Stacjonarny dźwignia pionowy 4P 1 bezpośrednie z długą osłoną przyłączy 14
300 mm PrismaSeT G koryto kablowe mocowanedo ściany Compact NSX400 z Stacjonarny dźwignia pionowy 4P 1 bezpośrednie z długą osłoną przyłączy 14
300 mm PrismaSeT G koryto kablowe leżące na podłodze Compact NSX630 z Stacjonarny dźwignia pionowy 3P 1 bezpośrednie z długą osłoną przyłączy 14
300 mm PrismaSeT G koryto kablowe mocowanedo ściany Compact NSX630 z Stacjonarny dźwignia pionowy 3P 1 bezpośrednie z długą osłoną przyłączy 14
300 mm PrismaSeT G koryto kablowe leżące na podłodze Compact NSX630 z Stacjonarny dźwignia pionowy 4P 1 bezpośrednie z długą osłoną przyłączy 14
300 mm PrismaSeT G koryto kablowe mocowanedo ściany Compact NSX630 z Stacjonarny dźwignia pionowy 4P 1 bezpośrednie z długą osłoną przyłączy 14
600 mm PrismaSeT G obudowa strojąca na podłodze Easypact CVS400 bez Stacjonarny dźwignia pionowy 3P 1 bezpośrednie z długą osłoną przyłączy 12
600 mm PrismaSeT G obudowa montowana na ścianie Easypact CVS400 bez Stacjonarny dźwignia pionowy 3P 1 bezpośrednie z długą osłoną przyłączy 12
600 mm PrismaSeT G obudowa strojąca na podłodze Easypact CVS400 bez Stacjonarny dźwignia pionowy 4P 1 bezpośrednie z długą osłoną przyłączy 12
600 mm PrismaSeT G obudowa montowana na ścianie Easypact CVS400 bez Stacjonarny dźwignia pionowy 4P 1 bezpośrednie z długą osłoną przyłączy 12
600 mm PrismaSeT G obudowa strojąca na podłodze Easypact CVS400 bez Stacjonarny bezpośredni przedni uchwyt obrotowy pionowy 3P 1 bezpośrednie z długą osłoną przyłączy 15
600 mm PrismaSeT G obudowa montowana na ścianie Easypact CVS400 bez Stacjonarny bezpośredni przedni uchwyt obrotowy pionowy 3P 1 bezpośrednie z długą osłoną przyłączy 15
600 mm PrismaSeT G obudowa strojąca na podłodze Easypact CVS400 bez Stacjonarny bezpośredni przedni uchwyt obrotowy pionowy 4P 1 bezpośrednie z długą osłoną przyłączy 15
600 mm PrismaSeT G obudowa montowana na ścianie Easypact CVS400 bez Stacjonarny bezpośredni przedni uchwyt obrotowy pionowy 4P 1 bezpośrednie z długą osłoną przyłączy 15
600 mm PrismaSeT G obudowa strojąca na podłodze Easypact CVS630 bez Stacjonarny dźwignia pionowy 3P 1 bezpośrednie z długą osłoną przyłączy 13
600 mm PrismaSeT G obudowa montowana na ścianie Easypact CVS630 bez Stacjonarny dźwignia pionowy 3P 1 bezpośrednie z długą osłoną przyłączy 13
600 mm PrismaSeT G obudowa strojąca na podłodze Easypact CVS630 bez Stacjonarny dźwignia pionowy 4P 1 bezpośrednie z długą osłoną przyłączy 13
600 mm PrismaSeT G obudowa montowana na ścianie Easypact CVS630 bez Stacjonarny dźwignia pionowy 4P 1 bezpośrednie z długą osłoną przyłączy 13
600 mm PrismaSeT G obudowa strojąca na podłodze Easypact CVS630 bez Stacjonarny bezpośredni przedni uchwyt obrotowy pionowy 3P 1 bezpośrednie z długą osłoną przyłączy 15
600 mm PrismaSeT G obudowa montowana na ścianie Easypact CVS630 bez Stacjonarny bezpośredni przedni uchwyt obrotowy pionowy 3P 1 bezpośrednie z długą osłoną przyłączy 15
600 mm PrismaSeT G obudowa strojąca na podłodze Easypact CVS630 bez Stacjonarny bezpośredni przedni uchwyt obrotowy pionowy 4P 1 bezpośrednie z długą osłoną przyłączy 15
600 mm PrismaSeT G obudowa montowana na ścianie Easypact CVS630 bez Stacjonarny bezpośredni przedni uchwyt obrotowy pionowy 4P 1 bezpośrednie z długą osłoną przyłączy 15

600 mm PrismaSeT G obudowa strojąca na podłodze Compact INS320...400 Stacjonarny bezpośredni przedni uchwyt obrotowy pionowy 3P 1 bezpośrednie z długą osłoną przyłączy 10
600 mm PrismaSeT G obudowa montowana na ścianie Compact INS320...400 Stacjonarny bezpośredni przedni uchwyt obrotowy pionowy 3P 1 bezpośrednie z długą osłoną przyłączy 10
600 mm PrismaSeT G obudowa strojąca na podłodze Compact INS320...400 Stacjonarny bezpośredni przedni uchwyt obrotowy pionowy 4P 1 bezpośrednie z długą osłoną przyłączy 10
600 mm PrismaSeT G obudowa montowana na ścianie Compact INS320...400 Stacjonarny bezpośredni przedni uchwyt obrotowy pionowy 4P 1 bezpośrednie z długą osłoną przyłączy 10
600 mm PrismaSeT G obudowa strojąca na podłodze Compact INS500...630 Stacjonarny bezpośredni przedni uchwyt obrotowy pionowy 3P 1 bezpośrednie z długą osłoną przyłączy 12
600 mm PrismaSeT G obudowa montowana na ścianie Compact INS500...630 Stacjonarny bezpośredni przedni uchwyt obrotowy pionowy 3P 1 bezpośrednie z długą osłoną przyłączy 12
600 mm PrismaSeT G obudowa strojąca na podłodze Compact INS500...630 Stacjonarny bezpośredni przedni uchwyt obrotowy pionowy 4P 1 bezpośrednie z długą osłoną przyłączy 12
600 mm PrismaSeT G obudowa montowana na ścianie Compact INS500...630 Stacjonarny bezpośredni przedni uchwyt obrotowy pionowy 4P 1 bezpośrednie z długą osłoną przyłączy 12
600 mm PrismaSeT G obudowa strojąca na podłodze Compact INV320...400 Stacjonarny bezpośredni przedni uchwyt obrotowy pionowy 3P 1 bezpośrednie z długą osłoną przyłączy 10
600 mm PrismaSeT G obudowa montowana na ścianie Compact INV320...400 Stacjonarny bezpośredni przedni uchwyt obrotowy pionowy 3P 1 bezpośrednie z długą osłoną przyłączy 10
600 mm PrismaSeT G obudowa strojąca na podłodze Compact INV320...400 Stacjonarny bezpośredni przedni uchwyt obrotowy pionowy 4P 1 bezpośrednie z długą osłoną przyłączy 10
600 mm PrismaSeT G obudowa montowana na ścianie Compact INV320...400 Stacjonarny bezpośredni przedni uchwyt obrotowy pionowy 4P 1 bezpośrednie z długą osłoną przyłączy 10
600 mm PrismaSeT G obudowa strojąca na podłodze Compact INV500...630 Stacjonarny bezpośredni przedni uchwyt obrotowy pionowy 3P 1 bezpośrednie z długą osłoną przyłączy 12
600 mm PrismaSeT G obudowa montowana na ścianie Compact INV500...630 Stacjonarny bezpośredni przedni uchwyt obrotowy pionowy 3P 1 bezpośrednie z długą osłoną przyłączy 12
600 mm PrismaSeT G obudowa strojąca na podłodze Compact INV500...630 Stacjonarny bezpośredni przedni uchwyt obrotowy pionowy 4P 1 bezpośrednie z długą osłoną przyłączy 12
600 mm PrismaSeT G obudowa montowana na ścianie Compact INV500...630 Stacjonarny bezpośredni przedni uchwyt obrotowy pionowy 4P 1 bezpośrednie z długą osłoną przyłączy 12
600 mm PrismaSeT G obudowa strojąca na podłodze Compact NSX400 bez Stacjonarny dźwignia pionowy 3P 1 bezpośrednie z długą osłoną przyłączy 12
600 mm PrismaSeT G obudowa montowana na ścianie Compact NSX400 bez Stacjonarny dźwignia pionowy 3P 1 bezpośrednie z długą osłoną przyłączy 12
600 mm PrismaSeT G obudowa strojąca na podłodze Compact NSX400 bez Stacjonarny dźwignia pionowy 4P 1 bezpośrednie z długą osłoną przyłączy 12
600 mm PrismaSeT G obudowa montowana na ścianie Compact NSX400 bez Stacjonarny dźwignia pionowy 4P 1 bezpośrednie z długą osłoną przyłączy 12
600 mm PrismaSeT G obudowa strojąca na podłodze Compact NSX400 bez Stacjonarny bezpośredni przedni uchwyt obrotowy pionowy 3P 1 bezpośrednie z długą osłoną przyłączy 15
600 mm PrismaSeT G obudowa montowana na ścianie Compact NSX400 bez Stacjonarny bezpośredni przedni uchwyt obrotowy pionowy 3P 1 bezpośrednie z długą osłoną przyłączy 15
600 mm PrismaSeT G obudowa strojąca na podłodze Compact NSX400 bez Stacjonarny bezpośredni przedni uchwyt obrotowy pionowy 4P 1 bezpośrednie z długą osłoną przyłączy 15
600 mm PrismaSeT G obudowa montowana na ścianie Compact NSX400 bez Stacjonarny bezpośredni przedni uchwyt obrotowy pionowy 4P 1 bezpośrednie z długą osłoną przyłączy 15
600 mm PrismaSeT G obudowa strojąca na podłodze Compact NSX630 bez Stacjonarny dźwignia pionowy 3P 1 bezpośrednie z długą osłoną przyłączy 13
600 mm PrismaSeT G obudowa montowana na ścianie Compact NSX630 bez Stacjonarny dźwignia pionowy 3P 1 bezpośrednie z długą osłoną przyłączy 13
600 mm PrismaSeT G obudowa strojąca na podłodze Compact NSX630 bez Stacjonarny dźwignia pionowy 4P 1 bezpośrednie z długą osłoną przyłączy 13
600 mm PrismaSeT G obudowa montowana na ścianie Compact NSX630 bez Stacjonarny dźwignia pionowy 4P 1 bezpośrednie z długą osłoną przyłączy 13
600 mm PrismaSeT G obudowa strojąca na podłodze Compact NSX630 bez Stacjonarny bezpośredni przedni uchwyt obrotowy pionowy 3P 1 bezpośrednie z długą osłoną przyłączy 15
600 mm PrismaSeT G obudowa montowana na ścianie Compact NSX630 bez Stacjonarny bezpośredni przedni uchwyt obrotowy pionowy 3P 1 bezpośrednie z długą osłoną przyłączy 15
600 mm PrismaSeT G obudowa strojąca na podłodze Compact NSX630 bez Stacjonarny bezpośredni przedni uchwyt obrotowy pionowy 4P 1 bezpośrednie z długą osłoną przyłączy 15
600 mm PrismaSeT G obudowa montowana na ścianie Compact NSX630 bez Stacjonarny bezpośredni przedni uchwyt obrotowy pionowy 4P 1 bezpośrednie z długą osłoną przyłączy 15
600 mm PrismaSeT G obudowa strojąca na podłodze Easypact CVS400 z Stacjonarny dźwignia pionowy 3P 1 bezpośrednie z długą osłoną przyłączy 14
600 mm PrismaSeT G obudowa montowana na ścianie Easypact CVS400 z Stacjonarny dźwignia pionowy 3P 1 bezpośrednie z długą osłoną przyłączy 14
600 mm PrismaSeT G obudowa strojąca na podłodze Easypact CVS400 z Stacjonarny dźwignia pionowy 4P 1 bezpośrednie z długą osłoną przyłączy 14
600 mm PrismaSeT G obudowa montowana na ścianie Easypact CVS400 z Stacjonarny dźwignia pionowy 4P 1 bezpośrednie z długą osłoną przyłączy 14
600 mm PrismaSeT G obudowa strojąca na podłodze Easypact CVS400 z Stacjonarny bezpośredni przedni uchwyt obrotowy pionowy 3P 1 bezpośrednie z długą osłoną przyłączy 18
600 mm PrismaSeT G obudowa montowana na ścianie Easypact CVS400 z Stacjonarny bezpośredni przedni uchwyt obrotowy pionowy 3P 1 bezpośrednie z długą osłoną przyłączy 18
600 mm PrismaSeT G obudowa strojąca na podłodze Easypact CVS400 z Stacjonarny bezpośredni przedni uchwyt obrotowy pionowy 4P 1 bezpośrednie z długą osłoną przyłączy 18
600 mm PrismaSeT G obudowa montowana na ścianie Easypact CVS400 z Stacjonarny bezpośredni przedni uchwyt obrotowy pionowy 4P 1 bezpośrednie z długą osłoną przyłączy 18
600 mm PrismaSeT G obudowa strojąca na podłodze Easypact CVS630 z Stacjonarny dźwignia pionowy 3P 1 bezpośrednie z długą osłoną przyłączy 15
600 mm PrismaSeT G obudowa montowana na ścianie Easypact CVS630 z Stacjonarny dźwignia pionowy 3P 1 bezpośrednie z długą osłoną przyłączy 15
600 mm PrismaSeT G obudowa strojąca na podłodze Easypact CVS630 z Stacjonarny dźwignia pionowy 4P 1 bezpośrednie z długą osłoną przyłączy 15
600 mm PrismaSeT G obudowa montowana na ścianie Easypact CVS630 z Stacjonarny dźwignia pionowy 4P 1 bezpośrednie z długą osłoną przyłączy 15
600 mm PrismaSeT G obudowa strojąca na podłodze Easypact CVS630 z Stacjonarny bezpośredni przedni uchwyt obrotowy pionowy 3P 1 bezpośrednie z długą osłoną przyłączy 18
600 mm PrismaSeT G obudowa montowana na ścianie Easypact CVS630 z Stacjonarny bezpośredni przedni uchwyt obrotowy pionowy 3P 1 bezpośrednie z długą osłoną przyłączy 18

	600 mm PrismaSeT G obudowa strojąca na podłodze Easypact CVS630 z Stacjonarny bezpośredni przedni uchwyt obrotowy pionowy 4P 1 bezpośrednie z długą osłoną przyłączy 18 600 mm PrismaSeT G obudowa montowana na ścianie Easypact CVS630 z Stacjonarny bezpośredni przedni uchwyt obrotowy pionowy 4P 1 bezpośrednie z długą osłoną przyłączy 18 600 mm PrismaSeT G obudowa strojąca na podłodze Compact NSX400 z Stacjonarny dźwignia pionowy 3P 1 bezpośrednie z długą osłoną przyłączy 14 600 mm PrismaSeT G obudowa montowana na ścianie Compact NSX400 z Stacjonarny dźwignia pionowy 3P 1 bezpośrednie z długą osłoną przyłączy 14 600 mm PrismaSeT G obudowa strojąca na podłodze Compact NSX400 z Stacjonarny dźwignia pionowy 4P 1 bezpośrednie z długą osłoną przyłączy 14 600 mm PrismaSeT G obudowa montowana na ścianie Compact NSX400 z Stacjonarny dźwignia pionowy 4P 1 bezpośrednie z długą osłoną przyłączy 14 600 mm PrismaSeT G obudowa strojąca na podłodze Compact NSX400 z Stacjonarny bezpośredni przedni uchwyt obrotowy pionowy 3P 1 bezpośrednie z długą osłoną przyłączy 18 600 mm PrismaSeT G obudowa montowana na ścianie Compact NSX400 z Stacjonarny bezpośredni przedni uchwyt obrotowy pionowy 3P 1 bezpośrednie z długą osłoną przyłączy 18 600 mm PrismaSeT G obudowa strojąca na podłodze Compact NSX400 z Stacjonarny bezpośredni przedni uchwyt obrotowy pionowy 4P 1 bezpośrednie z długą osłoną przyłączy 18 600 mm PrismaSeT G obudowa montowana na ścianie Compact NSX400 z Stacjonarny bezpośredni przedni uchwyt obrotowy pionowy 4P 1 bezpośrednie z długą osłoną przyłączy 18 600 mm PrismaSeT G obudowa strojąca na podłodze Compact NSX630 z Stacjonarny dźwignia pionowy 3P 1 bezpośrednie z długą osłoną przyłączy 15 600 mm PrismaSeT G obudowa montowana na ścianie Compact NSX630 z Stacjonarny dźwignia pionowy 3P 1 bezpośrednie z długą osłoną przyłączy 15 600 mm PrismaSeT G obudowa strojąca na podłodze Compact NSX630 z Stacjonarny dźwignia pionowy 4P 1 bezpośrednie z długą osłoną przyłączy 15 600 mm PrismaSeT G obudowa montowana na ścianie Compact NSX630 z Stacjonarny dźwignia pionowy 4P 1 bezpośrednie z długą osłoną przyłączy 15 600 mm PrismaSeT G obudowa strojąca na podłodze Compact NSX630 z Stacjonarny bezpośredni przedni uchwyt obrotowy pionowy 3P 1 bezpośrednie z długą osłoną przyłączy 18 600 mm PrismaSeT G obudowa montowana na ścianie Compact NSX630 z Stacjonarny bezpośredni przedni uchwyt obrotowy pionowy 3P 1 bezpośrednie z długą osłoną przyłączy 18 600 mm PrismaSeT G obudowa strojąca na podłodze Compact NSX630 z Stacjonarny bezpośredni przedni uchwyt obrotowy pionowy 4P 1 bezpośrednie z długą osłoną przyłączy 18 600 mm PrismaSeT G obudowa montowana na ścianie Compact NSX630 z Stacjonarny bezpośredni przedni uchwyt obrotowy pionowy 4P 1 bezpośrednie z długą osłoną przyłączy 18

Jednostka opakowania

Typ jednostki opakowania 1	PCE
Ilość jednostek opakowania 1	1
Waga dla opakowania 1	930,0 g
Wysokość dla opakowania 1	12,5 cm
Szerokość dla opakowania 1	19 cm
Długość dla opakowania 1	24,5 cm
Typ jednostki dla opakowania zbiorczego 2	P12
Ilość dla opakowania zbiorczego 2	90
Waga dla opakowania zbiorczego 2	111,0 kg
Wysokość dla opakowania zbiorczego 2	76 cm
Szerokość dla opakowania zbiorczego 2	80 cm
Długość dla opakowania zbiorczego 2	120 cm

Oferta zrównoważonego rozwoju

Stan trwałej oferty	Produkt Green Premium
Rozporządzenie REACh	Deklaracja REACh
Bez SVHC REACh	Tak
Europejska dyrektywa RoHS	Zgodność z pro-active (produkt poza zakresem obowiązywania dyrektywy UE RoHS) Europejska deklaracja RoHS
Bez toksycznych metali ciężkich	Tak
Bez rtęci	Tak

Informacje na temat zwolnienia z RoHS	Tak
Norma RoHS Chiny	Dyrektywa RoHS Chiny Pro-aktywna dyrektywa RoHS Chiny (poza zakresem prawnym RoHS Chiny)
Ujawnienie informacji o wpływie na środowisko	Środowiskowy profil produktu

Warunki gwarancji

Gwarancja	18 miesięcy