Arkusz danych produktu

Specyfikacje

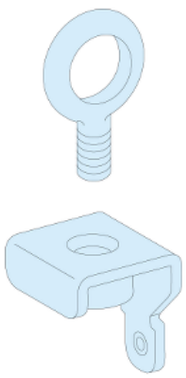

Rozdzielnice PrismaSet, uchwyty transportowe 4 sztuki

LVS08700

Parametry podstawowe

Gama produktów	PrismaSeT
Gama produktów	PrismaSeT P
Typ produktu lub komponentu	Pierścień
Kategoria akcesoriów / części oddzielnych	Akcesoria przeznaczone dla obudowy
Typ akcesoriów / części oddzielnych	Podnoszenie
Zgodność gamy	PrismaSeT PrismaSeT P rama
Zgodność produktu	Obudowa IP55

Parametry uzupełniające

Installation description	Szafa rozdzielcza
Ilość sztuk w zestawie	Zestaw 4 szt.
Materiał	Stal
Wysokość	53 mm
Szerokość	54 mm
Głębokość	10 mm
Masa produktu	0,72 kg
Kolor	Naturalny

Jednostka opakowania

Typ jednostki opakowania 1	PCE
Ilość jednostek opakowania 1	1
Waga dla opakowania 1	955,0 g
Wysokość dla opakowania 1	5 cm
Szerokość dla opakowania 1	10 cm
Długość dla opakowania 1	11 cm
Typ jednostki dla opakowania zbiorczego 2	S02
Ilość dla opakowania zbiorczego 2	10

Wyłączenie odpowiedzialności: Niniejsza dokumentacja nie pełni funkcji zastępczej i nie powinna być wykorzystywana do określenia niezawodności lub przydatności opisanych w niej produktów do konkretnych zastosowań użytkownika

Waga dla opakowania zbiorczego 2	9,87 kg
Wysokość dla opakowania zbiorczego 2	15 cm
Szerokość dla opakowania zbiorczego 2	30 cm
Długość dla opakowania zbiorczego 2	40 cm
Typ jednostki dla opkowania zbiorczego 3	P12
Ilośc jednostek dla opakowania zbiorczego 3	480
Waga dla opakowania zbiorczego 3	488,5 kg
Wysokość dla opakowania zbiorczego 3	101 cm
Szerokość dla opakowania zbiorczego 3	80 cm
Długość dla opakowania zbiorczego 3	120 cm

Oferta zrównoważonego rozwoju

Stan trwałej oferty	Produkt Green Premium
Rozporządzenie REACh	Deklaracja REACh
Bez SVHC REACh	Tak
Europejska dyrektywa RoHS	Zgodność z pro-active (produkt poza zakresem obowiązywania dyrektywy UE RoHS) Europejska deklaracja RoHS
Bez toksycznych metali ciężkich	Tak
Bez rtęci	Tak
Informacje na temat zwolnienia z RoHS	Tak
Norma RoHS Chiny	Dyrektywa RoHS Chiny Pro-aktywna dyrektywa RoHS Chiny (poza zakresem prawnym RoHS Chiny)
Ujawnienie informacji o wpływie na środowisko	Środowiskowy profil produktu
Bez PVC	Tak
Zawiera halogeny	Elementy produktu z tworzyw sztucznych bez zawartości halogenów

Warunki gwarancji

Gwarancja	18 miesięcy

Arkusz danych produktu LVS08700

Ilustracja techniczna

Wymiary

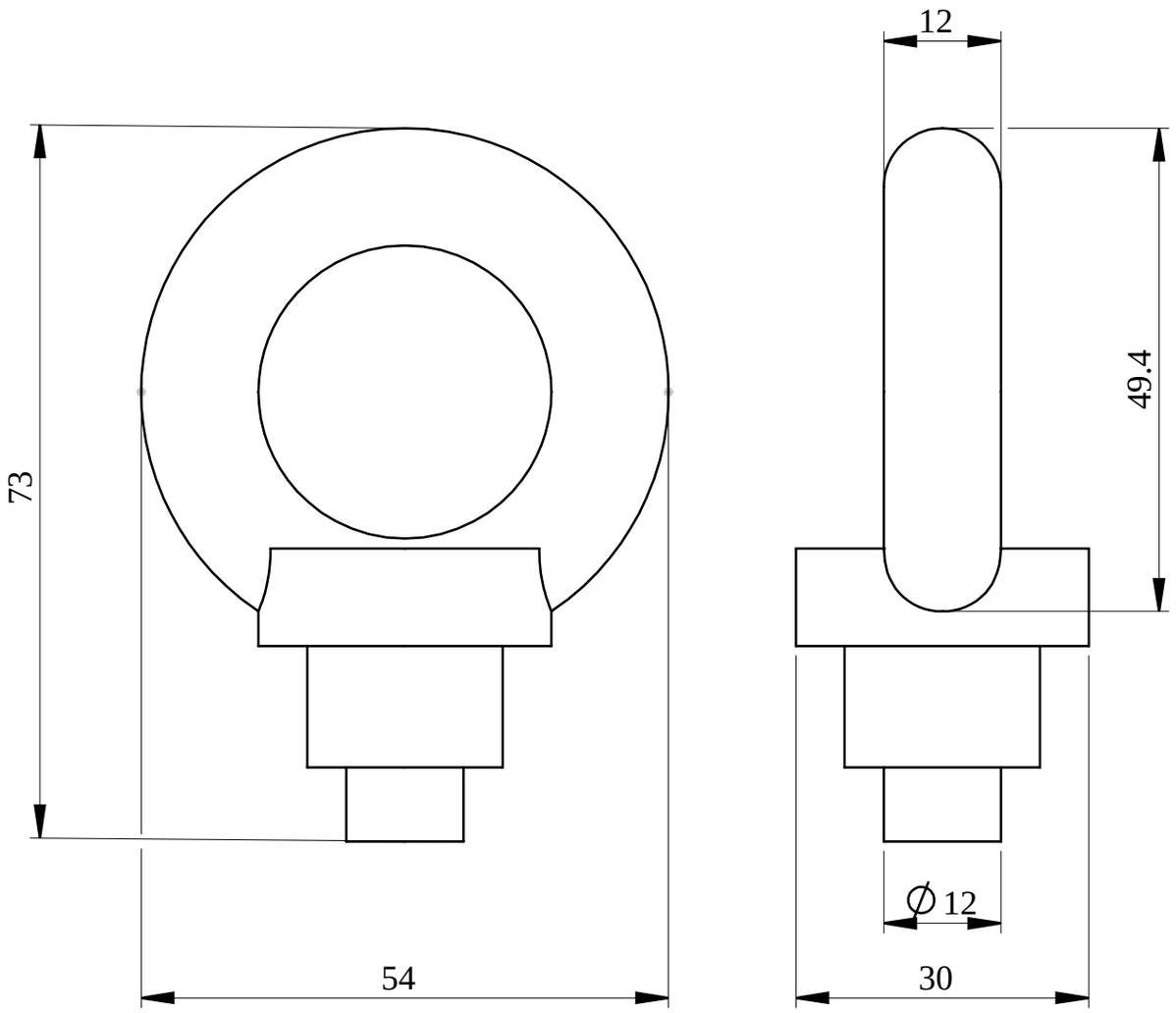

- All dimensions are approximate and are in mm.
- Also see technical documentation.