Arkusz danych produktu

Specyfikacje

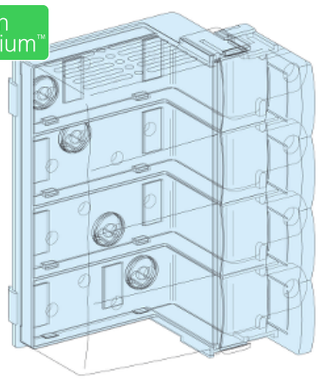

Rozdzielnice PrismaSet, blok zasilający do Compact NSX250 montowanego poziomo

LVS04060

Parametry podstawowe

Gama produktów	Linergy
Gama produktów	Linergy
Typ produktu lub komponentu	Blok zasilający
Nazwa produktu	Linergy BW
Product name	PrismaSeT PrismaSeT P obudowa PrismaSeT PrismaSeT G obudowa Linergy Linergy BW szyna zbiorcza
Kategoria akcesoriów / części oddzielnych	Akcesoria montażowe
Osprzęt dostarczany w dostawie	Z łączem
Normy	IEC 61439-1, obudowa wewnętrzna IEC 61439-2, obudowa wewnętrzna
Certyfikaty produktu	ASTA

Parametry uzupełniające

Akcesoria do rozdziału	Linergy BW szynoprzewód
Opis biegunów	4P
Installation description	Szafa rozdzielcza - width 650 mm Obudowa strojąca na podłodze - width 600 mm Obudowa montowana na ścianie - width 600 mm Obudowa strojąca na podłodze - width 850 mm Obudowa Pack - width 600 mm Obudowa wolnostojąca + kanał - width 600 + 300 mm Obudowa mocowana do ściany + kanał - width 600 + 300 mm
Dopasowanie do urządzeń	Compact: Stacjonarny NSX100...160 z zabezpieczenie ziemnozwarciowe - sterowanie: dźwignia poziomy instalacja Compact: Stacjonarny NSX250 z zabezpieczenie ziemnozwarciowe - sterowanie: dźwignia poziomy instalacja Compact: Stacjonarny INS250 - sterowanie: bezpośredni przedni uchwyt obrotowy poziomy instalacja Compact: Stacjonarny INS250 - sterowanie: bezpośredni przedni uchwyt obrotowy pionowy instalacja Easypact: Stacjonarny CVS100...160 bez zabezpieczenie ziemnozwarciowe - sterowanie: dźwignia poziomy instalacja Easypact: Stacjonarny CVS250 bez zabezpieczenie ziemnozwarciowe - sterowanie: dźwignia poziomy instalacja Compact: Stacjonarny INV250 - sterowanie: bezpośredni przedni uchwyt obrotowy poziomy instalacja Compact: Stacjonarny INV100 - sterowanie: bezpośredni przedni uchwyt obrotowy poziomy instalacja Compact: Stacjonarny INV250 - sterowanie: bezpośredni przedni uchwyt obrotowy pionowy instalacja Compact: wymienny NSX100...160 bez zabezpieczenie ziemnozwarciowe - sterowanie: dźwignia poziomy instalacja Compact: wymienny NSX250 bez zabezpieczenie ziemnozwarciowe - sterowanie: dźwignia poziomy instalacja Compact: Stacjonarny NSX100...160 bez zabezpieczenie ziemnozwarciowe - sterowanie: dźwignia poziomy instalacja Compact: Stacjonarny NSX250 bez zabezpieczenie ziemnozwarciowe - sterowanie: dźwignia poziomy instalacja

Wyłączenie odpowiedzialności: Niniejsza dokumentacja nie pełni funkcji zastępczej i nie powinna być wykorzystywana do określenia niezawodności lub przydatności opisanych w niej produktów do konkretnych zastosowań użytkownika

	Compact: Stacjonarny NSX100...160 bez zabezpieczenie ziemnozwarciowe - sterowanie: bezpośredni przedni uchwyt obrotowy poziomy instalacja Compact: Stacjonarny NSX250 bez zabezpieczenie ziemnozwarciowe - sterowanie: bezpośredni przedni uchwyt obrotowy poziomy instalacja Compact: Stacjonarny NSX100...250 i ampreromierz bez zabezpieczenie ziemnozwarciowe - sterowanie: dźwignia poziomy instalacja Easypact: Stacjonarny CVS100...160 z zabezpieczenie ziemnozwarciowe - sterowanie: dźwignia poziomy instalacja Easypact: Stacjonarny CVS250 z zabezpieczenie ziemnozwarciowe - sterowanie: dźwignia poziomy instalacja Compact: Stacjonarny NSX100...160 z zabezpieczenie ziemnozwarciowe - sterowanie: bezpośredni przedni uchwyt obrotowy poziomy instalacja Compact: Stacjonarny NSX250 z zabezpieczenie ziemnozwarciowe - sterowanie: bezpośredni przedni uchwyt obrotowy poziomy instalacja Compact: Stacjonarny INV100 - sterowanie: bezpośredni przedni uchwyt obrotowy pionowy instalacja Compact: Stacjonarny INV250 - sterowanie: uchwyt boczny pionowy instalacja Compact: Stacjonarny NSX100...160 bez zabezpieczenie ziemnozwarciowe - sterowanie: mechanizm silnika poziomy instalacja Compact: Stacjonarny NSX250 bez zabezpieczenie ziemnozwarciowe - sterowanie: mechanizm silnika poziomy instalacja Compact: Stacjonarny INS250 - sterowanie: uchwyt boczny pionowy instalacja Compact: Stacjonarny INV200 - sterowanie: bezpośredni przedni uchwyt obrotowy pionowy instalacja Compact: Stacjonarny INV160 - sterowanie: bezpośredni przedni uchwyt obrotowy poziomy instalacja Compact: Stacjonarny INV160 - sterowanie: bezpośredni przedni uchwyt obrotowy pionowy instalacja Compact: Stacjonarny INV200 - sterowanie: bezpośredni przedni uchwyt obrotowy poziomy instalacja
Znamionowy prąd łączeniowy [Ie]	250 A
Masa produktu	1,18 kg
Ilość sztuk w zestawie	1 sztuka
Functional unit	650 mm PrismaSeT P szafa rozdzielcza 600 mm PrismaSeT G obudowa strojąca na podłodze Compact INS250 Stacjonarny bezpośredni przedni uchwyt obrotowy poziomy 3P 1 blok zacisków 5 600 mm PrismaSeT G obudowa montowana na ścianie Compact INS250 Stacjonarny bezpośredni przedni uchwyt obrotowy poziomy 3P 1 blok zacisków 5 600 mm PrismaSeT G obudowa strojąca na podłodze Compact INS250 Stacjonarny bezpośredni przedni uchwyt obrotowy poziomy 4P 1 blok zacisków 5 600 mm PrismaSeT G obudowa montowana na ścianie Compact INS250 Stacjonarny bezpośredni przedni uchwyt obrotowy poziomy 4P 1 blok zacisków 5 850 mm PrismaSeT G obudowa strojąca na podłodze Compact INS250 Stacjonarny bezpośredni przedni uchwyt obrotowy poziomy 3P 1 blok zacisków 5 850 mm PrismaSeT G obudowa strojąca na podłodze Compact INS250 Stacjonarny bezpośredni przedni uchwyt obrotowy poziomy 4P 1 blok zacisków 5 600 mm PrismaSeT G obudowa strojąca na podłodze Compact INV100 Stacjonarny bezpośredni przedni uchwyt obrotowy poziomy 3P 1 blok zacisków 5 600 mm PrismaSeT G obudowa montowana na ścianie Compact INV100 Stacjonarny bezpośredni przedni uchwyt obrotowy poziomy 3P 1 blok zacisków 5 600 mm PrismaSeT G obudowa strojąca na podłodze Compact INV100 Stacjonarny bezpośredni przedni uchwyt obrotowy poziomy 4P 1 blok zacisków 5 600 mm PrismaSeT G obudowa montowana na ścianie Compact INV100 Stacjonarny bezpośredni przedni uchwyt obrotowy poziomy 4P 1 blok zacisków 5 850 mm PrismaSeT G obudowa strojąca na podłodze Compact INV100 Stacjonarny bezpośredni przedni uchwyt obrotowy poziomy 3P 1 blok zacisków 5 850 mm PrismaSeT G obudowa strojąca na podłodze Compact INV100 Stacjonarny bezpośredni przedni uchwyt obrotowy poziomy 4P 1 blok zacisków 5 600 mm PrismaSeT G obudowa strojąca na podłodze Compact INV250 Stacjonarny bezpośredni przedni uchwyt obrotowy poziomy 3P 1 blok zacisków 5 600 mm PrismaSeT G obudowa montowana na ścianie Compact INV250 Stacjonarny bezpośredni przedni uchwyt obrotowy poziomy 3P 1 blok zacisków 5 600 mm PrismaSeT G obudowa strojąca na podłodze Compact INV250 Stacjonarny bezpośredni przedni uchwyt obrotowy poziomy 4P 1 blok zacisków 5 600 mm PrismaSeT G obudowa montowana na ścianie Compact INV250 Stacjonarny bezpośredni przedni uchwyt obrotowy poziomy 4P 1 blok zacisków 5 850 mm PrismaSeT G obudowa strojąca na podłodze Compact INV250 Stacjonarny bezpośredni przedni uchwyt obrotowy poziomy 3P 1 blok zacisków 5 850 mm PrismaSeT G obudowa strojąca na podłodze Compact INV250 Stacjonarny bezpośredni przedni uchwyt obrotowy poziomy 4P 1 blok zacisków 5 600 mm PrismaSeT G obudowa strojąca na podłodze Compact NSX100...160 bez Stacjonarny dźwignia poziomy 3P 1 blok zacisków 5 600 mm PrismaSeT G obudowa montowana na ścianie Compact NSX100...160 bez Stacjonarny dźwignia poziomy 3P 1 blok zacisków 5 600 mm PrismaSeT G obudowa strojąca na podłodze Compact NSX100...160 bez Stacjonarny dźwignia poziomy 4P 1 blok zacisków 5 600 mm PrismaSeT G obudowa montowana na ścianie Compact NSX100...160 bez Stacjonarny dźwignia poziomy 4P 1 blok zacisków 5 850 mm PrismaSeT G obudowa strojąca na podłodze Compact NSX100...160 bez Stacjonarny dźwignia poziomy 3P 1 blok zacisków 5 850 mm PrismaSeT G obudowa strojąca na podłodze Compact NSX100...160 bez Stacjonarny dźwignia poziomy 4P 1 blok zacisków 5 600 mm PrismaSeT G obudowa strojąca na podłodze Compact NSX250 bez Stacjonarny dźwignia poziomy 3P 1 blok zacisków 5 600 mm PrismaSeT G obudowa montowana na ścianie Compact NSX250 bez Stacjonarny dźwignia poziomy 3P 1 blok zacisków 5 600 mm PrismaSeT G obudowa strojąca na podłodze Compact NSX250 bez Stacjonarny dźwignia poziomy 4P 1 blok zacisków 5 600 mm PrismaSeT G obudowa montowana na ścianie Compact NSX250 bez Stacjonarny dźwignia poziomy 4P 1 blok zacisków 5 850 mm PrismaSeT G obudowa strojąca na podłodze Compact NSX250 bez Stacjonarny dźwignia poziomy 3P 1 blok zacisków 5

850 mm PrismaSeT G obudowa strojąca na podłodze Compact NSX250 bez Stacjonarny dźwignia poziomy 4P 1 blok zacisków 5
600 mm PrismaSeT G obudowa strojąca na podłodze Compact INV160 Stacjonarny bezpośredni przedni uchwyt obrotowy poziomy 3P 1 blok zacisków 5
600 mm PrismaSeT G obudowa montowana na ścianie Compact INV160 Stacjonarny bezpośredni przedni uchwyt obrotowy poziomy 3P 1 blok zacisków 5
600 mm PrismaSeT G obudowa strojąca na podłodze Compact INV160 Stacjonarny bezpośredni przedni uchwyt obrotowy poziomy 4P 1 blok zacisków 5
600 mm PrismaSeT G obudowa montowana na ścianie Compact INV160 Stacjonarny bezpośredni przedni uchwyt obrotowy poziomy 4P 1 blok zacisków 5
850 mm PrismaSeT G obudowa strojąca na podłodze Compact INV160 Stacjonarny bezpośredni przedni uchwyt obrotowy poziomy 3P 1 blok zacisków 5
850 mm PrismaSeT G obudowa strojąca na podłodze Compact INV160 Stacjonarny bezpośredni przedni uchwyt obrotowy poziomy 4P 1 blok zacisków 5
600 mm PrismaSeT G obudowa strojąca na podłodze Compact INV200 Stacjonarny bezpośredni przedni uchwyt obrotowy poziomy 3P 1 blok zacisków 5
600 mm PrismaSeT G obudowa montowana na ścianie Compact INV200 Stacjonarny bezpośredni przedni uchwyt obrotowy poziomy 3P 1 blok zacisków 5
600 mm PrismaSeT G obudowa strojąca na podłodze Compact INV200 Stacjonarny bezpośredni przedni uchwyt obrotowy poziomy 4P 1 blok zacisków 5
600 mm PrismaSeT G obudowa montowana na ścianie Compact INV200 Stacjonarny bezpośredni przedni uchwyt obrotowy poziomy 4P 1 blok zacisków 5
850 mm PrismaSeT G obudowa strojąca na podłodze Compact INV200 Stacjonarny bezpośredni przedni uchwyt obrotowy poziomy 3P 1 blok zacisków 5
850 mm PrismaSeT G obudowa strojąca na podłodze Compact INV200 Stacjonarny bezpośredni przedni uchwyt obrotowy poziomy 4P 1 blok zacisków 5
600 mm PrismaSeT G obudowa strojąca na podłodze Easypact CVS100...160 bez Stacjonarny dźwignia poziomy 3P 1 bezpośrednie z długą osłoną przyłączy 5
600 mm PrismaSeT G obudowa montowana na ścianie Easypact CVS100...160 bez Stacjonarny dźwignia poziomy 3P 1 bezpośrednie z długą osłoną przyłączy 5
600 mm PrismaSeT G obudowa strojąca na podłodze Easypact CVS100...160 bez Stacjonarny dźwignia poziomy 4P 1 bezpośrednie z długą osłoną przyłączy 5
600 mm PrismaSeT G obudowa montowana na ścianie Easypact CVS100...160 bez Stacjonarny dźwignia poziomy 4P 1 bezpośrednie z długą osłoną przyłączy 5
600 + 300 mm PrismaSeT G obudowa wolnostojąca + kanał Easypact CVS100...160 bez Stacjonarny dźwignia poziomy 3P 1 bezpośrednie z długą osłoną przyłączy 4
600 + 300 mm PrismaSeT G obudowa mocowana do ściany + kanał Easypact CVS100...160 bez Stacjonarny dźwignia poziomy 3P 1 bezpośrednie z długą osłoną przyłączy 4
600 + 300 mm PrismaSeT G obudowa wolnostojąca + kanał Easypact CVS100...160 bez Stacjonarny dźwignia poziomy 4P 1 bezpośrednie z długą osłoną przyłączy 4
600 + 300 mm PrismaSeT G obudowa mocowana do ściany + kanał Easypact CVS100...160 bez Stacjonarny dźwignia poziomy 4P 1 bezpośrednie z długą osłoną przyłączy 4
850 mm PrismaSeT G obudowa strojąca na podłodze Easypact CVS100...160 bez Stacjonarny dźwignia poziomy 3P 1 bezpośrednie z długą osłoną przyłączy 4
850 mm PrismaSeT G obudowa strojąca na podłodze Easypact CVS100...160 bez Stacjonarny dźwignia poziomy 4P 1 bezpośrednie z długą osłoną przyłączy 4
600 mm PrismaSeT Pack 250 obudowa Pack Easypact CVS100...160 bez Stacjonarny dźwignia poziomy 3P 1 bezpośrednie z długą osłoną przyłączy 6
600 mm PrismaSeT Pack 250 obudowa Pack Easypact CVS100...160 bez Stacjonarny dźwignia poziomy 4P 1 bezpośrednie z długą osłoną przyłączy 6
600 mm PrismaSeT G obudowa strojąca na podłodze Easypact CVS250 bez Stacjonarny dźwignia poziomy 3P 1 bezpośrednie z długą osłoną przyłączy 5
600 mm PrismaSeT G obudowa montowana na ścianie Easypact CVS250 bez Stacjonarny dźwignia poziomy 3P 1 bezpośrednie z długą osłoną przyłączy 5
600 mm PrismaSeT G obudowa strojąca na podłodze Easypact CVS250 bez Stacjonarny dźwignia poziomy 4P 1 bezpośrednie z długą osłoną przyłączy 5
600 mm PrismaSeT G obudowa montowana na ścianie Easypact CVS250 bez Stacjonarny dźwignia poziomy 4P 1 bezpośrednie z długą osłoną przyłączy 5
600 + 300 mm PrismaSeT G obudowa wolnostojąca + kanał Easypact CVS250 bez Stacjonarny dźwignia poziomy 3P 1 bezpośrednie z długą osłoną przyłączy 4
600 + 300 mm PrismaSeT G obudowa mocowana do ściany + kanał Easypact CVS250 bez Stacjonarny dźwignia poziomy 3P 1 bezpośrednie z długą osłoną przyłączy 4
600 + 300 mm PrismaSeT G obudowa wolnostojąca + kanał Easypact CVS250 bez Stacjonarny dźwignia poziomy 4P 1 bezpośrednie z długą osłoną przyłączy 4
600 + 300 mm PrismaSeT G obudowa mocowana do ściany + kanał Easypact CVS250 bez Stacjonarny dźwignia poziomy 4P 1 bezpośrednie z długą osłoną przyłączy 4
850 mm PrismaSeT G obudowa strojąca na podłodze Easypact CVS250 bez Stacjonarny dźwignia poziomy 3P 1 bezpośrednie z długą osłoną przyłączy 4
850 mm PrismaSeT G obudowa strojąca na podłodze Easypact CVS250 bez Stacjonarny dźwignia poziomy 4P 1 bezpośrednie z długą osłoną przyłączy 4
600 mm PrismaSeT Pack 250 obudowa Pack Easypact CVS250 bez Stacjonarny dźwignia poziomy 3P 1 bezpośrednie z długą osłoną przyłączy 6
600 mm PrismaSeT Pack 250 obudowa Pack Easypact CVS250 bez Stacjonarny dźwignia poziomy 4P 1 bezpośrednie z długą osłoną przyłączy 6
600 + 300 mm PrismaSeT G obudowa wolnostojąca + kanał Compact INS250 Stacjonarny bezpośredni przedni uchwyt obrotowy poziomy 3P 1 bezpośrednie z długą osłoną przyłączy 4
600 + 300 mm PrismaSeT G obudowa mocowana do ściany + kanał Compact INS250 Stacjonarny bezpośredni przedni uchwyt obrotowy poziomy 3P 1 bezpośrednie z długą osłoną przyłączy 4
600 + 300 mm PrismaSeT G obudowa wolnostojąca + kanał Compact INS250 Stacjonarny bezpośredni przedni uchwyt obrotowy poziomy 4P 1 bezpośrednie z długą osłoną przyłączy 4
600 + 300 mm PrismaSeT G obudowa mocowana do ściany + kanał Compact INS250 Stacjonarny bezpośredni przedni uchwyt obrotowy poziomy 4P 1 bezpośrednie z długą osłoną przyłączy 4
600 mm PrismaSeT G obudowa strojąca na podłodze Compact INS250 Stacjonarny bezpośredni przedni uchwyt obrotowy poziomy 3P 1 bezpośrednie z długą osłoną przyłączy 5
600 mm PrismaSeT G obudowa montowana na ścianie Compact INS250 Stacjonarny bezpośredni przedni uchwyt obrotowy poziomy 3P 1 bezpośrednie z długą osłoną przyłączy 5
600 mm PrismaSeT G obudowa strojąca na podłodze Compact INS250 Stacjonarny bezpośredni przedni uchwyt obrotowy poziomy 4P 1 bezpośrednie z długą osłoną przyłączy 5
600 mm PrismaSeT G obudowa montowana na ścianie Compact INS250 Stacjonarny bezpośredni przedni uchwyt obrotowy poziomy 4P 1 bezpośrednie z długą osłoną przyłączy 5
600 + 300 mm PrismaSeT G obudowa wolnostojąca + kanał Compact INS250 Stacjonarny bezpośredni przedni uchwyt obrotowy poziomy 3P 1 blok zacisków 5

600 + 300 mm PrismaSeT G obudowa mocowana do ściany + kanał Compact INS250 Stacjonarny bezpośredni przedni uchwyt obrotowy poziomy 3P 1 blok zacisków 5
600 + 300 mm PrismaSeT G obudowa wolnostojąca + kanał Compact INS250 Stacjonarny bezpośredni przedni uchwyt obrotowy poziomy 4P 1 blok zacisków 5
600 + 300 mm PrismaSeT G obudowa mocowana do ściany + kanał Compact INS250 Stacjonarny bezpośredni przedni uchwyt obrotowy poziomy 4P 1 blok zacisków 5
600 mm PrismaSeT G obudowa strojąca na podłodze Compact INS250 Stacjonarny uchwyt boczny pionowy 3P 1 bezpośrednie z długą osłoną przyłączy 8
600 mm PrismaSeT G obudowa montowana na ścianie Compact INS250 Stacjonarny uchwyt boczny pionowy 3P 1 bezpośrednie z długą osłoną przyłączy 8
600 mm PrismaSeT G obudowa strojąca na podłodze Compact INS250 Stacjonarny uchwyt boczny pionowy 4P 1 bezpośrednie z długą osłoną przyłączy 8
600 mm PrismaSeT G obudowa montowana na ścianie Compact INS250 Stacjonarny uchwyt boczny pionowy 4P 1 bezpośrednie z długą osłoną przyłączy 8
600 mm PrismaSeT G obudowa strojąca na podłodze Compact INS250 Stacjonarny bezpośredni przedni uchwyt obrotowy pionowy 3P 1 bezpośrednie z długą osłoną przyłączy 8
600 mm PrismaSeT G obudowa montowana na ścianie Compact INS250 Stacjonarny bezpośredni przedni uchwyt obrotowy pionowy 3P 1 bezpośrednie z długą osłoną przyłączy 8
600 mm PrismaSeT G obudowa strojąca na podłodze Compact INS250 Stacjonarny bezpośredni przedni uchwyt obrotowy pionowy 4P 1 bezpośrednie z długą osłoną przyłączy 8
600 mm PrismaSeT G obudowa montowana na ścianie Compact INS250 Stacjonarny bezpośredni przedni uchwyt obrotowy pionowy 4P 1 bezpośrednie z długą osłoną przyłączy 8
600 + 300 mm PrismaSeT G obudowa wolnostojąca + kanał Compact INV100 Stacjonarny bezpośredni przedni uchwyt obrotowy poziomy 3P 1 bezpośrednie z długą osłoną przyłączy 4
600 + 300 mm PrismaSeT G obudowa mocowana do ściany + kanał Compact INV100 Stacjonarny bezpośredni przedni uchwyt obrotowy poziomy 3P 1 bezpośrednie z długą osłoną przyłączy 4
600 + 300 mm PrismaSeT G obudowa wolnostojąca + kanał Compact INV100 Stacjonarny bezpośredni przedni uchwyt obrotowy poziomy 4P 1 bezpośrednie z długą osłoną przyłączy 4
600 + 300 mm PrismaSeT G obudowa mocowana do ściany + kanał Compact INV100 Stacjonarny bezpośredni przedni uchwyt obrotowy poziomy 4P 1 bezpośrednie z długą osłoną przyłączy 4
600 mm PrismaSeT G obudowa strojąca na podłodze Compact INV100 Stacjonarny bezpośredni przedni uchwyt obrotowy poziomy 3P 1 bezpośrednie z długą osłoną przyłączy 5
600 mm PrismaSeT G obudowa montowana na ścianie Compact INV100 Stacjonarny bezpośredni przedni uchwyt obrotowy poziomy 3P 1 bezpośrednie z długą osłoną przyłączy 5
600 mm PrismaSeT G obudowa strojąca na podłodze Compact INV100 Stacjonarny bezpośredni przedni uchwyt obrotowy poziomy 4P 1 bezpośrednie z długą osłoną przyłączy 5
600 mm PrismaSeT G obudowa montowana na ścianie Compact INV100 Stacjonarny bezpośredni przedni uchwyt obrotowy poziomy 4P 1 bezpośrednie z długą osłoną przyłączy 5
600 + 300 mm PrismaSeT G obudowa wolnostojąca + kanał Compact INV100 Stacjonarny bezpośredni przedni uchwyt obrotowy poziomy 3P 1 blok zacisków 5
600 + 300 mm PrismaSeT G obudowa mocowana do ściany + kanał Compact INV100 Stacjonarny bezpośredni przedni uchwyt obrotowy poziomy 3P 1 blok zacisków 5
600 + 300 mm PrismaSeT G obudowa wolnostojąca + kanał Compact INV100 Stacjonarny bezpośredni przedni uchwyt obrotowy poziomy 4P 1 blok zacisków 5
600 + 300 mm PrismaSeT G obudowa mocowana do ściany + kanał Compact INV100 Stacjonarny bezpośredni przedni uchwyt obrotowy poziomy 4P 1 blok zacisków 5
850 mm PrismaSeT G obudowa strojąca na podłodze Compact INV100 Stacjonarny bezpośredni przedni uchwyt obrotowy poziomy 3P 1 bezpośrednie z długą osłoną przyłączy 4
850 mm PrismaSeT G obudowa strojąca na podłodze Compact INV100 Stacjonarny bezpośredni przedni uchwyt obrotowy poziomy 4P 1 bezpośrednie z długą osłoną przyłączy 4
600 mm PrismaSeT G obudowa strojąca na podłodze Compact INV100 Stacjonarny bezpośredni przedni uchwyt obrotowy pionowy 3P 1 bezpośrednie z długą osłoną przyłączy 8
600 mm PrismaSeT G obudowa montowana na ścianie Compact INV100 Stacjonarny bezpośredni przedni uchwyt obrotowy pionowy 3P 1 bezpośrednie z długą osłoną przyłączy 8
600 mm PrismaSeT G obudowa strojąca na podłodze Compact INV100 Stacjonarny bezpośredni przedni uchwyt obrotowy pionowy 4P 1 bezpośrednie z długą osłoną przyłączy 8
600 mm PrismaSeT G obudowa montowana na ścianie Compact INV100 Stacjonarny bezpośredni przedni uchwyt obrotowy pionowy 4P 1 bezpośrednie z długą osłoną przyłączy 8
600 + 300 mm PrismaSeT G obudowa wolnostojąca + kanał Compact INV160 Stacjonarny bezpośredni przedni uchwyt obrotowy poziomy 3P 1 bezpośrednie z długą osłoną przyłączy 4
600 + 300 mm PrismaSeT G obudowa mocowana do ściany + kanał Compact INV160 Stacjonarny bezpośredni przedni uchwyt obrotowy poziomy 3P 1 bezpośrednie z długą osłoną przyłączy 4
600 + 300 mm PrismaSeT G obudowa wolnostojąca + kanał Compact INV160 Stacjonarny bezpośredni przedni uchwyt obrotowy poziomy 4P 1 bezpośrednie z długą osłoną przyłączy 4
600 + 300 mm PrismaSeT G obudowa mocowana do ściany + kanał Compact INV160 Stacjonarny bezpośredni przedni uchwyt obrotowy poziomy 4P 1 bezpośrednie z długą osłoną przyłączy 4
600 mm PrismaSeT G obudowa strojąca na podłodze Compact INV160 Stacjonarny bezpośredni przedni uchwyt obrotowy poziomy 3P 1 bezpośrednie z długą osłoną przyłączy 5
600 mm PrismaSeT G obudowa montowana na ścianie Compact INV160 Stacjonarny bezpośredni przedni uchwyt obrotowy poziomy 3P 1 bezpośrednie z długą osłoną przyłączy 5
600 mm PrismaSeT G obudowa strojąca na podłodze Compact INV160 Stacjonarny bezpośredni przedni uchwyt obrotowy poziomy 4P 1 bezpośrednie z długą osłoną przyłączy 5
600 mm PrismaSeT G obudowa montowana na ścianie Compact INV160 Stacjonarny bezpośredni przedni uchwyt obrotowy poziomy 4P 1 bezpośrednie z długą osłoną przyłączy 5
600 + 300 mm PrismaSeT G obudowa wolnostojąca + kanał Compact INV160 Stacjonarny bezpośredni przedni uchwyt obrotowy poziomy 3P 1 blok zacisków 5
600 + 300 mm PrismaSeT G obudowa mocowana do ściany + kanał Compact INV160 Stacjonarny bezpośredni przedni uchwyt obrotowy poziomy 3P 1 blok zacisków 5
600 + 300 mm PrismaSeT G obudowa wolnostojąca + kanał Compact INV160 Stacjonarny bezpośredni przedni uchwyt obrotowy poziomy 4P 1 blok zacisków 5
600 + 300 mm PrismaSeT G obudowa mocowana do ściany + kanał Compact INV160 Stacjonarny bezpośredni przedni uchwyt obrotowy poziomy 4P 1 blok zacisków 5
850 mm PrismaSeT G obudowa strojąca na podłodze Compact INV160 Stacjonarny bezpośredni przedni uchwyt obrotowy poziomy 3P 1 bezpośrednie z długą osłoną przyłączy 4
850 mm PrismaSeT G obudowa strojąca na podłodze Compact INV160 Stacjonarny bezpośredni przedni uchwyt obrotowy poziomy 4P 1 bezpośrednie z długą osłoną przyłączy 4
600 mm PrismaSeT G obudowa strojąca na podłodze Compact INV160 Stacjonarny bezpośredni przedni uchwyt obrotowy pionowy 3P 1 bezpośrednie z długą osłoną przyłączy 8
600 mm PrismaSeT G obudowa montowana na ścianie Compact INV160 Stacjonarny bezpośredni przedni uchwyt obrotowy pionowy 3P 1 bezpośrednie z długą osłoną przyłączy 8
600 mm PrismaSeT G obudowa strojąca na podłodze Compact INV160 Stacjonarny bezpośredni przedni uchwyt obrotowy pionowy 4P 1 bezpośrednie z długą osłoną przyłączy 8

600 mm PrismaSeT G obudowa montowana na ścianie Compact INV160 Stacjonarny bezpośredni przedni uchwyt obrotowy pionowy 4P 1 bezpośrednie z długą osłoną przyłączy 8
600 + 300 mm PrismaSeT G obudowa wolnostojąca + kanał Compact INV200 Stacjonarny bezpośredni przedni uchwyt obrotowy poziomy 3P 1 bezpośrednie z długą osłoną przyłączy 4
600 + 300 mm PrismaSeT G obudowa mocowana do ściany + kanał Compact INV200 Stacjonarny bezpośredni przedni uchwyt obrotowy poziomy 3P 1 bezpośrednie z długą osłoną przyłączy 4
600 + 300 mm PrismaSeT G obudowa wolnostojąca + kanał Compact INV200 Stacjonarny bezpośredni przedni uchwyt obrotowy poziomy 4P 1 bezpośrednie z długą osłoną przyłączy 4
600 + 300 mm PrismaSeT G obudowa mocowana do ściany + kanał Compact INV200 Stacjonarny bezpośredni przedni uchwyt obrotowy poziomy 4P 1 bezpośrednie z długą osłoną przyłączy 4
600 mm PrismaSeT G obudowa strojąca na podłodze Compact INV200 Stacjonarny bezpośredni przedni uchwyt obrotowy poziomy 3P 1 bezpośrednie z długą osłoną przyłączy 5
600 mm PrismaSeT G obudowa montowana na ścianie Compact INV200 Stacjonarny bezpośredni przedni uchwyt obrotowy poziomy 3P 1 bezpośrednie z długą osłoną przyłączy 5
600 mm PrismaSeT G obudowa strojąca na podłodze Compact INV200 Stacjonarny bezpośredni przedni uchwyt obrotowy poziomy 4P 1 bezpośrednie z długą osłoną przyłączy 5
600 mm PrismaSeT G obudowa montowana na ścianie Compact INV200 Stacjonarny bezpośredni przedni uchwyt obrotowy poziomy 4P 1 bezpośrednie z długą osłoną przyłączy 5
600 + 300 mm PrismaSeT G obudowa wolnostojąca + kanał Compact INV200 Stacjonarny bezpośredni przedni uchwyt obrotowy poziomy 3P 1 blok zacisków 5
600 + 300 mm PrismaSeT G obudowa mocowana do ściany + kanał Compact INV200 Stacjonarny bezpośredni przedni uchwyt obrotowy poziomy 3P 1 blok zacisków 5
600 + 300 mm PrismaSeT G obudowa wolnostojąca + kanał Compact INV200 Stacjonarny bezpośredni przedni uchwyt obrotowy poziomy 4P 1 blok zacisków 5
600 + 300 mm PrismaSeT G obudowa mocowana do ściany + kanał Compact INV200 Stacjonarny bezpośredni przedni uchwyt obrotowy poziomy 4P 1 blok zacisków 5
850 mm PrismaSeT G obudowa strojąca na podłodze Compact INV200 Stacjonarny bezpośredni przedni uchwyt obrotowy poziomy 3P 1 bezpośrednie z długą osłoną przyłączy 4
850 mm PrismaSeT G obudowa strojąca na podłodze Compact INV200 Stacjonarny bezpośredni przedni uchwyt obrotowy poziomy 4P 1 bezpośrednie z długą osłoną przyłączy 4
600 mm PrismaSeT G obudowa strojąca na podłodze Compact INV200 Stacjonarny bezpośredni przedni uchwyt obrotowy pionowy 3P 1 bezpośrednie z długą osłoną przyłączy 8
600 mm PrismaSeT G obudowa montowana na ścianie Compact INV200 Stacjonarny bezpośredni przedni uchwyt obrotowy pionowy 3P 1 bezpośrednie z długą osłoną przyłączy 8
600 mm PrismaSeT G obudowa strojąca na podłodze Compact INV200 Stacjonarny bezpośredni przedni uchwyt obrotowy pionowy 4P 1 bezpośrednie z długą osłoną przyłączy 8
600 mm PrismaSeT G obudowa montowana na ścianie Compact INV200 Stacjonarny bezpośredni przedni uchwyt obrotowy pionowy 4P 1 bezpośrednie z długą osłoną przyłączy 8
600 + 300 mm PrismaSeT G obudowa wolnostojąca + kanał Compact INV250 Stacjonarny bezpośredni przedni uchwyt obrotowy poziomy 3P 1 bezpośrednie z długą osłoną przyłączy 4
600 + 300 mm PrismaSeT G obudowa mocowana do ściany + kanał Compact INV250 Stacjonarny bezpośredni przedni uchwyt obrotowy poziomy 3P 1 bezpośrednie z długą osłoną przyłączy 4
600 + 300 mm PrismaSeT G obudowa wolnostojąca + kanał Compact INV250 Stacjonarny bezpośredni przedni uchwyt obrotowy poziomy 4P 1 bezpośrednie z długą osłoną przyłączy 4
600 + 300 mm PrismaSeT G obudowa mocowana do ściany + kanał Compact INV250 Stacjonarny bezpośredni przedni uchwyt obrotowy poziomy 4P 1 bezpośrednie z długą osłoną przyłączy 4
600 mm PrismaSeT G obudowa strojąca na podłodze Compact INV250 Stacjonarny bezpośredni przedni uchwyt obrotowy poziomy 3P 1 bezpośrednie z długą osłoną przyłączy 5
600 mm PrismaSeT G obudowa montowana na ścianie Compact INV250 Stacjonarny bezpośredni przedni uchwyt obrotowy poziomy 3P 1 bezpośrednie z długą osłoną przyłączy 5
600 mm PrismaSeT G obudowa strojąca na podłodze Compact INV250 Stacjonarny bezpośredni przedni uchwyt obrotowy poziomy 4P 1 bezpośrednie z długą osłoną przyłączy 5
600 mm PrismaSeT G obudowa montowana na ścianie Compact INV250 Stacjonarny bezpośredni przedni uchwyt obrotowy poziomy 4P 1 bezpośrednie z długą osłoną przyłączy 5
600 + 300 mm PrismaSeT G obudowa wolnostojąca + kanał Compact INV250 Stacjonarny bezpośredni przedni uchwyt obrotowy poziomy 3P 1 blok zacisków 5
600 + 300 mm PrismaSeT G obudowa mocowana do ściany + kanał Compact INV250 Stacjonarny bezpośredni przedni uchwyt obrotowy poziomy 3P 1 blok zacisków 5
600 + 300 mm PrismaSeT G obudowa wolnostojąca + kanał Compact INV250 Stacjonarny bezpośredni przedni uchwyt obrotowy poziomy 4P 1 blok zacisków 5
600 + 300 mm PrismaSeT G obudowa mocowana do ściany + kanał Compact INV250 Stacjonarny bezpośredni przedni uchwyt obrotowy poziomy 4P 1 blok zacisków 5
850 mm PrismaSeT G obudowa strojąca na podłodze Compact INV250 Stacjonarny bezpośredni przedni uchwyt obrotowy poziomy 3P 1 bezpośrednie z długą osłoną przyłączy 4
850 mm PrismaSeT G obudowa strojąca na podłodze Compact INV250 Stacjonarny bezpośredni przedni uchwyt obrotowy poziomy 4P 1 bezpośrednie z długą osłoną przyłączy 4
600 mm PrismaSeT G obudowa strojąca na podłodze Compact INV250 Stacjonarny uchwyt boczny pionowy 3P 1 bezpośrednie z długą osłoną przyłączy 8
600 mm PrismaSeT G obudowa montowana na ścianie Compact INV250 Stacjonarny uchwyt boczny pionowy 3P 1 bezpośrednie z długą osłoną przyłączy 8
600 mm PrismaSeT G obudowa strojąca na podłodze Compact INV250 Stacjonarny uchwyt boczny pionowy 4P 1 bezpośrednie z długą osłoną przyłączy 8
600 mm PrismaSeT G obudowa montowana na ścianie Compact INV250 Stacjonarny uchwyt boczny pionowy 4P 1 bezpośrednie z długą osłoną przyłączy 8
600 mm PrismaSeT G obudowa strojąca na podłodze Compact INV250 Stacjonarny bezpośredni przedni uchwyt obrotowy pionowy 3P 1 bezpośrednie z długą osłoną przyłączy 8
600 mm PrismaSeT G obudowa montowana na ścianie Compact INV250 Stacjonarny bezpośredni przedni uchwyt obrotowy pionowy 3P 1 bezpośrednie z długą osłoną przyłączy 8
600 mm PrismaSeT G obudowa strojąca na podłodze Compact INV250 Stacjonarny bezpośredni przedni uchwyt obrotowy pionowy 4P 1 bezpośrednie z długą osłoną przyłączy 8
600 mm PrismaSeT G obudowa montowana na ścianie Compact INV250 Stacjonarny bezpośredni przedni uchwyt obrotowy pionowy 4P 1 bezpośrednie z długą osłoną przyłączy 8
600 + 300 mm PrismaSeT G obudowa wolnostojąca + kanał Compact NSX100...160 bez Stacjonarny dźwignia poziomy 3P 1 bezpośrednie z długą osłoną przyłączy 4
600 + 300 mm PrismaSeT G obudowa mocowana do ściany + kanał Compact NSX100...160 bez Stacjonarny dźwignia poziomy 3P 1 bezpośrednie z długą osłoną przyłączy 4
600 + 300 mm PrismaSeT G obudowa wolnostojąca + kanał Compact NSX100...160 bez Stacjonarny dźwignia poziomy 4P 1 bezpośrednie z długą osłoną przyłączy 4
600 + 300 mm PrismaSeT G obudowa mocowana do ściany + kanał Compact NSX100...160 bez Stacjonarny dźwignia poziomy 4P 1 bezpośrednie z długą osłoną przyłączy 4
600 mm PrismaSeT G obudowa strojąca na podłodze Compact NSX100...160 bez Stacjonarny dźwignia poziomy 3P 1 bezpośrednie z długą osłoną przyłączy 5

600 mm PrismaSeT G obudowa montowana na ścianie Compact NSX100...160 bez Stacjonarny dźwignia poziomy 3P 1 bezpośrednie z długą osłoną przyłączy 5
600 mm PrismaSeT G obudowa strojąca na podłodze Compact NSX100...160 bez Stacjonarny dźwignia poziomy 4P 1 bezpośrednie z długą osłoną przyłączy 5
600 mm PrismaSeT G obudowa montowana na ścianie Compact NSX100...160 bez Stacjonarny dźwignia poziomy 4P 1 bezpośrednie z długą osłoną przyłączy 5
600 + 300 mm PrismaSeT G obudowa wolnostojąca + kanał Compact NSX100...160 bez Stacjonarny dźwignia poziomy 3P 1 blok zacisków 5
600 + 300 mm PrismaSeT G obudowa mocowana do ściany + kanał Compact NSX100...160 bez Stacjonarny dźwignia poziomy 3P 1 blok zacisków 5
600 + 300 mm PrismaSeT G obudowa wolnostojąca + kanał Compact NSX100...160 bez Stacjonarny dźwignia poziomy 4P 1 blok zacisków 5
600 + 300 mm PrismaSeT G obudowa mocowana do ściany + kanał Compact NSX100...160 bez Stacjonarny dźwignia poziomy 4P 1 blok zacisków 5
850 mm PrismaSeT G obudowa strojąca na podłodze Compact NSX100...160 bez Stacjonarny dźwignia poziomy 3P 1 bezpośrednie z długą osłoną przyłączy 4
850 mm PrismaSeT G obudowa strojąca na podłodze Compact NSX100...160 bez Stacjonarny dźwignia poziomy 4P 1 bezpośrednie z długą osłoną przyłączy 4
600 + 300 mm PrismaSeT G obudowa wolnostojąca + kanał Compact NSX100...160 bez Stacjonarny bezpośredni przedni uchwyt obrotowy poziomy 3P 1 bezpośrednie z długą osłoną przyłączy 4
600 + 300 mm PrismaSeT G obudowa mocowana do ściany + kanał Compact NSX100...160 bez Stacjonarny bezpośredni przedni uchwyt obrotowy poziomy 3P 1 bezpośrednie z długą osłoną przyłączy 4
600 + 300 mm PrismaSeT G obudowa wolnostojąca + kanał Compact NSX100...160 bez Stacjonarny bezpośredni przedni uchwyt obrotowy poziomy 4P 1 bezpośrednie z długą osłoną przyłączy 4
600 + 300 mm PrismaSeT G obudowa mocowana do ściany + kanał Compact NSX100...160 bez Stacjonarny bezpośredni przedni uchwyt obrotowy poziomy 4P 1 bezpośrednie z długą osłoną przyłączy 4
600 mm PrismaSeT G obudowa strojąca na podłodze Compact NSX100...160 bez Stacjonarny bezpośredni przedni uchwyt obrotowy poziomy 3P 1 bezpośrednie z długą osłoną przyłączy 5
600 mm PrismaSeT G obudowa montowana na ścianie Compact NSX100...160 bez Stacjonarny bezpośredni przedni uchwyt obrotowy poziomy 3P 1 bezpośrednie z długą osłoną przyłączy 5
600 mm PrismaSeT G obudowa strojąca na podłodze Compact NSX100...160 bez Stacjonarny bezpośredni przedni uchwyt obrotowy poziomy 4P 1 bezpośrednie z długą osłoną przyłączy 5
600 mm PrismaSeT G obudowa montowana na ścianie Compact NSX100...160 bez Stacjonarny bezpośredni przedni uchwyt obrotowy poziomy 4P 1 bezpośrednie z długą osłoną przyłączy 5
850 mm PrismaSeT G obudowa strojąca na podłodze Compact NSX100...160 bez Stacjonarny bezpośredni przedni uchwyt obrotowy poziomy 3P 1 bezpośrednie z długą osłoną przyłączy 4
850 mm PrismaSeT G obudowa strojąca na podłodze Compact NSX100...160 bez Stacjonarny bezpośredni przedni uchwyt obrotowy poziomy 4P 1 bezpośrednie z długą osłoną przyłączy 4
600 + 300 mm PrismaSeT G obudowa wolnostojąca + kanał Compact NSX100...160 bez Stacjonarny mechanizm silnika poziomy 3P 1 bezpośrednie z długą osłoną przyłączy 4
600 + 300 mm PrismaSeT G obudowa mocowana do ściany + kanał Compact NSX100...160 bez Stacjonarny mechanizm silnika poziomy 3P 1 bezpośrednie z długą osłoną przyłączy 4
600 + 300 mm PrismaSeT G obudowa wolnostojąca + kanał Compact NSX100...160 bez Stacjonarny mechanizm silnika poziomy 4P 1 bezpośrednie z długą osłoną przyłączy 4
600 + 300 mm PrismaSeT G obudowa mocowana do ściany + kanał Compact NSX100...160 bez Stacjonarny mechanizm silnika poziomy 4P 1 bezpośrednie z długą osłoną przyłączy 4
600 + 300 mm PrismaSeT G obudowa wolnostojąca + kanał Compact NSX100...160 bez wymienny dźwignia poziomy 3P 1 bezpośrednie z długą osłoną przyłączy 4
600 + 300 mm PrismaSeT G obudowa mocowana do ściany + kanał Compact NSX100...160 bez wymienny dźwignia poziomy 3P 1 bezpośrednie z długą osłoną przyłączy 4
600 + 300 mm PrismaSeT G obudowa wolnostojąca + kanał Compact NSX100...160 bez wymienny dźwignia poziomy 4P 1 bezpośrednie z długą osłoną przyłączy 4
600 + 300 mm PrismaSeT G obudowa mocowana do ściany + kanał Compact NSX100...160 bez wymienny dźwignia poziomy 4P 1 bezpośrednie z długą osłoną przyłączy 4
600 mm PrismaSeT Pack 250 obudowa Pack Compact NSX100...160 bez Stacjonarny dźwignia poziomy 3P 1 blok zacisków 6
600 mm PrismaSeT Pack 250 obudowa Pack Compact NSX100...160 bez Stacjonarny dźwignia poziomy 4P 1 blok zacisków 6
600 mm PrismaSeT Pack 250 obudowa Pack Compact NSX100...160 bez Stacjonarny dźwignia poziomy 3P 1 bezpośrednie z długą osłoną przyłączy 6
600 mm PrismaSeT Pack 250 obudowa Pack Compact NSX100...160 bez Stacjonarny dźwignia poziomy 4P 1 bezpośrednie z długą osłoną przyłączy 6
600 + 300 mm PrismaSeT G obudowa wolnostojąca + kanał Compact NSX100...250 i ampreromierz bez Stacjonarny dźwignia poziomy 3P 1 bezpośrednie z długą osłoną przyłączy 4
600 + 300 mm PrismaSeT G obudowa mocowana do ściany + kanał Compact NSX100...250 i ampreromierz bez Stacjonarny dźwignia poziomy 3P 1 bezpośrednie z długą osłoną przyłączy 4
600 + 300 mm PrismaSeT G obudowa wolnostojąca + kanał Compact NSX100...250 i ampreromierz bez Stacjonarny dźwignia poziomy 4P 1 bezpośrednie z długą osłoną przyłączy 4
600 + 300 mm PrismaSeT G obudowa mocowana do ściany + kanał Compact NSX100...250 i ampreromierz bez Stacjonarny dźwignia poziomy 4P 1 bezpośrednie z długą osłoną przyłączy 4
600 + 300 mm PrismaSeT G obudowa wolnostojąca + kanał Compact NSX250 bez Stacjonarny dźwignia poziomy 3P 1 bezpośrednie z długą osłoną przyłączy 4
600 + 300 mm PrismaSeT G obudowa mocowana do ściany + kanał Compact NSX250 bez Stacjonarny dźwignia poziomy 3P 1 bezpośrednie z długą osłoną przyłączy 4
600 + 300 mm PrismaSeT G obudowa wolnostojąca + kanał Compact NSX250 bez Stacjonarny dźwignia poziomy 4P 1 bezpośrednie z długą osłoną przyłączy 4
600 + 300 mm PrismaSeT G obudowa mocowana do ściany + kanał Compact NSX250 bez Stacjonarny dźwignia poziomy 4P 1 bezpośrednie z długą osłoną przyłączy 4
600 mm PrismaSeT G obudowa strojąca na podłodze Compact NSX250 bez Stacjonarny dźwignia poziomy 3P 1 bezpośrednie z długą osłoną przyłączy 5
600 mm PrismaSeT G obudowa montowana na ścianie Compact NSX250 bez Stacjonarny dźwignia poziomy 3P 1 bezpośrednie z długą osłoną przyłączy 5
600 mm PrismaSeT G obudowa strojąca na podłodze Compact NSX250 bez Stacjonarny dźwignia poziomy 4P 1 bezpośrednie z długą osłoną przyłączy 5
600 mm PrismaSeT G obudowa montowana na ścianie Compact NSX250 bez Stacjonarny dźwignia poziomy 4P 1 bezpośrednie z długą osłoną przyłączy 5
600 + 300 mm PrismaSeT G obudowa wolnostojąca + kanał Compact NSX250 bez Stacjonarny dźwignia poziomy 3P 1 blok zacisków 5
600 + 300 mm PrismaSeT G obudowa mocowana do ściany + kanał Compact NSX250 bez Stacjonarny dźwignia poziomy 3P 1 blok zacisków 5

600 + 300 mm PrismaSeT G obudowa wolnostojąca + kanał Compact NSX250 bez Stacjonarny dźwignia poziomy 4P 1 blok zacisków 5
600 + 300 mm PrismaSeT G obudowa mocowana do ściany + kanał Compact NSX250 bez Stacjonarny dźwignia poziomy 4P 1 blok zacisków 5
850 mm PrismaSeT G obudowa strojąca na podłodze Compact NSX250 bez Stacjonarny dźwignia poziomy 4P 1 bezpośrednie z długą osłoną przyłączy 4
850 mm PrismaSeT G obudowa strojąca na podłodze Compact NSX250 bez Stacjonarny dźwignia poziomy 3P 1 bezpośrednie z długą osłoną przyłączy 4
600 + 300 mm PrismaSeT G obudowa wolnostojąca + kanał Compact NSX250 bez Stacjonarny bezpośredni przedni uchwyt obrotowy poziomy 3P 1 bezpośrednie z długą osłoną przyłączy 4
600 + 300 mm PrismaSeT G obudowa mocowana do ściany + kanał Compact NSX250 bez Stacjonarny bezpośredni przedni uchwyt obrotowy poziomy 3P 1 bezpośrednie z długą osłoną przyłączy 4
600 + 300 mm PrismaSeT G obudowa wolnostojąca + kanał Compact NSX250 bez Stacjonarny bezpośredni przedni uchwyt obrotowy poziomy 4P 1 bezpośrednie z długą osłoną przyłączy 4
600 + 300 mm PrismaSeT G obudowa mocowana do ściany + kanał Compact NSX250 bez Stacjonarny bezpośredni przedni uchwyt obrotowy poziomy 4P 1 bezpośrednie z długą osłoną przyłączy 4
600 mm PrismaSeT G obudowa strojąca na podłodze Compact NSX250 bez Stacjonarny bezpośredni przedni uchwyt obrotowy poziomy 3P 1 bezpośrednie z długą osłoną przyłączy 5
600 mm PrismaSeT G obudowa montowana na ścianie Compact NSX250 bez Stacjonarny bezpośredni przedni uchwyt obrotowy poziomy 3P 1 bezpośrednie z długą osłoną przyłączy 5
600 mm PrismaSeT G obudowa strojąca na podłodze Compact NSX250 bez Stacjonarny bezpośredni przedni uchwyt obrotowy poziomy 4P 1 bezpośrednie z długą osłoną przyłączy 5
600 mm PrismaSeT G obudowa montowana na ścianie Compact NSX250 bez Stacjonarny bezpośredni przedni uchwyt obrotowy poziomy 4P 1 bezpośrednie z długą osłoną przyłączy 5
850 mm PrismaSeT G obudowa strojąca na podłodze Compact NSX250 bez Stacjonarny bezpośredni przedni uchwyt obrotowy poziomy 3P 1 bezpośrednie z długą osłoną przyłączy 4
850 mm PrismaSeT G obudowa strojąca na podłodze Compact NSX250 bez Stacjonarny bezpośredni przedni uchwyt obrotowy poziomy 4P 1 bezpośrednie z długą osłoną przyłączy 4
600 + 300 mm PrismaSeT G obudowa wolnostojąca + kanał Compact NSX250 bez Stacjonarny mechanizm silnika poziomy 3P 1 bezpośrednie z długą osłoną przyłączy 4
600 + 300 mm PrismaSeT G obudowa mocowana do ściany + kanał Compact NSX250 bez Stacjonarny mechanizm silnika poziomy 3P 1 bezpośrednie z długą osłoną przyłączy 4
600 + 300 mm PrismaSeT G obudowa wolnostojąca + kanał Compact NSX250 bez Stacjonarny mechanizm silnika poziomy 4P 1 bezpośrednie z długą osłoną przyłączy 4
600 + 300 mm PrismaSeT G obudowa mocowana do ściany + kanał Compact NSX250 bez Stacjonarny mechanizm silnika poziomy 4P 1 bezpośrednie z długą osłoną przyłączy 4
600 + 300 mm PrismaSeT G obudowa wolnostojąca + kanał Compact NSX250 bez wymienny dźwignia poziomy 3P 1 bezpośrednie z długą osłoną przyłączy 4
600 + 300 mm PrismaSeT G obudowa mocowana do ściany + kanał Compact NSX250 bez wymienny dźwignia poziomy 3P 1 bezpośrednie z długą osłoną przyłączy 4
600 + 300 mm PrismaSeT G obudowa wolnostojąca + kanał Compact NSX250 bez wymienny dźwignia poziomy 4P 1 bezpośrednie z długą osłoną przyłączy 4
600 + 300 mm PrismaSeT G obudowa mocowana do ściany + kanał Compact NSX250 bez wymienny dźwignia poziomy 4P 1 bezpośrednie z długą osłoną przyłączy 4
600 mm PrismaSeT Pack 250 obudowa Pack Compact NSX250 bez Stacjonarny dźwignia poziomy 3P 1 blok zacisków 6
600 mm PrismaSeT Pack 250 obudowa Pack Compact NSX250 bez Stacjonarny dźwignia poziomy 4P 1 blok zacisków 6
600 mm PrismaSeT Pack 250 obudowa Pack Compact NSX250 bez Stacjonarny dźwignia poziomy 3P 1 bezpośrednie z długą osłoną przyłączy 6
600 mm PrismaSeT Pack 250 obudowa Pack Compact NSX250 bez Stacjonarny dźwignia poziomy 4P 1 bezpośrednie z długą osłoną przyłączy 6
600 + 300 mm PrismaSeT G obudowa wolnostojąca + kanał Easypact CVS100...160 z Stacjonarny dźwignia poziomy 3P 1 bezpośrednie z długą osłoną przyłączy 4
600 + 300 mm PrismaSeT G obudowa mocowana do ściany + kanał Easypact CVS100...160 z Stacjonarny dźwignia poziomy 3P 1 bezpośrednie z długą osłoną przyłączy 4
600 + 300 mm PrismaSeT G obudowa wolnostojąca + kanał Easypact CVS100...160 z Stacjonarny dźwignia poziomy 4P 1 bezpośrednie z długą osłoną przyłączy 4
600 + 300 mm PrismaSeT G obudowa mocowana do ściany + kanał Easypact CVS100...160 z Stacjonarny dźwignia poziomy 4P 1 bezpośrednie z długą osłoną przyłączy 4
850 mm PrismaSeT G obudowa strojąca na podłodze Easypact CVS100...160 z Stacjonarny dźwignia poziomy 3P 1 bezpośrednie z długą osłoną przyłączy 4
850 mm PrismaSeT G obudowa strojąca na podłodze Easypact CVS100...160 z Stacjonarny dźwignia poziomy 4P 1 bezpośrednie z długą osłoną przyłączy 4
600 + 300 mm PrismaSeT G obudowa wolnostojąca + kanał Easypact CVS250 z Stacjonarny dźwignia poziomy 3P 1 bezpośrednie z długą osłoną przyłączy 4
600 + 300 mm PrismaSeT G obudowa mocowana do ściany + kanał Easypact CVS250 z Stacjonarny dźwignia poziomy 3P 1 bezpośrednie z długą osłoną przyłączy 4
600 + 300 mm PrismaSeT G obudowa wolnostojąca + kanał Easypact CVS250 z Stacjonarny dźwignia poziomy 4P 1 bezpośrednie z długą osłoną przyłączy 4
600 + 300 mm PrismaSeT G obudowa mocowana do ściany + kanał Easypact CVS250 z Stacjonarny dźwignia poziomy 4P 1 bezpośrednie z długą osłoną przyłączy 4
850 mm PrismaSeT G obudowa strojąca na podłodze Easypact CVS250 z Stacjonarny dźwignia poziomy 3P 1 bezpośrednie z długą osłoną przyłączy 4
850 mm PrismaSeT G obudowa strojąca na podłodze Easypact CVS250 z Stacjonarny dźwignia poziomy 4P 1 bezpośrednie z długą osłoną przyłączy 4
600 + 300 mm PrismaSeT G obudowa wolnostojąca + kanał Compact NSX100...160 z Stacjonarny bezpośredni przedni uchwyt obrotowy poziomy 3P 1 bezpośrednie z długą osłoną przyłączy 4
600 + 300 mm PrismaSeT G obudowa mocowana do ściany + kanał Compact NSX100...160 z Stacjonarny bezpośredni przedni uchwyt obrotowy poziomy 3P 1 bezpośrednie z długą osłoną przyłączy 4
600 + 300 mm PrismaSeT G obudowa wolnostojąca + kanał Compact NSX100...160 z Stacjonarny bezpośredni przedni uchwyt obrotowy poziomy 4P 1 bezpośrednie z długą osłoną przyłączy 4
600 + 300 mm PrismaSeT G obudowa mocowana do ściany + kanał Compact NSX100...160 z Stacjonarny bezpośredni przedni uchwyt obrotowy poziomy 4P 1 bezpośrednie z długą osłoną przyłączy 4
600 mm PrismaSeT G obudowa strojąca na podłodze Compact NSX100...160 z Stacjonarny bezpośredni przedni uchwyt obrotowy poziomy 3P 1 bezpośrednie z długą osłoną przyłączy 5
600 mm PrismaSeT G obudowa montowana na ścianie Compact NSX100...160 z Stacjonarny bezpośredni przedni uchwyt obrotowy poziomy 3P 1 bezpośrednie z długą osłoną przyłączy 5

600 mm PrismaSeT G obudowa strojąca na podłodze Compact NSX100...160 z Stacjonarny bezpośredni przedni uchwyt obrotowy poziomy 4P 1 bezpośrednie z długą osłoną przyłączy 5
600 mm PrismaSeT G obudowa montowana na ścianie Compact NSX100...160 z Stacjonarny bezpośredni przedni uchwyt obrotowy poziomy 4P 1 bezpośrednie z długą osłoną przyłączy 5
850 mm PrismaSeT G obudowa strojąca na podłodze Compact NSX100...160 z Stacjonarny bezpośredni przedni uchwyt obrotowy poziomy 3P 1 bezpośrednie z długą osłoną przyłączy 4
850 mm PrismaSeT G obudowa strojąca na podłodze Compact NSX100...160 z Stacjonarny bezpośredni przedni uchwyt obrotowy poziomy 4P 1 bezpośrednie z długą osłoną przyłączy 4
600 + 300 mm PrismaSeT G obudowa wolnostojąca + kanał Compact NSX100...160 z Stacjonarny dźwignia poziomy 3P 1 bezpośrednie z długą osłoną przyłączy 4
600 + 300 mm PrismaSeT G obudowa mocowana do ściany + kanał Compact NSX100...160 z Stacjonarny dźwignia poziomy 3P 1 bezpośrednie z długą osłoną przyłączy 4
600 + 300 mm PrismaSeT G obudowa wolnostojąca + kanał Compact NSX100...160 z Stacjonarny dźwignia poziomy 4P 1 bezpośrednie z długą osłoną przyłączy 4
600 + 300 mm PrismaSeT G obudowa mocowana do ściany + kanał Compact NSX100...160 z Stacjonarny dźwignia poziomy 4P 1 bezpośrednie z długą osłoną przyłączy 4
850 mm PrismaSeT G obudowa strojąca na podłodze Compact NSX100...160 z Stacjonarny dźwignia poziomy 3P 1 bezpośrednie z długą osłoną przyłączy 4
850 mm PrismaSeT G obudowa strojąca na podłodze Compact NSX100...160 z Stacjonarny dźwignia poziomy 4P 1 bezpośrednie z długą osłoną przyłączy 4
600 + 300 mm PrismaSeT G obudowa wolnostojąca + kanał Compact NSX250 z Stacjonarny bezpośredni przedni uchwyt obrotowy poziomy 3P 1 bezpośrednie z długą osłoną przyłączy 4
600 + 300 mm PrismaSeT G obudowa mocowana do ściany + kanał Compact NSX250 z Stacjonarny bezpośredni przedni uchwyt obrotowy poziomy 3P 1 bezpośrednie z długą osłoną przyłączy 4
600 + 300 mm PrismaSeT G obudowa wolnostojąca + kanał Compact NSX250 z Stacjonarny bezpośredni przedni uchwyt obrotowy poziomy 4P 1 bezpośrednie z długą osłoną przyłączy 4
600 + 300 mm PrismaSeT G obudowa mocowana do ściany + kanał Compact NSX250 z Stacjonarny bezpośredni przedni uchwyt obrotowy poziomy 4P 1 bezpośrednie z długą osłoną przyłączy 4
600 mm PrismaSeT G obudowa strojąca na podłodze Compact NSX250 z Stacjonarny bezpośredni przedni uchwyt obrotowy poziomy 3P 1 bezpośrednie z długą osłoną przyłączy 5
600 mm PrismaSeT G obudowa montowana na ścianie Compact NSX250 z Stacjonarny bezpośredni przedni uchwyt obrotowy poziomy 3P 1 bezpośrednie z długą osłoną przyłączy 5
600 mm PrismaSeT G obudowa strojąca na podłodze Compact NSX250 z Stacjonarny bezpośredni przedni uchwyt obrotowy poziomy 4P 1 bezpośrednie z długą osłoną przyłączy 5
600 mm PrismaSeT G obudowa montowana na ścianie Compact NSX250 z Stacjonarny bezpośredni przedni uchwyt obrotowy poziomy 4P 1 bezpośrednie z długą osłoną przyłączy 5
850 mm PrismaSeT G obudowa strojąca na podłodze Compact NSX250 z Stacjonarny bezpośredni przedni uchwyt obrotowy poziomy 3P 1 bezpośrednie z długą osłoną przyłączy 4
850 mm PrismaSeT G obudowa strojąca na podłodze Compact NSX250 z Stacjonarny bezpośredni przedni uchwyt obrotowy poziomy 4P 1 bezpośrednie z długą osłoną przyłączy 4
600 + 300 mm PrismaSeT G obudowa wolnostojąca + kanał Compact NSX250 z Stacjonarny dźwignia poziomy 3P 1 bezpośrednie z długą osłoną przyłączy 4
600 + 300 mm PrismaSeT G obudowa mocowana do ściany + kanał Compact NSX250 z Stacjonarny dźwignia poziomy 3P 1 bezpośrednie z długą osłoną przyłączy 4
600 + 300 mm PrismaSeT G obudowa wolnostojąca + kanał Compact NSX250 z Stacjonarny dźwignia poziomy 4P 1 bezpośrednie z długą osłoną przyłączy 4
600 + 300 mm PrismaSeT G obudowa mocowana do ściany + kanał Compact NSX250 z Stacjonarny dźwignia poziomy 4P 1 bezpośrednie z długą osłoną przyłączy 4
850 mm PrismaSeT G obudowa strojąca na podłodze Compact NSX250 z Stacjonarny dźwignia poziomy 3P 1 bezpośrednie z długą osłoną przyłączy 4
850 mm PrismaSeT G obudowa strojąca na podłodze Compact NSX250 z Stacjonarny dźwignia poziomy 4P 1 bezpośrednie z długą osłoną przyłączy 4

Jednostka opakowania

Typ jednostki opakowania 1	PCE
Ilość jednostek opakowania 1	1
Waga dla opakowania 1	1,181 kg
Wysokość dla opakowania 1	11,5 cm
Szerokość dla opakowania 1	14,7 cm
Długość dla opakowania 1	17,8 cm
Typ jednostki dla opakowania zbiorczego 2	P12
Ilość dla opakowania zbiorczego 2	150
Waga dla opakowania zbiorczego 2	188,0 kg
Wysokość dla opakowania zbiorczego 2	66 cm
Szerokość dla opakowania zbiorczego 2	80 cm
Długość dla opakowania zbiorczego 2	120 cm

Oferta zrównoważonego rozwoju

Stan trwałej oferty	Produkt Green Premium
Rozporządzenie REACh	Deklaracja REACh
Bez SVHC REACh	Tak
Europejska dyrektywa RoHS	Zgodność z pro-active (produkt poza zakresem obowiązywania dyrektywy UE RoHS) Europejska deklaracja RoHS
Bez toksycznych metali ciężkich	Tak
Bez rtęci	Tak
Informacje na temat zwolnienia z RoHS	Tak
Norma RoHS Chiny	Dyrektywa RoHS Chiny Pro-aktywna dyrektywa RoHS Chiny (poza zakresem prawnym RoHS Chiny)
Ujawnienie informacji o wpływie na środowisko	Środowiskowy profil produktu
Bez PVC	Tak

Warunki gwarancji

Gwarancja	18 miesięcy

Arkusz danych produktu LVS04060

Ilustracja techniczna

Wymiary

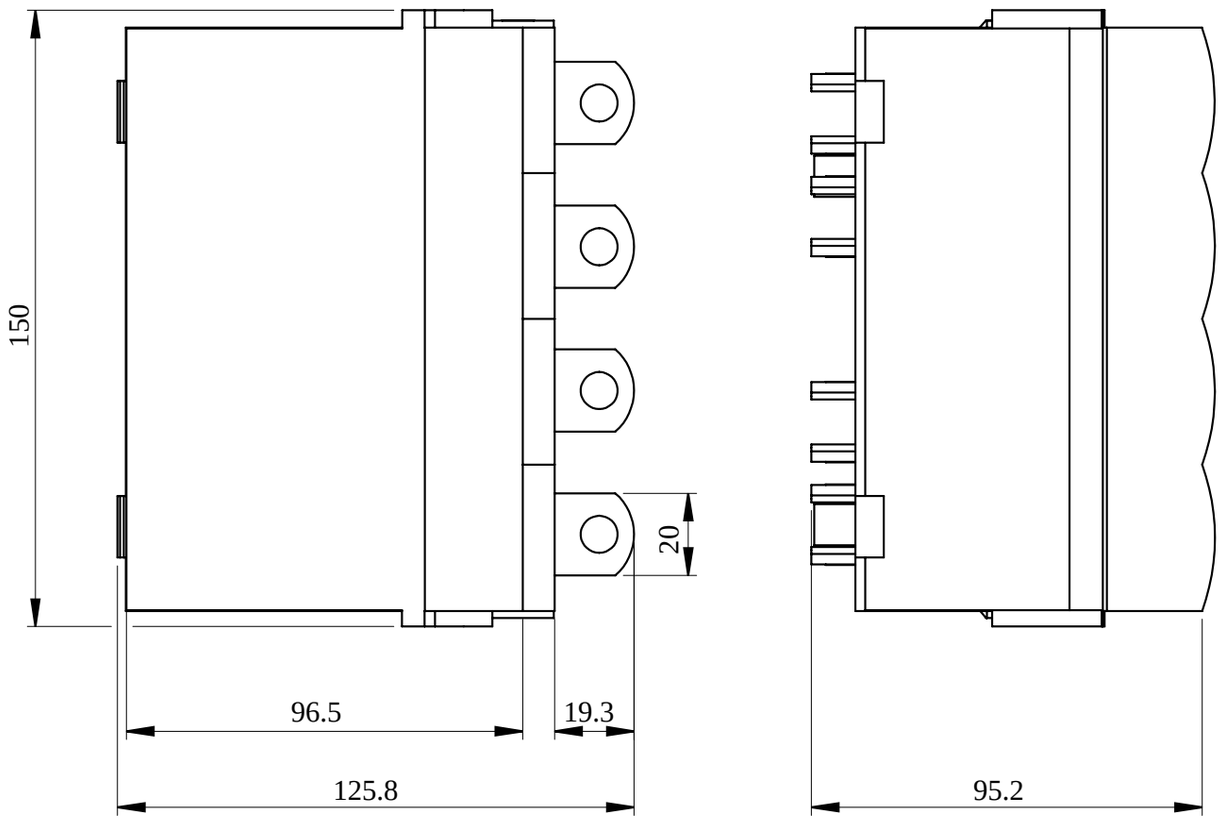

- All dimensions are approximate and are in mm.
- Also see technical documentation.