Arkusz danych produktu

Specyfikacje

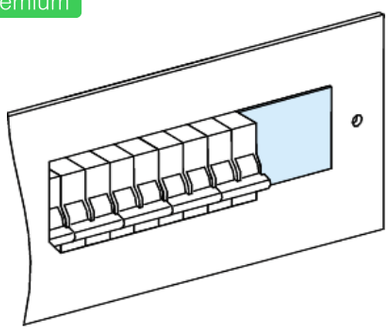

Rozdzielnice PrismaSet, zaślepki na płytę czołową modułową 4sztuk 90mm 46mm

LVS03221

Parametry podstawowe

Gama produktów	PrismaSeT
Gama produktów	PrismaSeT P PrismaSeT G
Typ produktu lub komponentu	Podzielna płyta zaślepiająca
Kategoria akcesoriów / części oddzielnych	Akcesoria instalacyjne
Zgodność gamy	PrismaSeT PrismaSeT P płyta czołowa PrismaSeT PrismaSeT G płyta czołowa

Parametry uzupełniające

Installation description	Szafa rozdzielcza Obudowa montowana na ścianie Obudowa strojąca na podłodze Obudowa Pack
Ilość sztuk w zestawie	Zestaw 4 szt.
Wysokość	46 mm
Szerokość	90 mm
Masa produktu	0,03 kg
Materiał	Plastik
Kolor	Biały (RAL 9001)

Jednostka opakowania

Typ jednostki opakowania 1	PCE
Ilość jednostek opakowania 1	1
Waga dla opakowania 1	31,5 g
Wysokość dla opakowania 1	1,5 cm
Szerokość dla opakowania 1	5,6 cm
Długość dla opakowania 1	9,2 cm
Typ jednostki dla opakowania zbiorczego 2	S02
Ilość dla opakowania zbiorczego 2	144
Waga dla opakowania zbiorczego 2	4,848 kg

Wyłączenie odpowiedzialności: Niniejsza dokumentacja nie pełni funkcji zastępczej i nie powinna być wykorzystywana do określenia niezawodności lub przydatności opisanych w niej produktów do konkretnych zastosowań użytkownika

Wysokość dla opakowania zbiorczego 2	15 cm
Szerokość dla opakowania zbiorczego 2	30 cm
Długość dla opakowania zbiorczego 2	40 cm

Oferta zrównoważonego rozwoju

Stan trwałej oferty	Produkt Green Premium
Rozporządzenie REACh	Deklaracja REACh
Bez SVHC REACh	Tak
Europejska dyrektywa RoHS	Zgodność z pro-active (produkt poza zakresem obowiązywania dyrektywy UE RoHS) Europejska deklaracja RoHS
Bez toksycznych metali ciężkich	Tak
Bez rtęci	Tak
Informacje na temat zwolnienia z RoHS	Tak
Norma RoHS Chiny	Dyrektywa RoHS Chiny Pro-aktywna dyrektywa RoHS Chiny (poza zakresem prawnym RoHS Chiny)
Ujawnienie informacji o wpływie na środowisko	Środowiskowy profil produktu
Bez PVC	Tak

Warunki gwarancji

Gwarancja	18 miesięcy