# Arkusz danych produktu

Specyfikacje

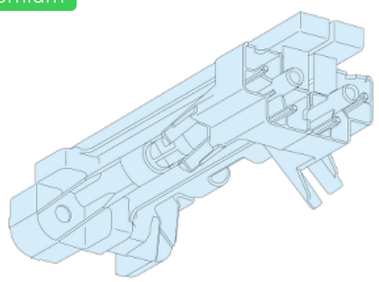

## Rozdzielnice PrismaSet, komplet łączący - łączniki poziome_pionowe do obudowy IP55

LVS08381

### Parametry podstawowe

| | |
|---|---|
| **Gama produktów** | PrismaSeT |
| **Gama produktów** | PrismaSeT G |
| **Typ produktu lub komponentu** | Zestaw łączony |
| **Kategoria akcesoriów / części oddzielnych** | Akcesoria przeznaczone dla obudowy |
| **Zgodność gamy** | PrismaSeT PrismaSeT G rozszerzenie obudowy |
| **Zgodność produktu** | Obudowa IP55 |
| **Stopień ochrony IP** | IP55 |

### Parametry uzupełniające

| | |
|---|---|
| **Miejsce montażu** | Obok siebie |
| **Miejsce montażu** | Poziomy i pionowy |
| **Installation description** | Obudowa strojąca na podłodze<br>Obudowa montowana na ścianie |
| **Dostarczane wyposażenie** | 2 podwójny słupek |
| **Ilość sztuk w zestawie** | 1 sztuka |
| **Masa produktu** | 2,44 kg |
| **Kolor** | Biały (RAL 9003) |

### Jednostka opakowania

| | |
|---|---|
| **Typ jednostki opakowania 1** | PCE |
| **Ilość jednostek opakowania 1** | 1 |
| **Waga dla opakowania 1** | 2,43 kg |
| **Wysokość dla opakowania 1** | 11,5 cm |
| **Szerokość dla opakowania 1** | 11 cm |
| **Długość dla opakowania 1** | 24 cm |
| **Typ jednostki dla opakowania zbiorczego 2** | S04 |
| **Ilość dla opakowania zbiorczego 2** | 12 |
| **Waga dla opakowania zbiorczego 2** | 29,871 kg |

Wyłączenie odpowiedzialności: Niniejsza dokumentacja nie pełni funkcji zastępczej i nie powinna być wykorzystywana do określenia niezawodności lub przydatności opisanych w niej produktów do konkretnych zastosowań użytkownika

| | |
|---|---|
| **Wysokość dla opakowania zbiorczego 2** | 30 cm |
| **Szerokość dla opakowania zbiorczego 2** | 40 cm |
| **Długość dla opakowania zbiorczego 2** | 60 cm |
| **Typ jednostki dla opkowania zbiorczego 3** | P12 |
| **Ilośc jednostek dla opakowania zbiorczego 3** | 144 |
| **Waga dla opakowania zbiorczego 3** | 371,5 kg |
| **Wysokość dla opakowania zbiorczego 3** | 102 cm |
| **Szerokość dla opakowania zbiorczego 3** | 80 cm |
| **Długość dla opakowania zbiorczego 3** | 120 cm |

## Oferta zrównoważonego rozwoju

| | |
|---|---|
| **Stan trwałej oferty** | Produkt Green Premium |
| **Rozporządzenie REACh** | Deklaracja REACh |
| **Bez SVHC REACh** | Tak |
| **Europejska dyrektywa RoHS** | Zgodność z pro-active (produkt poza zakresem obowiązywania dyrektywy UE RoHS)<br>Europejska deklaracja RoHS |
| **Bez toksycznych metali ciężkich** | Tak |
| **Bez rtęci** | Tak |
| **Informacje na temat zwolnienia z RoHS** | Tak |
| **Norma RoHS Chiny** | Dyrektywa RoHS Chiny<br>Pro-aktywna dyrektywa RoHS Chiny (poza zakresem prawnym RoHS Chiny) |
| **Ujawnienie informacji o wpływie na środowisko** | Środowiskowy profil produktu |
| **Bez PVC** | Tak |
| **Zawiera halogeny** | Elementy produktu z tworzyw sztucznych bez zawartości halogenów |

## Warunki gwarancji

| | |
|---|---|
| **Gwarancja** | 18 miesięcy |

# Arkusz danych produktu LVS08381

Ilustracja techniczna

## Wymiary

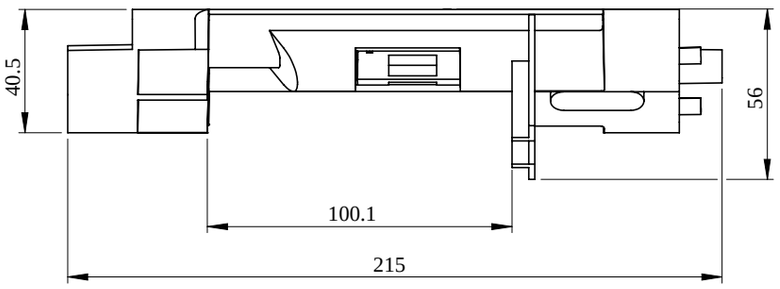


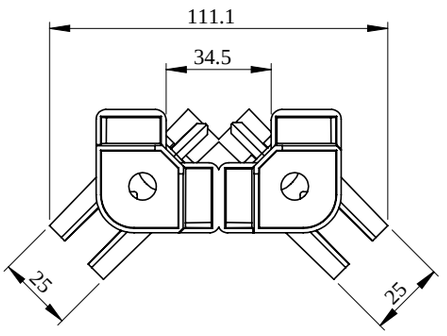


- All dimensions are approximate and are in mm.
- Also see technical documentation.