SIEMENS

Karta informacyjna 3SU1050-5SF01-0AA0



Przełącznik kluczykowy BKS, 22 mm, okrągły, metal, błyszczący, nr zamka E7 (VW), bez klucza, 2 położenia przełączania O-I, bez samopowrotu, kąt załączenia 90°, 10:30h/13:30h, wyciąganie klucza O

Nazwa markowa produktu	SIRIUS ACT
oznaczenie produktu	Przełącznik kluczykowy
wykonanie produktu	Element uruchamiający/sygnalizacyjny
oznaczenie typu produktu	3SU1
Linia produktów	metal, błyszczący, 22 mm
Element uruchamiajacy	
sposób działania napędu	Bez samopowrotu, 90° (godz. 10:30/13:30)
rozszerzenie produktu opcjonalny element świecący	Nie
kolor	
● napędu	srebrny
materiał napędu	Metal
Kształt napędu	Klucz
średnica zewnętrzna napędu	29,5 mm
Liczba pozycji łączeniowych	2
Pozycja przełącznika do wyjęcia klucza	O
Kąt załączenia	
● zgodnie z ruchem wskazówek zegara	90°
Wykonanie zamków	BCS
Numer klucza	E7
Pierścień frontowy	
element składowy produktu pierścień metalowy	Tak
Wykonanie pierścienia	standard
materiał pierścienia	Metal błyszczący
kolor pierścienia	Srebrny
Ogólne dane techniczne	
● **Stopień ochrony IP**	IP66, IP67, IP69(IP69K)
● stopień ochrony IP zacisku przyłączeniowego	IP20
Stopień ochrony NEMA	1, 2, 3, 3R, 4, 4X, 12, 13
odporność na wstrząsy	
● zgodnie z IEC 60068-2-27	Półfala sinusoidalna 15g / 11 ms
wytrzymałość zmęczeniowa	
● zgodnie z IEC 60068-2-6	10 ... 500 Hz: 5g
częstotliwość przełączania maksymalny	1 800 1/h
żywotność mechaniczna (liczba cykli łączeniowych) typowy	300 000
oznaczenie środków roboczych zgodnie z IEC 81346-2:2009	S
Dyrektywa RoHS (data)	10/01/2014
Warunki środowiska	

Zmiany zastrzeone
© Copyright Siemens

temperatura otoczenia	
● podczas pracy	-25 ... +70 °C
● podczas magazynowania	-40 ... +80 °C
Kategoria środowiskowa podczas pracy zg. z IEC 60721	3M6, 3S2, 3B2, 3C3, 3K6 (w przypadku względnej wilgotności powietrza w zakresie 10 ... 95%)

Instalacja/ Mocowanie/ Wymiary

wysokość	29,5 mm
szerokość	29,5 mm
Kształt otworu instalacyjnego	Okrągły
Średnica montażowa	22,3 mm
dodatnia tolerancja średnicy montażowej	0,4 mm
wysokość montażowa	56,3 mm
szerokość montażowa	29,5 mm
głębokość montażowa	25,4 mm

Aprobaty/ Certyfikaty

General Product Approval | **Declaration of Conformity**

Confirmation | UK Declaration of Conformity

Test Certificates | **Marine / Shipping**

Special Test Certific-ate | Type Test Certific-ates/Test Report

Marine / Shipping | **other**

Confirmation

Więcej informacji

Information- and Downloadcenter
https://www.siemens.com/ic10
Industry Mall (System zamawiania online)
https://mall.industry.siemens.com/mall/pl/pl/Catalog/product?mlfb=3SU1050-5SF01-0AA0
CAx-Online-Generator
http://support.automation.siemens.com/WW/CAXorder/default.aspx?lang=en&mlfb=3SU1050-5SF01-0AA0
Service&Support
https://support.industry.siemens.com/cs/ww/en/ps/3SU1050-5SF01-0AA0
Image database (product images, 2D dimension drawings, 3D models, device circuit diagrams, EPLAN macros, ...)
http://www.automation.siemens.com/bilddb/cax_de.aspx?mlfb=3SU1050-5SF01-0AA0&lang=en

Zmiany zastrzeone
© Copyright Siemens

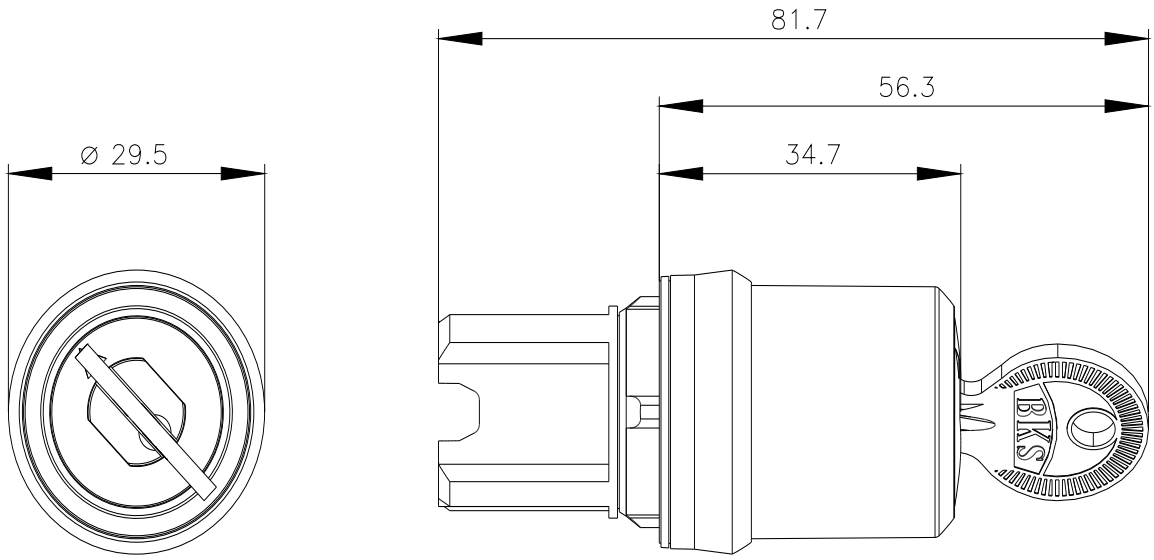

Ostatnia zmiana: 22.01.2022

Zmiany zastrzeone
© Copyright Siemens