SIEMENS

## Karta informacyjna 5SV4646-0



wyłącznik ochronny różnicowy, 4-bieg., typ AC, In: 63 A, 300 mA, Un AC: 400 V

| | |
|---|---|
| **Wersja** | |
| Nazwa markowa produktu | SENTRON |
| oznaczenie produktu | Wyłącznik różnicowo-prądowy |
| wykonanie produktu | bezzwłoczny |
| **Ogólne dane techniczne** | |
| liczba biegunów | 4 |
| wielkość urządzeń do wmontowania w instalacji / zgodnie z DIN 43880 | 1 |
| żywotność mechaniczna (liczba cykli łączeniowych) / typowy | 10 000 |
| prąd zwarciowy / zabezpieczenia wstępnego / maksymalny dopuszczalny | 100 A |
| obciążalność cieplna w przypadku zwarcia | 10 kA |
| funkcja łączeniowa / krótkozwłoczny | Nie |
| kategoria przepięciowa | III |
| **Napięcie zasilania** | |
| napięcie zasilające / dla urządzenia testowego / minimalny | 100 V |
| zakres wartości / częstotliwości napięcia zasilania | 50 Hz |
| zakres wartości / częstotliwości roboczej | 50 Hz |
| zakres wartości / napięcia zasilania / przy AC | 230/400 V |
| **Klasa ochrony** | |
| Stopień ochrony IP | IP20, w przypadku montażu w rozdzielnicy z podłączonymi przewodami |
| **Zdolność przełączania** | |
| • zdolność załączania prąd / według IEC 61008-1 / wartość znamionowa | 0,8 kA |
| **Rozpraszanie** | |
| Strata mocy [W] | |
| • w przypadku wartości znamionowej prądu / w przypadku AC / w stanie rozgrzanym / na biegun | 3,9 W |
| • maksymalna | 11,7 W |
| **Elektryczność** | |
| prąd różnicowy wyzwalania / wartość znamionowa | 300 mA |
| prąd roboczy | |
| • 40°C / wartość znamionowa | 63 A |
| • przy 45°C / wartość znamionowa | 63 A |
| • przy 50°C / wartość znamionowa | 63 A |
| • przy 55°C / wartość znamionowa | 63 A |
| • przy temp. 60°C / wartość znamionowa | 63 A |
| • przy 65°C / wartość znamionowa | 57,35 A |
| • przy 70°C / wartość znamionowa | 48,8 A |


Zmiany zastrzeone
© Copyright Siemens

| | |
|---|---|
| ● przy AC / wartość znamionowa | 63 A |
| typ prądu różnicowego | AC |
| prąd ograniczony / dopuszczalny | 7 100 A |
| wartość I2t / dopuszczalna | 110 000 A²·s |
| **Szczegóły produktu** | |
| właściwość produktu / nie zawiera silikonu | Tak |
| rozszerzenie produktu / możliwość instalacji / wyposażenie dodatkowe | Tak |
| **Połączenia** | |
| przekrój możliwego do podłączenia przewodu / jednożyłowy | |
| ● minimalny | 0,75 mm² |
| ● maksymalny | 35 mm² |
| przekrój możliwego do podłączenia przewodu / wielożyłowy | |
| ● minimalny | 0,75 mm² |
| ● maksymalny | 35 mm² |
| ● moment dokręcenia / przy zacisku śrubowym / minimalny | 2,5 N·m |
| ● moment dokręcania / w przypadku przyłącza śrubowego / maksymalny | 3 N·m |
| pozycja / kabla przyłączeniowego zasilania | Górny lub dolny |
| **Konstrukcja mechaniczna** | |
| wysokość | 90 mm |
| szerokość | 72 mm |
| głębokość | 70 mm |
| głębokość montażowa | 70 mm |
| liczba jednostek podziału szerokości | 4 |
| rodzaj montażu | Szyna DIN (REG) |
| pozycja montażowa | Dowolny |
| masa netto | 364 g |
| **Warunki środowiskowe** | |
| temperatura otoczenia / podczas pracy | |
| ● minimalny | -25 °C |
| ● maksymalny | 45 °C |
| temperatura otoczenia / podczas magazynowania | |
| ● minimalny dopuszczalny | -40 °C |
| ● maksymalny dopuszczalny | 75 °C |
| liczba cykli testowych / dla oddziaływania na środowisko / zgodnie z IEC 60068-2-30 | 28 |

**General Product Approval**

Confirmation

Miscellaneous

| EMC | Declaration of Conformity | Test Certificates | other | |
|---|---|---|---|---|
| | UK Declaration of Conformity | Miscellaneous | Environmental Confirmations | Miscellaneous |

| Railway | | Dangerous Good |
|---|---|---|
| Confirmation | Vibration and Shock | Transport Information |



Zmiany zastrzeone
© Copyright Siemens

## Więcej informacji

**Information- and Downloadcenter (Catalogs, Brochures,…)**
http://www.siemens.com/lowvoltage/catalogs
**Industry Mall (Online ordering system)**
https://mall.industry.siemens.com/mall/en/en/Catalog/product?mlfb=5SV4646-0
**Service&Support (Manuals, Certificates, Characteristics, FAQs,...)**
https://support.industry.siemens.com/cs/ww/pl/ps/5SV4646-0
**Image database (product images, 2D dimension drawings, 3D models, device circuit diagrams, ...)**
http://www.automation.siemens.com/bilddb/cax_en.aspx?mlfb=5SV4646-0
**CAx-Online-Generator**
http://www.siemens.com/cax
**Tender specifications**
http://www.siemens.com/specifications

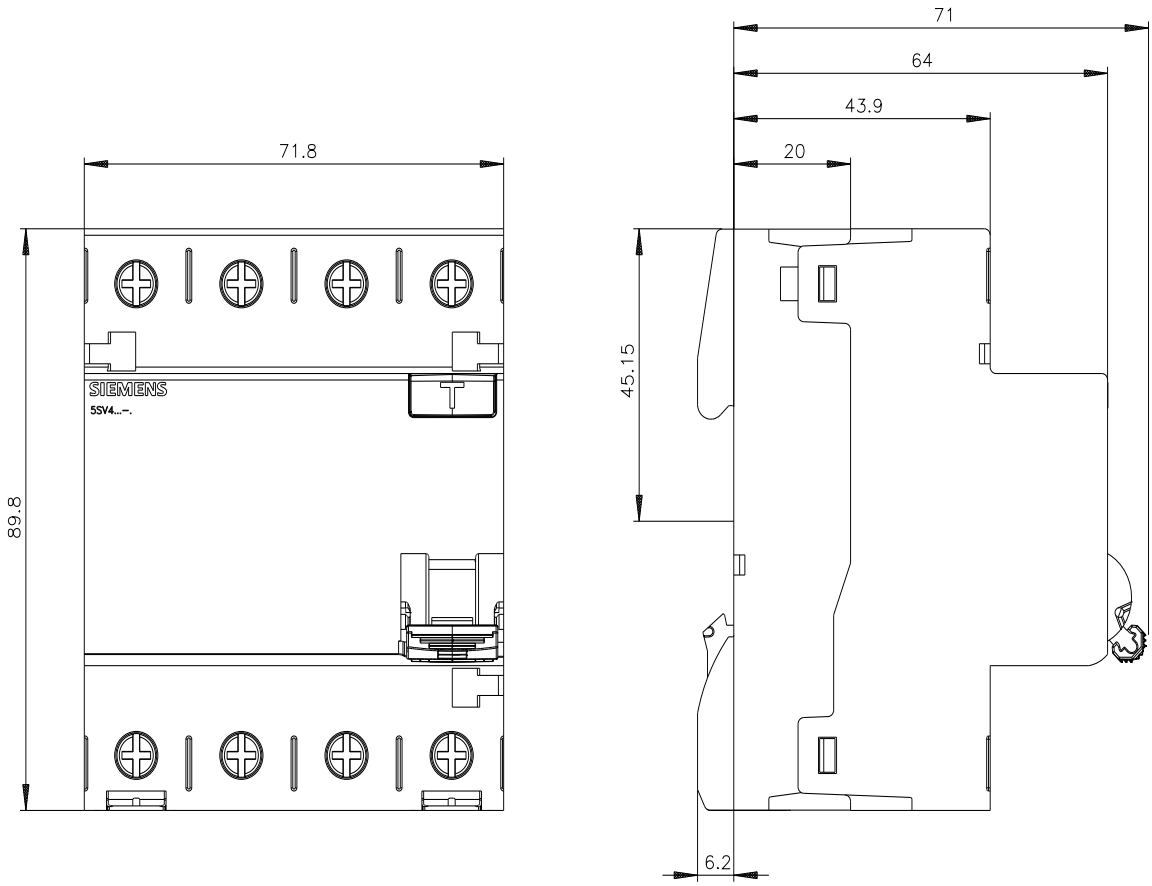



Zmiany zastrzeone
© Copyright Siemens

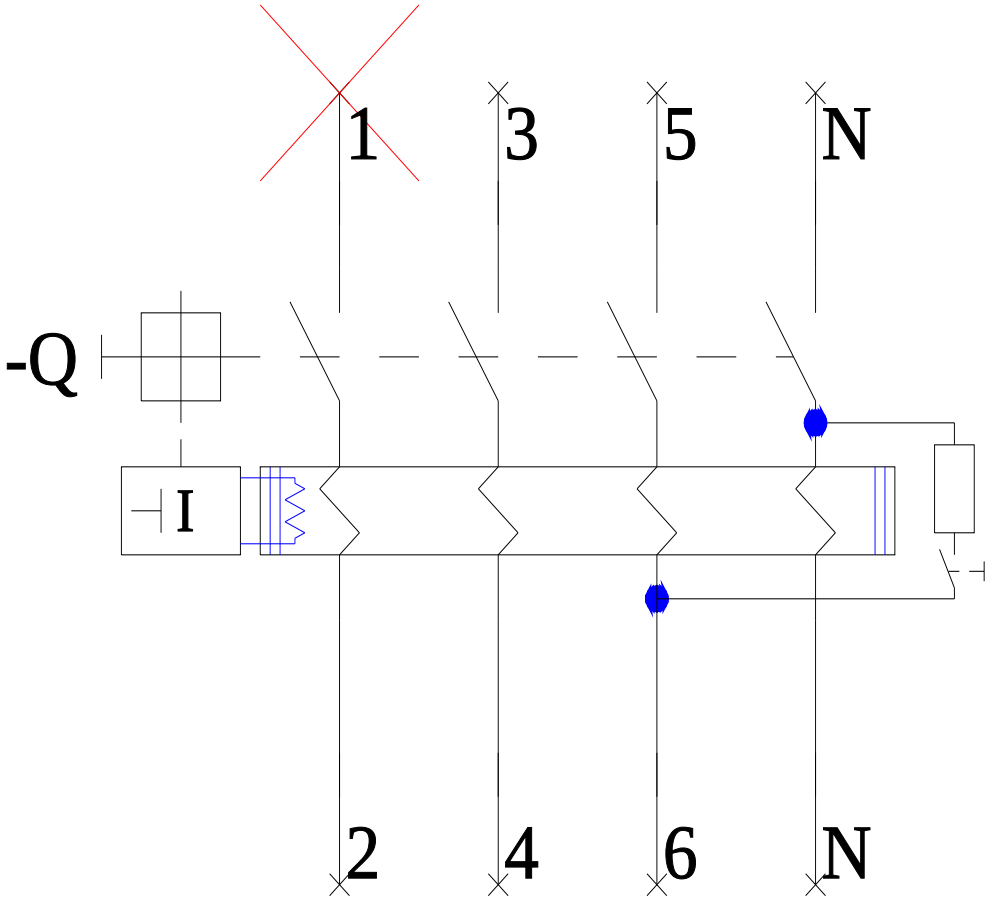


-CB

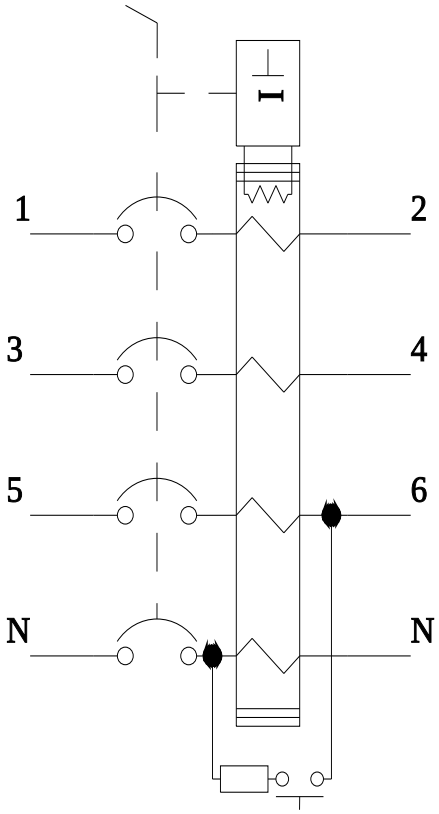




Zmiany zastrzeone
© Copyright Siemens

Zmiany zastrzeone
© Copyright Siemens