SIEMENS

Karta informacyjna 3SU1950-0FA80-0AA0



Zaślepka na wolne punkty sterujące, 22 mm, metal, błyszczący, srebrny

Nazwa markowa produktu	SIRIUS ACT
oznaczenie produktu	Zaślepka
oznaczenie typu produktu	3SU1
Element uruchamiajacy	
Kształt napędu	Okrągły
średnica zewnętrzna napędu	29,5 mm
Ogólne dane techniczne	
Stopień ochrony IP	IP66, IP67, IP69(IP69K)
Stopień ochrony NEMA	1, 2, 3, 3R, 4, 4X, 12
oznaczenie środków roboczych zgodnie z IEC 81346-2:2009	S
Dyrektywa RoHS (data)	10/01/2014
Warunki środowiska	
temperatura otoczenia	
● podczas pracy	70 ... -25 °C
● podczas magazynowania i transportu	-40 ... +80 °C
Kategoria środowiskowa podczas pracy zg. z IEC 60721	3M6, 3S2, 3B2, 3C3, 3K6 (w przypadku względnej wilgotności powietrza w zakresie 10 ... 95%)
Instalacja/ Mocowanie/ Wymiary	
Kształt otworu instalacyjnego	Okrągły
Średnica montażowa	22,3 mm
dodatnia tolerancja średnicy montażowej	0,4 mm
wysokość montażowa	6,5 mm
szerokość montażowa	29,5 mm
głębokość montażowa	24,2 mm
Akcesoria	
materiał akcesorium	Metal
kolor akcesorium	Srebrny
Aprobaty/ Certyfikaty	

General Product Approval				Declaration of Conformity	
CSA	Confirmation	UL	EAC	CE EG-Konf.	UK Declaration of Conformity

Test Certificates	Marine / Shipping

Zmiany zastrzeone
© Copyright Siemens

Type Test Certific-ates/Test Report | Special Test Certific-ate

ABS LRS PRS RINA

Marine / Shipping	other

RMRS Confirmation

Więcej informacji

Information- and Downloadcenter
https://www.siemens.com/ic10
Industry Mall (System zamawiania online)
https://mall.industry.siemens.com/mall/pl/pl/Catalog/product?mlfb=3SU1950-0FA80-0AA0
CAx-Online-Generator
http://support.automation.siemens.com/WW/CAXorder/default.aspx?lang=en&mlfb=3SU1950-0FA80-0AA0
Service&Support
https://support.industry.siemens.com/cs/ww/en/ps/3SU1950-0FA80-0AA0
Image database (product images, 2D dimension drawings, 3D models, device circuit diagrams, EPLAN macros, ...)
http://www.automation.siemens.com/bilddb/cax_de.aspx?mlfb=3SU1950-0FA80-0AA0&lang=en

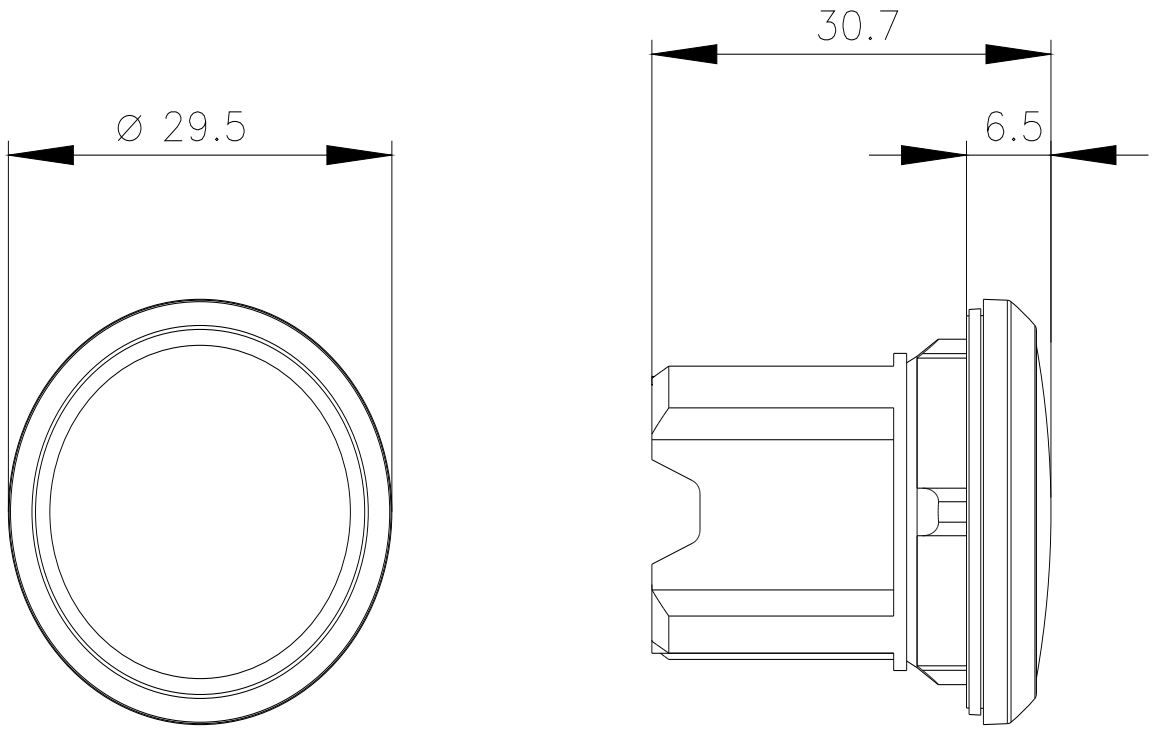

Ostatnia zmiana: 04.04.2022

Zmiany zastrzeone
© Copyright Siemens