Arkusz danych produktu

Specyfikacje

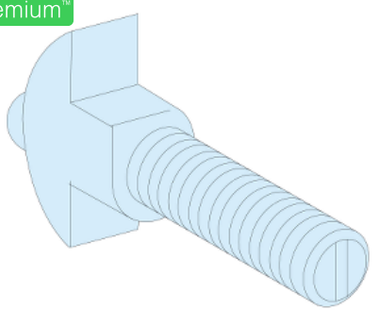

Rozdzielnice PrismaSet, śruby młoteczkowe 25mm 20 sztuk

LVS04766

Parametry podstawowe

Gama produktów	Linergy
Gama produktów	Linergy
Typ produktu lub komponentu	Montaż ostprzętu
Nazwa produktu	Linergy LGY
Kategoria akcesoriów / części oddzielnych	Akcesoria do mocowania
Zgodność gamy	Linergy Linergy LGYE szyna zbiorcza Linergy Linergy LGY szyna zbiorcza PrismaSeT PrismaSeT P cubicle
Akcesoria do rozdziału	Szynoprzewód Linergy Ucho
Osprzęt dostarczany w dostawie	1 nakrętka 1 podkładka stykowa

Parametry uzupełniające

Installation description	Szafa rozdzielcza
Gwint ISO	M8
Ilość sztuk w zestawie	Zestaw 20 szt.
Długość	25 mm
Kolor	Naturalny
Masa produktu	0,4 kg

Jednostka opakowania

Typ jednostki opakowania 1	PCE
Ilość jednostek opakowania 1	1
Waga dla opakowania 1	417,0 g
Wysokość dla opakowania 1	2,5 cm
Szerokość dla opakowania 1	7,5 cm
Długość dla opakowania 1	11 cm
Typ jednostki dla opakowania zbiorczego 2	S02
Ilość dla opakowania zbiorczego 2	20

Wyłączenie odpowiedzialności: Niniejsza dokumentacja nie pełni funkcji zastępczej i nie powinna być wykorzystywana do określenia niezawodności lub przydatności opisanych w niej produktów do konkretnych zastosowań użytkownika

Waga dla opakowania zbiorczego 2	8,534 kg
Wysokość dla opakowania zbiorczego 2	15 cm
Szerokość dla opakowania zbiorczego 2	30 cm
Długość dla opakowania zbiorczego 2	40 cm
Typ jednostki dla opkowania zbiorczego 3	P12
Ilośc jednostek dla opakowania zbiorczego 3	640
Waga dla opakowania zbiorczego 3	287,0 kg
Wysokość dla opakowania zbiorczego 3	70 cm
Szerokość dla opakowania zbiorczego 3	80 cm
Długość dla opakowania zbiorczego 3	120 cm

Oferta zrównoważonego rozwoju

Stan trwałej oferty	Produkt Green Premium
Rozporządzenie REACh	Deklaracja REACh
Bez SVHC REACh	Tak
Europejska dyrektywa RoHS	Zgodność z pro-active (produkt poza zakresem obowiązywania dyrektywy UE RoHS) Europejska deklaracja RoHS
Bez toksycznych metali ciężkich	Tak
Bez rtęci	Tak
Informacje na temat zwolnienia z RoHS	Tak
Norma RoHS Chiny	Dyrektywa RoHS Chiny Pro-aktywna dyrektywa RoHS Chiny (poza zakresem prawnym RoHS Chiny)
Ujawnienie informacji o wpływie na środowisko	Środowiskowy profil produktu
Bez PVC	Tak
Zawiera halogeny	Elementy produktu z tworzyw sztucznych bez zawartości halogenów

Warunki gwarancji

Gwarancja	18 miesięcy