Arkusz danych produktu

Specyfikacje



Harmony XB4 Programowalny odbiornik, 2 przyciski, 6 LED, 24...240 V AC/DC

ZBRRA

Parametry podstawowe

Gama produktów	Harmony
Typ produktu lub komponentu	Odbiornik programowalny
Skrócona nazwa urządzenia	ZBRRA
Zastosowanie produktu	Interfejs do podłączenia elementów wykonawczych
Funkcja modułu	Bistabilne Monostabilne Stop/start
Czas kasowania	2 ms opóźnienie
Częstotliwość transmisji	2405 MHz
Emission class	5M00G7W
Typ anteny	Wielokierunkowa

Parametry uzupełniające

Znamionowy prąd wyjściowy	0,3 A w 48 V prąd stały (DC) zgodnie z EN/IEC 60947-5-1 3 A w 24 V prąd stały (DC) zgodnie z UL 508 1,5 A w 240 V prąd przemienny (AC) zgodnie z EN/IEC 60947-5-1 3 A w 120 V prąd przemienny (AC) zgodnie z EN/IEC 60947-5-1 3 A w 240 V prąd przemienny (AC) zgodnie z UL 508 3 A w 24 V prąd stały (DC) zgodnie z CSA C22.2 Nr 14 3 A w 240 V prąd przemienny (AC) zgodnie z CSA C22.2 Nr 14
Rodzaj wyjścia	2 przekaźniki
Zestyki wyjściowe	2 C/O
Izolacja wejścia wyjścia	Izolacja galwaniczna
Time delay range	0.5 s (tolerancja: - 15...15 %)
Zdolność łączeniowa w VA	1250 VA
Maksymalny prąd łączeniowy	5 mA AC/DC
Maksymalne napięcie łączeniowe	250 V AC/DC
Znamionowe napięcie zasilania [Us]	24...240 V AC/DC 50/60 Hz - 10...10 %
Protokół portu komunikacyjnego	Zigbee energia ekologiczna w 2,4 GHz zgodnie z IEEE 802,15,4
Maksymalna odległość wykrywania	100 m w wolnym polu 25 m nadajnik w plastikowej skrzynce typu XAL D i odbiornik w metalowej obudowie 40 m nadajnik w skrzynce typu XAL D, odbiornik w metalowej obud. i antena przekaźnik.
Czas odpowiedzi	< 30 ms gdy przekaźnik kliknie
Kategoria użytkowania	AC-15: B300 zgodnie z EN/IEC 60947-5-1

Wyłączenie odpowiedzialności: Niniejsza dokumentacja nie pełni funkcji zastępczej i nie powinna być wykorzystywana do określenia niezawodności lub przydatności opisanych w niej produktów do konkretnych zastosowań użytkownika

	DC-12 zgodnie z EN/IEC 60947-5-1
Pobór mocy w [W]	4 W AC/DC
Zdolność wyłączania	15 W
Zdolność wyłączania	750 VA
Częstotliowść obwodu sterowania	50...60 Hz +/- 10 %
Zabezpieczenie przeciwzwarciowe	0,4 A bezpiecznik typ szybkie przepalenie
Położenie pracy	W każdym położeniu bez zmniejszania wartości znamionowych
Przyłącza elektryczne	1 kabel przewodzący 0,14…2,5 mm² - AWG 26...AWG 14 - stały - bez końcówki kablowej zgodnie z IEC 60947-1 2 kable przewodzące 0,14…1,5 mm² - AWG 26...AWG 16 - stały - bez końcówki kablowej zgodnie z IEC 60947-1 1 kabel przewodzący 0,14…4 mm² - AWG 26...AWG 12 - elastyczny - z końcówką kablową zgodnie z IEC 60947-1 2 kable przewodzące 0,14…1,5 mm² - AWG 26...AWG 16 - elastyczny - z końcówką kablową zgodnie z IEC 60947-1
Moment dokręcania	0,5…1 N.m zgodnie z EN/IEC 60947-1
Materiał obudowy	Plastik samogasnący
Lampka led LED informująca o stanie łącznika	1 lampka LED zielony dla załączony 2 diody LED zielony dla przekaźnik załączony 2 diody LED zielony dla tryb działania 1 lampka LED zielony i żółty dla sygnał odbioru
Pomoc do montażu	35 mm szyna symetryczna DIN zgodnie z EN/IEC 60715 Płyta montażowa
Znamionowe napięcie wytrzymywane częstotliwości sieciowej	1,5 kV 50 Hz zgodnie z EN/IEC 60947-5-1
Znamionowe napięcie udarowe wytrzymywane [Uimp]	4 kV
Wytrzymałość przepięciowa	1 kV tryb różnicowy zgodnie z IEC 61000-4-5 2 kV tryb wspólny zgodnie z IEC 61000-4-5
Maksymalne obciążenie w W	1 MW
Liczba kanałów	1
Technika modulacji	O-QPSK
Szerokość pasma	5 MHz
Wzmocnienie anteny	0 dB
Szerokość	36 mm
Wysokość	108 mm
Głębokość	75 mm
Masa produktu	0,13 kg

Środowisko pracy

Normy	CSA C22.2 Nr 14 UL 508 EN/IEC 60947-5-1 EN/IEC 60947-1
Umowa radiowa	RSS SRRC ANATEL ARIB T66 FCC ICASA
Certyfikaty produktu	C-Tick CCC CSA UL GOST
Oznakowanie	CE

Temepratura otoczenia dla przechowywania	-40…70 °C
Wilgotność względna	90 % w -20…55 °C, bez kondensacji zgodnie z ETSI EN 300 440-1
Odporność na wibracje	+/- 7.5 mm (f= 5…14 Hz) zgodnie z IEC 60068-2-6 2 gn (f= 8…150 Hz) zgodnie z IEC 60068-2-6
Odporność na wstrząsy	10 gn (czas trwania = 16 ms) dla 6000 wstrząsów zgodnie z IEC 60068-2-27
Stopień ochrony IP	IP20 zgodnie z IEC 60529 (obudowanie) IP20 (zaciski)
Stopień zanieczyszczenia	2 zgodnie z IEC 60664-1
Kategoria przepięć	II zgodnie z IEC 60664-1
Rezystancja izolacji	> 500 MΩ w 500 V prąd stały (DC) zgodnie z NF C 20-030
Znamionowe napięcie izolacji [Ui]	250 V zgodnie z IEC 60664-1
Kompatybilność elektromagnetyczna	Odporność na warunki przemysłowe zgodnie z EN/IEC 61000-6-2 Przewodzenie i emisja promienistaklasa B zgodnie z CISPR 22 Badanie odporności na wyładowanie elektrostatyczne - poziom testu: 8 kV (na wolnym powietrzu (w częściach izolacyjnych)) zgodnie z IEC 61000-4-2 Badanie odporności na wyładowanie elektrostatyczne - poziom testu: 6 kV (Na zestyku (na częściach metalowych)) zgodnie z IEC 61000-4-2 Podatność na pola elektromagnetyczne - poziom testu: 10 V/m (80...2000 MHz) zgodnie z IEC 61000-4-3 Podatność na pola elektromagnetyczne - poziom testu: 3 V/m (80...2700 MHz, dystans = 20 m) zgodnie z IEC 61000-4-3 Badanie odporności na elektryczne krótkotrwałe stany przejściowe / udar - poziom testu: 2 kV (przewody przekaźników) zgodnie z IEC 61000-4-4 Badanie odporności na elektryczne krótkotrwałe stany przejściowe / udar - poziom testu: 2 kV (przewody zasilania) zgodnie z IEC 61000-4-4 1.2/50 µs test odporności na udar - poziom testu: 1 kV (tryb różnicowy) zgodnie z IEC 61000-4-5 1.2/50 µs test odporności na udar - poziom testu: 2 kV (tryb wspólny) zgodnie z IEC 61000-4-5 Przewodzone zakłócenia RF - poziom testu: 10 V zgodnie z IEC 61000-4-6 Odporność na krótkie zaniki zasilania i spadki napięcia - poziom testu: 10 ms zgodnie z IEC 61000-4-11 Promieniowanie zgodnie z ETSI EN 300 440-1 Przewodzona emisja zgodnie z EN 300-489-1 Przewodzona emisja zgodnie z ETSI EN 300 489-3 Promieniowanie zgodnie z ETSI EN 300 440-2
Trwałość elektryczna	100000 cykl
Trwałość mechaniczna	1000000 cykl

Jednostka opakowania

Typ jednostki opakowania 1	PCE
Ilość jednostek opakowania 1	1
Waga dla opakowania 1	136,0 g
Wysokość dla opakowania 1	4,6 cm
Szerokość dla opakowania 1	8 cm
Długość dla opakowania 1	9,6 cm
Typ jednostki dla opakowania zbiorczego 2	S03
Ilość dla opakowania zbiorczego 2	64
Waga dla opakowania zbiorczego 2	9,304 kg
Wysokość dla opakowania zbiorczego 2	30 cm
Szerokość dla opakowania zbiorczego 2	30 cm
Długość dla opakowania zbiorczego 2	40 cm

Oferta zrównoważonego rozwoju

Stan trwałej oferty	Produkt Green Premium
Rozporządzenie REACh	Deklaracja REACh
Europejska dyrektywa RoHS	Zgodność z pro-active (produkt poza zakresem obowiązywania dyrektywy UE RoHS) Europejska deklaracja RoHS
Bez rtęci	Tak
Informacje na temat zwolnienia z RoHS	Tak
Norma RoHS Chiny	Dyrektywa RoHS Chiny
Ujawnienie informacji o wpływie na środowisko	Środowiskowy profil produktu
Kulistość – profil	Informacja o żywotności
WEEE	Produkt należy zutylizować zgodnie z obowiązującymi na terenie Unii Europejskiej przepisami dotyczącymi odpadów i nie może on zostać wyrzucony wraz ze zwykłymi odpadami.

Warunki gwarancji

Gwarancja	18 miesięcy

Arkusz danych produktu ZBRRA

Dimensions Drawings

Programmable Receiver

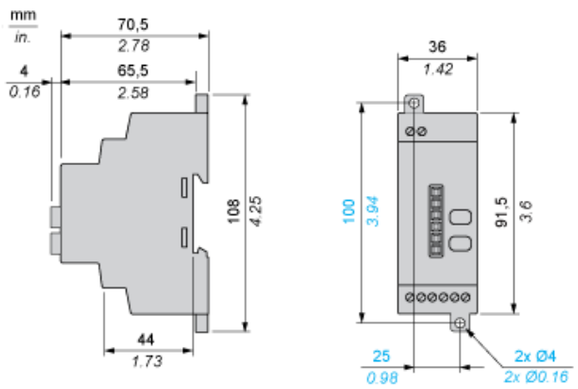

Arkusz danych produktu ZBRRA

Mounting and Clearance

Receiver Clearance

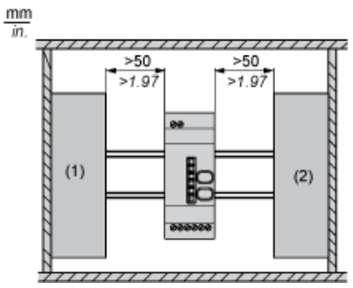

(1) Drive
(2) Power Supply or PLC

Arkusz danych produktu ZBRRA

Mounting and Clearance

Receiver Mounting

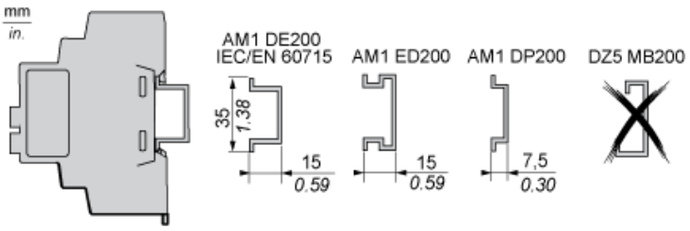

Arkusz danych produktu ZBRRA

Connections and Schema

Programmable Receiver

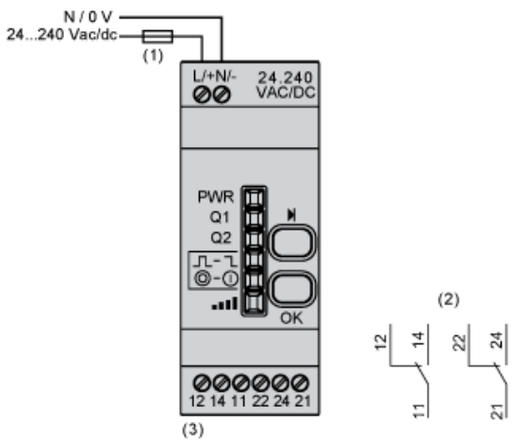

(1) 500 mA
(2) Output contacts
(3) Imax = 3 A