LKMPH50 Łącznik korytka

1,5 Grubość blachy: 1,5 mm

N Nowość

Informacje

Zastosowanie
Łączenie korytek i kształtek.

Materiał
Stal cynkowana metodą Sendzimira
PN-EN 10346:2015-09
Na zamówienie:
F- stal cynkowana metodą
zanurzeniową PN-EN ISO 1461:2011
E- stal kwasoodporna

Dodatkowe informacje
Do montażu z korytami należy użyć śrub SGKM6x14

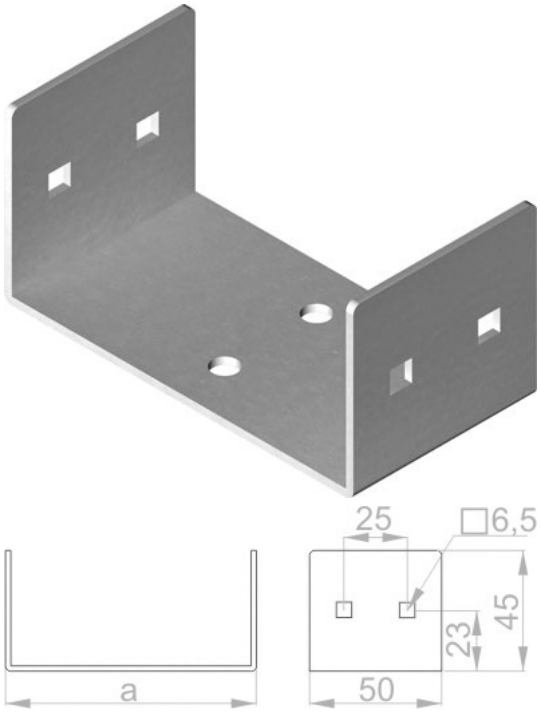

Wersje

Symbol	Numer katalogowy	Szerokość a (mm)	Ciężar 1 szt. (kg)	Ilość (szt.)
LKMP50H50	810405	45	0,11	2
LKMP100H50	810410	95	0,21	2