PKL... Pokrywa korytka

0,7 Grubość blachy: 0,7 mm

Informacje

Zastosowanie
Ochrona kabli przed gromadzeniem się pyłu oraz uszkodzeniami mechanicznymi i wpływem czynników atmosferycznych (np. promieniowaniem UV).

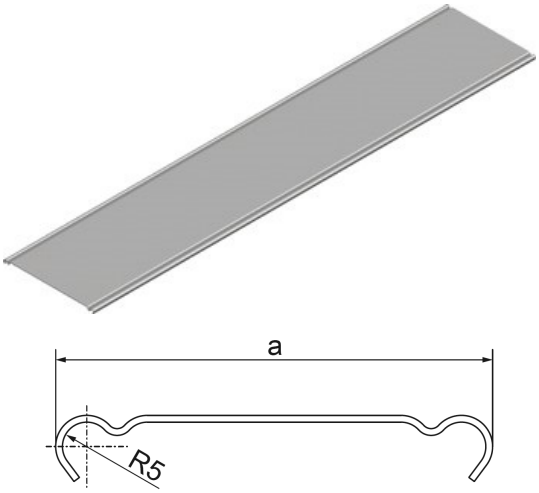

Materiał
S - stal cynkowana met. Sendzimira PN-EN 10346:2015-09
Na zamówienie:
F - stal cynkowana metodą zanurzeniową PN-EN ISO 1461:2011, lub metodą cynku płatkowego tylko dla elementów o max. wymiarze 200 mm
L - lakierowanie w standardowej palecie RAL
E - stal kwasoodporna

Dodatkowe informacje
- zalecane stosowanie dodatkowo zapinek

Wersje

Symbol	Numer katalogowy	Szerokość a (mm)	Długość L (mm)	Ciężar 1mb (kg)	Ilość w opakowaniu (m. b.) (szt. / m. b.)
PKL35/2	100503	35	2 000	0,29	40 / 80
PKL50/2	100505	50	2 000	0,42	40 / 80
PKL50/3	100605	50	3 000	0,42	60 / 180
PKL100/2	100510	100	2 000	0,72	20 / 40
PKL100/3	100610	100	3 000	0,72	24 / 72
PKL150/2	100515	150	2 000	1,02	12 / 24
PKL150/3	100615	150	3 000	1,02	36 / 108
PKL200/2	100520	200	2 000	1,32	12 / 24
PKL200/3	100620	200	3 000	1,32	12 / 36
PKL300/2	100530	300	2 000	1,92	8 / 16
PKL300/3	100630	300	3 000	1,92	12 / 36
PKL400/2	100340	400	2 000	2,52	8 / 16
PKL400/3	100440	400	3 000	2,52	12 / 36