SIEMENS

Karta informacyjna 5SV4644-0



wyłącznik ochronny różnicowy, 4-bieg., typ AC, In: 40 A, 300 mA, Un AC: 400 V

Wersja	
Nazwa markowa produktu	SENTRON
oznaczenie produktu	Wyłącznik różnicowo-prądowy
wykonanie produktu	bezzwłoczny
Ogólne dane techniczne	
liczba biegunów	4
wielkość urządzeń do wmontowania w instalacji / zgodnie z DIN 43880	1
żywotność mechaniczna (liczba cykli łączeniowych) / typowy	10 000
prąd zwarciowy / zabezpieczenia wstępnego / maksymalny dopuszczalny	80 A
obciążalność cieplna w przypadku zwarcia	10 kA
funkcja łączeniowa / krótkozwłoczny	Nie
kategoria przepięciowa	III
Napięcie zasilania	
napięcie zasilające / dla urządzenia testowego / minimalny	100 V
zakres wartości / częstotliwości napięcia zasilania	50 Hz
zakres wartości / częstotliwości roboczej	50 Hz
zakres wartości / napięcia zasilania / przy AC	230/400 V
Klasa ochrony	
Stopień ochrony IP	IP20, w przypadku montażu w rozdzielnicy z podłączonymi przewodami
Zdolność przełączania	
● zdolność załączania prąd / według IEC 61008-1 / wartość znamionowa	0,8 kA
Rozpraszanie	
Strata mocy [W]	
● w przypadku wartości znamionowej prądu / w przypadku AC / w stanie rozgrzanym / na biegun	2 W
● maksymalna	6 W
Elektryczność	
prąd różnicowy wyzwalania / wartość znamionowa	300 mA
prąd roboczy	
● 40°C / wartość znamionowa	40 A
● przy 45°C / wartość znamionowa	38,1 A
● przy 50°C / wartość znamionowa	35,59 A
● przy 55°C / wartość znamionowa	32,29 A
● przy temp. 60°C / wartość znamionowa	28,19 A
● przy 65°C / wartość znamionowa	23,3 A
● przy 70°C / wartość znamionowa	17,6 A

Zmiany zastrzeone
© Copyright Siemens

● przy AC / wartość znamionowa	40 A
typ prądu różnicowego	AC
prąd ograniczony / dopuszczalny	5 200 A
wartość I2t / dopuszczalna	58 000 A²·s
Szczegóły produktu	
właściwość produktu / nie zawiera silikonu	Tak
rozszerzenie produktu / możliwość instalacji / wyposażenie dodatkowe	Tak
Połączenia	
przekrój możliwego do podłączenia przewodu / jednożyłowy	
● minimalny	0,75 mm²
● maksymalny	35 mm²
przekrój możliwego do podłączenia przewodu / wielożyłowy	
● minimalny	0,75 mm²
● maksymalny	35 mm²
● moment dokręcenia / przy zacisku śrubowym / minimalny	2,5 N·m
● moment dokręcania / w przypadku przyłącza śrubowego / maksymalny	3 N·m
pozycja / kabla przyłączeniowego zasilania	Górny lub dolny
Konstrukcja mechaniczna	
wysokość	90 mm
szerokość	72 mm
głębokość	70 mm
głębokość montażowa	70 mm
liczba jednostek podziału szerokości	4
rodzaj montażu	Szyna DIN (REG)
pozycja montażowa	Dowolny
masa netto	350 g
Warunki środowiskowe	
temperatura otoczenia / podczas pracy	
● minimalny	-25 °C
● maksymalny	45 °C
temperatura otoczenia / podczas magazynowania	
● minimalny dopuszczalny	-40 °C
● maksymalny dopuszczalny	75 °C
liczba cykli testowych / dla oddziaływania na środowisko / zgodnie z IEC 60068-2-30	28

General Product Approval

Confirmation

Miscellaneous

EMC	Declaration of Conformity		Test Certificates	other	
		UK Declaration of Conformity	Miscellaneous	Miscellaneous	Environmental Confirmations

Railway		Dangerous Good
Vibration and Shock	Confirmation	Transport Information

Zmiany zastrzeone
© Copyright Siemens

Więcej informacji

Information- and Downloadcenter (Catalogs, Brochures,…)
http://www.siemens.com/lowvoltage/catalogs
Industry Mall (Online ordering system)
https://mall.industry.siemens.com/mall/en/en/Catalog/product?mlfb=5SV4644-0
Service&Support (Manuals, Certificates, Characteristics, FAQs,...)
https://support.industry.siemens.com/cs/ww/pl/ps/5SV4644-0
Image database (product images, 2D dimension drawings, 3D models, device circuit diagrams, ...)
http://www.automation.siemens.com/bilddb/cax_en.aspx?mlfb=5SV4644-0
CAx-Online-Generator
http://www.siemens.com/cax
Tender specifications
http://www.siemens.com/specifications

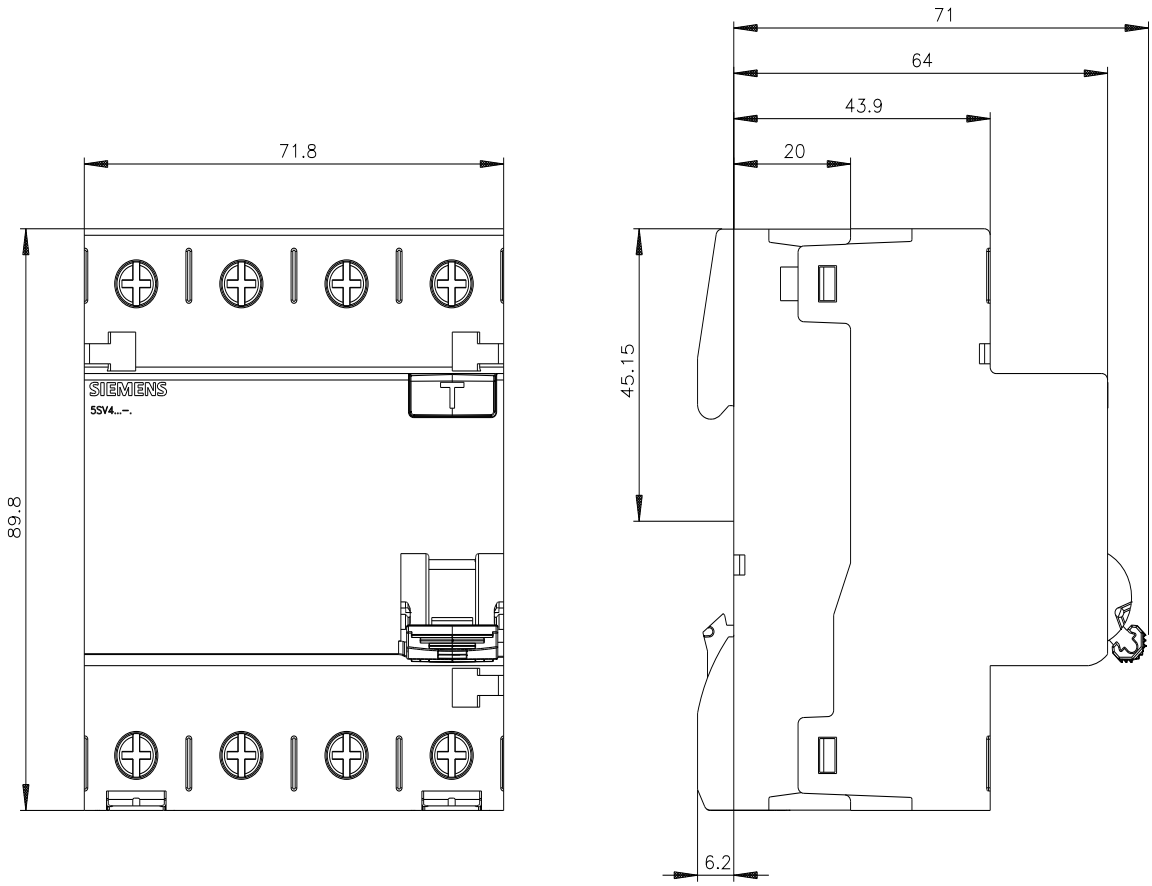

Zmiany zastrzeone
© Copyright Siemens

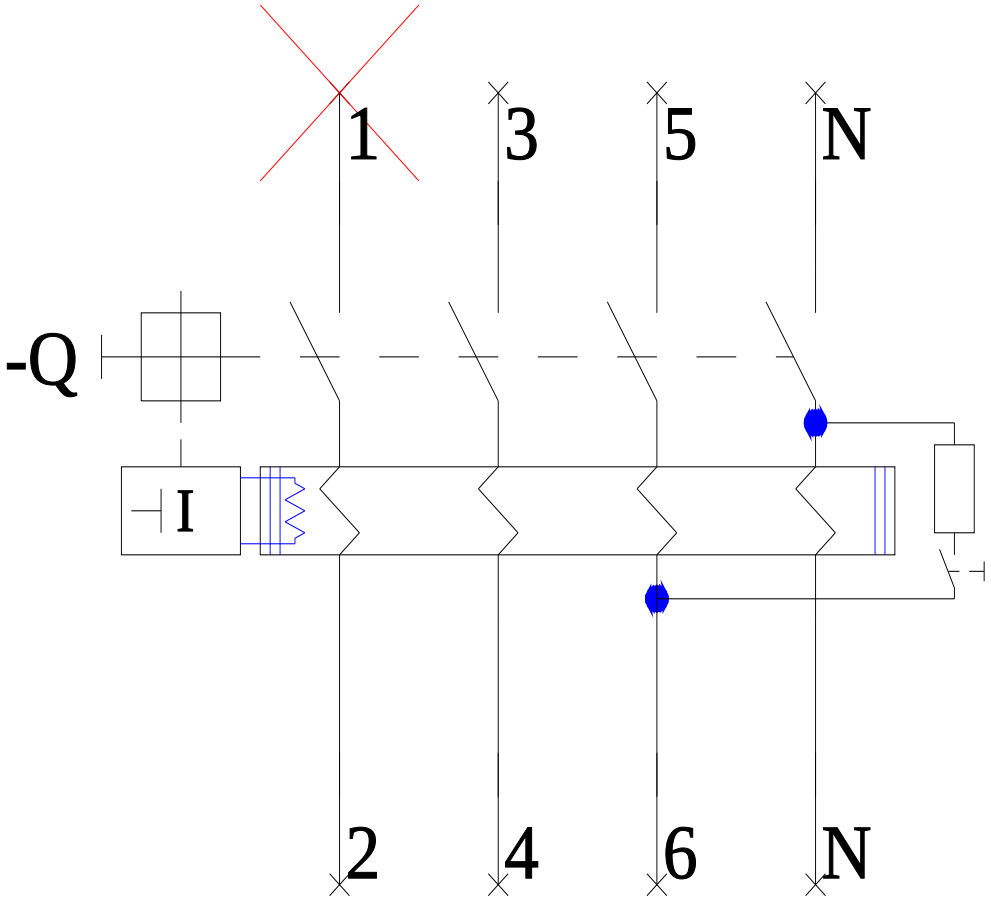

-CB

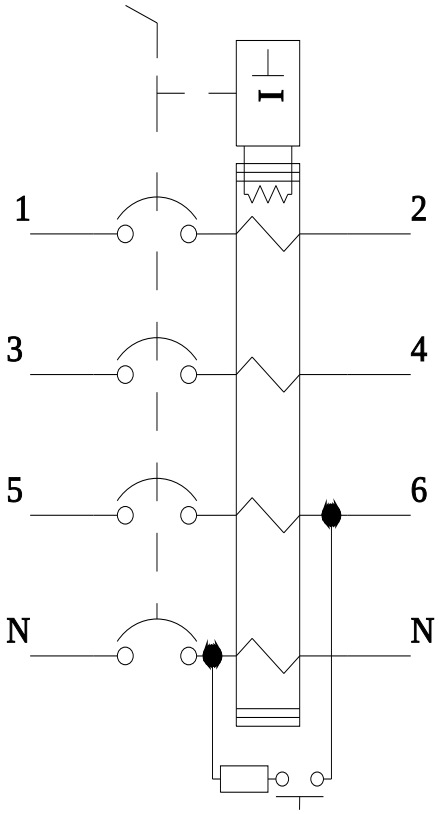

Zmiany zastrzeone
© Copyright Siemens

Zmiany zastrzeone
© Copyright Siemens