SIEMENS

Karta informacyjna 3SU1950-0KK80-0AA0



śruba uziemiająca do uchwytu, uniwersalna do tworzywa sztucznego i metalu, uziemienie metalowych wyzwalaczy przy montażu do płyt przednich z z materiałów nieprzewodzących

Nazwa markowa produktu	SIRIUS ACT
oznaczenie produktu	Śruba uziemiająca
oznaczenie typu produktu	3SU1
Dyrektywa RoHS (data)	07/01/2006
Przyłącza/ Zaciski	
moment dokręcenia	0,8 ... 1 N·m
Warunki środowiska	
temperatura otoczenia	
● podczas pracy	-25 ... +70 °C
● podczas magazynowania i transportu	-40 ... +80 °C
Akcesoria	
materiał akcesorium	Metal
kolor akcesorium	Srebrny

Aprobaty/ Certyfikaty

General Product Approval | **Declaration of Conformity**

CSA Confirmation UL EAC CE EG-Konf. UK Declaration of Conformity

Test Certificates | **Marine / Shipping**

Special Test Certificate | Type Test Certificates/Test Report | ABS | LRS | PRS | RINA

Marine / Shipping | **other**

RMRS Confirmation

Więcej informacji

Information- and Downloadcenter

Zmiany zastrzeone
© Copyright Siemens

https://www.siemens.com/ic10
Industry Mall (System zamawiania online)
https://mall.industry.siemens.com/mall/pl/pl/Catalog/product?mlfb=3SU1950-0KK80-0AA0
CAx-Online-Generator
http://support.automation.siemens.com/WW/CAXorder/default.aspx?lang=en&mlfb=3SU1950-0KK80-0AA0
Service&Support
https://support.industry.siemens.com/cs/ww/en/ps/3SU1950-0KK80-0AA0
Image database (product images, 2D dimension drawings, 3D models, device circuit diagrams, EPLAN macros, ...)
http://www.automation.siemens.com/bilddb/cax_de.aspx?mlfb=3SU1950-0KK80-0AA0&lang=en

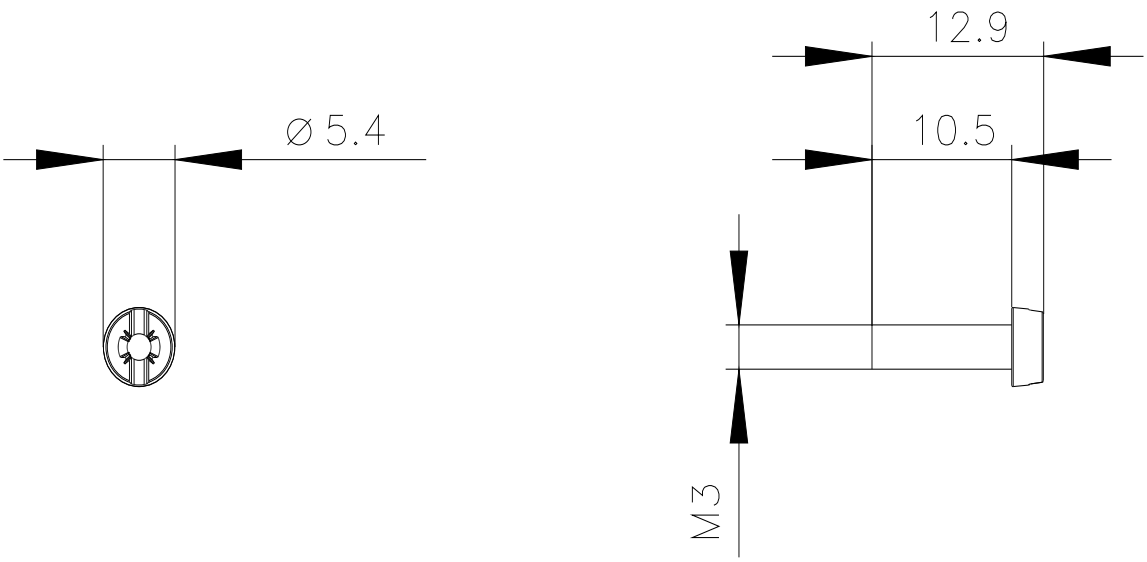

Ostatnia zmiana: 29.03.2022

Zmiany zastrzeone
© Copyright Siemens