SIEMENS

Karta informacyjna 5SV3446-6



wyłącznik ochronny różnicowy, 4-bieg., typ A, In: 63 A, 100 mA, Un AC: 400 V

Wersja	
Nazwa markowa produktu	SENTRON
oznaczenie produktu	Wyłącznik różnicowo-prądowy
wykonanie produktu	bezzwłoczny
Ogólne dane techniczne	
liczba biegunów	4
wielkość urządzeń do wmontowania w instalacji / zgodnie z DIN 43880	1
żywotność mechaniczna (liczba cykli łączeniowych) / typowy	10 000
prąd zwarciowy / zabezpieczenia wstępnego / maksymalny dopuszczalny	100 A
obciążalność cieplna w przypadku zwarcia	10 kA
funkcja łączeniowa / krótkozwłoczny	Nie
kategoria przepięciowa	III
Napięcie zasilania	
napięcie zasilające / dla urządzenia testowego / minimalny	100 V
zakres wartości / częstotliwości napięcia zasilania	50 Hz
zakres wartości / częstotliwości roboczej	50 Hz
zakres wartości / napięcia zasilania / przy AC	230/400 V
Klasa ochrony	
Stopień ochrony IP	IP20, w przypadku montażu w rozdzielnicy z podłączonymi przewodami
Zdolność przełączania	
● zdolność załączania prąd / według IEC 61008-1 / wartość znamionowa	0,8 kA
Rozpraszanie	
Strata mocy [W]	
● w przypadku wartości znamionowej prądu / w przypadku AC / w stanie rozgrzanym / na biegun	3,9 W
● maksymalna	11,7 W
Elektryczność	
prąd różnicowy wyzwalania / wartość znamionowa	100 mA
prąd roboczy	
● 40°C / wartość znamionowa	63 A
● przy 45°C / wartość znamionowa	63 A
● przy 50°C / wartość znamionowa	63 A
● przy 55°C / wartość znamionowa	63 A
● przy temp. 60°C / wartość znamionowa	63 A
● przy 65°C / wartość znamionowa	57,35 A
● przy 70°C / wartość znamionowa	48,8 A

Zmiany zastrzeone
© Copyright Siemens

● przy AC / wartość znamionowa	63 A
typ prądu różnicowego	A
prąd ograniczony / dopuszczalny	7 100 A
wartość I2t / dopuszczalna	110 000 A²·s
wytrzymałość na prąd udarowy / wartość znamionowa	1 kA
Szczegóły produktu	
właściwość produktu / nie zawiera silikonu	Tak
rozszerzenie produktu / możliwość instalacji / wyposażenie dodatkowe	Tak
Połączenia	
przekrój możliwego do podłączenia przewodu / jednożyłowy	
● minimalny	0,75 mm²
● maksymalny	35 mm²
przekrój możliwego do podłączenia przewodu / wielożyłowy	
● minimalny	0,75 mm²
● maksymalny	35 mm²
● moment dokręcenia / przy zacisku śrubowym / minimalny	2,5 N·m
● moment dokręcania / w przypadku przyłącza śrubowego / maksymalny	3 N·m
pozycja / kabla przyłączeniowego zasilania	Górny lub dolny
Konstrukcja mechaniczna	
wysokość	90 mm
szerokość	72 mm
głębokość	70 mm
głębokość montażowa	70 mm
liczba jednostek podziału szerokości	4
rodzaj montażu	Szyna DIN (REG)
pozycja montażowa	Dowolny
masa netto	372 g
Warunki środowiskowe	
temperatura otoczenia / podczas pracy	
● minimalny	-25 °C
● maksymalny	45 °C
temperatura otoczenia / podczas magazynowania	
● minimalny dopuszczalny	-40 °C
● maksymalny dopuszczalny	75 °C
liczba cykli testowych / dla oddziaływania na środowisko / zgodnie z IEC 60068-2-30	28

General Product Approval

Confirmation

General Product Approval	EMC	Declaration of Conformity	Test Certificates
Miscellaneous		UK Declaration of Conformity	Miscellaneous

other		Railway		Dangerous Good
Miscellaneous	Environmental Con-	Confirmation	Vibration and Shock	Transport Informa-

Zmiany zastrzeone
© Copyright Siemens

firmations tion

Więcej informacji

Information- and Downloadcenter (Catalogs, Brochures,…)
http://www.siemens.com/lowvoltage/catalogs
Industry Mall (Online ordering system)
https://mall.industry.siemens.com/mall/en/en/Catalog/product?mlfb=5SV3446-6
Service&Support (Manuals, Certificates, Characteristics, FAQs,...)
https://support.industry.siemens.com/cs/ww/pl/ps/5SV3446-6
Image database (product images, 2D dimension drawings, 3D models, device circuit diagrams, ...)
http://www.automation.siemens.com/bilddb/cax_en.aspx?mlfb=5SV3446-6
CAx-Online-Generator
http://www.siemens.com/cax
Tender specifications
http://www.siemens.com/specifications

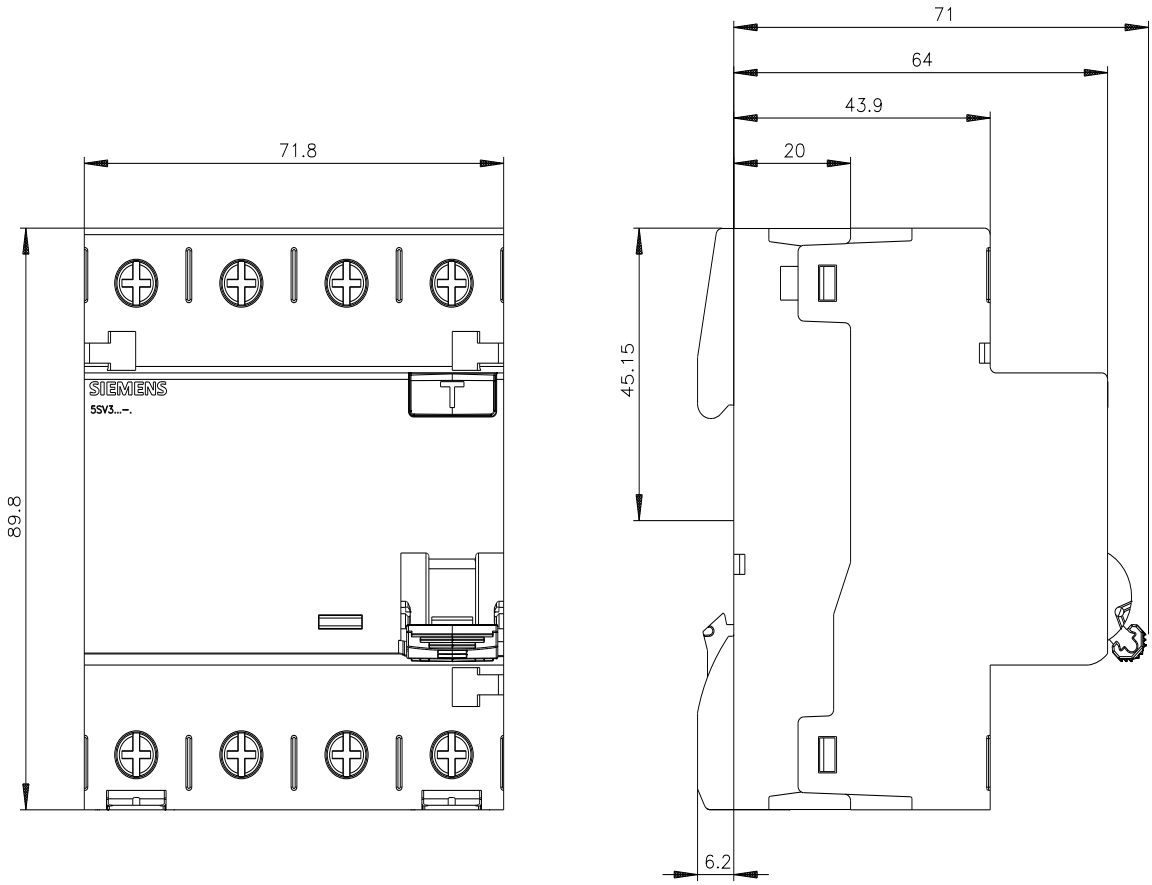

Zmiany zastrzeone
© Copyright Siemens

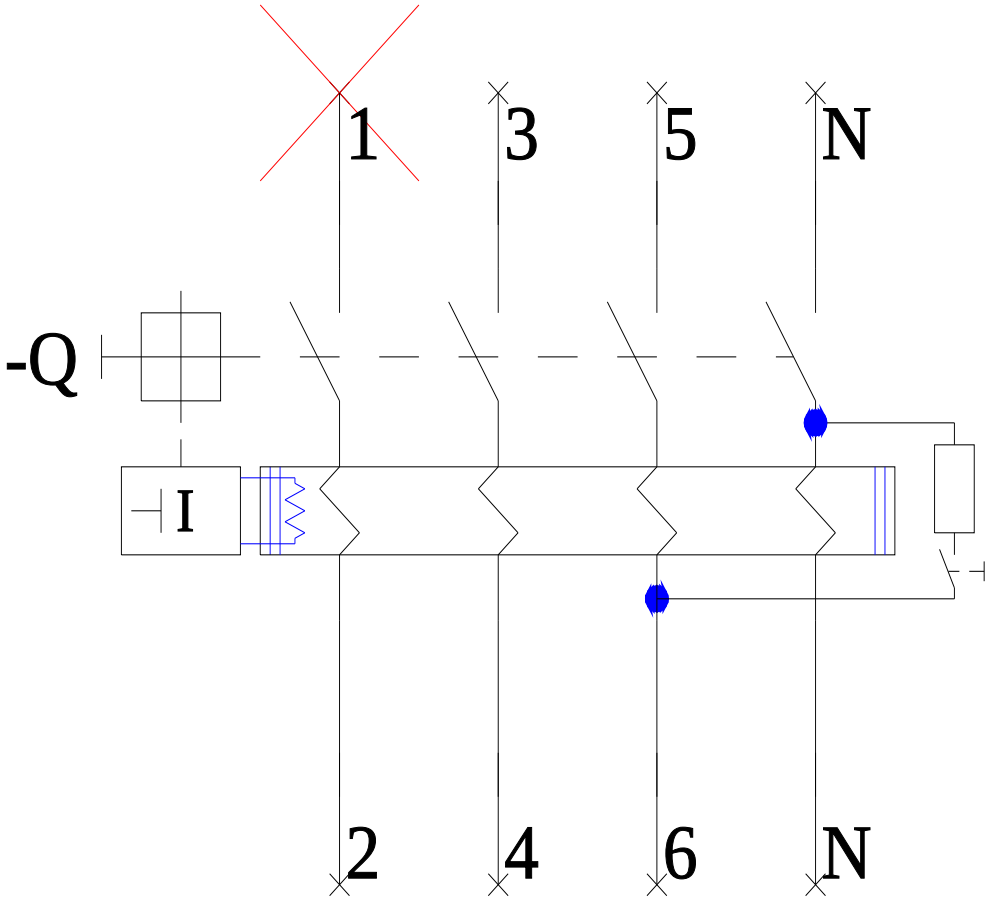

-CB

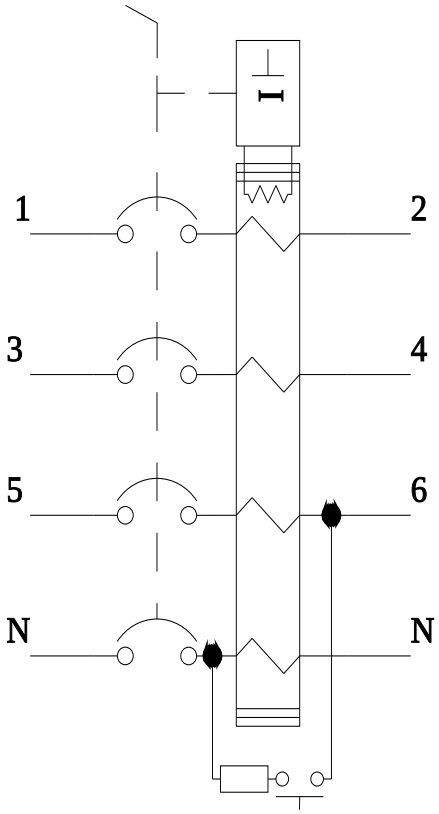

Zmiany zastrzeone
© Copyright Siemens

Zmiany zastrzeone
© Copyright Siemens